PERFORMER® DELUXE

CHARCOAL GRILL OWNER'S GUIDE

Read owner's guide before using the barbecue.

Assembly - Pg 7

EN BG CS EL HR HU IS RO SK SL TR UK

YOU MUST READ THIS OWNER'S GUIDE BEFORE OPERATING YOUR GAS BARBECUE

⚠ DANGER

If you smell gas:

1. **Shut off gas to the appliance.**
2. **Extinguish any open flames.**
3. **Open lid.**
4. **If odour continues, keep away from the appliance and immediately call your gas supplier or your fire service.**

Leaking gas may cause a fire or explosion, which can cause serious bodily injury or death, or damage to property.

⚠ WARNING:

1. **Do not store or use petrol or other flammable vapours and liquids in the vicinity of this or any other appliance.**
2. **A gas supply cylinder not connected for use should not be stored in the vicinity of this or any other appliance.**

⚠ WARNING: Follow all leak-check procedures carefully in this manual prior to barbecue operation. Do this even if barbecue was dealer-assembled.

⚠ WARNING: Do not try to light the Weber® gas barbecue without first reading the "Lighting" instructions in this manual.

INFORMATION FOR THE INSTALLER:
This manual must remain with the owner, who should keep it for future use.

ONLY TO BE USED OUTDOORS.

CE :048BN-0014
ID: 0845

57886
EUROPE
10/20/14

DANGERS AND WARNINGS

FAILURE TO HEED THESE DANGER, WARNING AND CAUTION STATEMENTS MAY CAUSE SERIOUS BODILY INJURY OR DEATH, OR A FIRE OR EXPLOSION RESULTING IN DAMAGE TO PROPERTY.

⚠ SAFETY SYMBOLS (⚠) will alert you to important SAFETY information.
⚠ Signal words DANGER, WARNING, or CAUTION will be used with the SAFETY SYMBOL.
⚠ DANGER will identify the most serious hazard.
⚠ Please read all safety information contained in this Owner's Guide before operating this grill.

⚠ DANGERS

⚠ Do not use this grill under any overhead combustible structure.
⚠ Improper assembly may be dangerous. Please follow the assembly instructions in this manual. Do not use grill unless all parts are in place. Make sure either the ash-catcher is properly attached to the legs underneath the bowl of the grill, or the high-capacity ash-catcher is in place, before lighting the grill.
⚠ Combustible materials should never be within 60 cm of the top, bottom, back or sides of the grill.
⚠ Do not lean over the grill when lighting the gas burner.
⚠ Do not use the grill in high winds.
⚠ Do not operate the grill if a gas leak is present.
⚠ Do not use a flame to check for gas leaks.
⚠ Should the burner go out at any time during operation, turn gas tank valve off. Remove lid and wait five minutes before attempting to relight, using the lighting instructions outlined in this manual.
⚠ Do not attempt to disconnect the gas regulator from the tank or any gas fitting while the grill is in use.
⚠ Use only the LP gas regulator that is supplied with your grill.

⚠ WARNINGS

⚠ Follow regulator connection instructions for your type of gas grill.
⚠ Do not store a spare or disconnected LP disposable cartridge under or near this grill.
⚠ Keep the grill on a secure, level surface at all times, clear of combustible materials.
⚠ Do not put a grill cover or anything flammable on or in the storage area under the grill.
⚠ Always remove the lid before lighting the gas burner either manually or with the igniter. Lid must remain OFF until charcoal is fully ignited.
⚠ Use correct grill tools with long, heat-resistant handles.
⚠ Some models may include the Tuck-Away™ lid holder feature. The Tuck-Away™ lid holder is used to store the lid while checking on or turning your food. Do not use the Tuck-Away™ lid holder as a handle to lift or move the grill. Do not place a hot lid on carpeting or grass. Do not hang the lid on the bowl handle.
⚠ Handle and store hot electric starters carefully.
⚠ Keep electrical wires and power cables away from the hot surfaces of the grill and away from high-traffic areas.
⚠ After a period of storage and/or non-use, check for gas leaks and burner obstructions before using. See instructions in this manual for correct procedures.
⚠ The conversion or attempted use of natural gas in this grill is dangerous and will void your warranty.
⚠ A dented or rusty LP disposable cartridge may be hazardous and should be checked by your liquid propane supplier. Do not use an LP disposable cartridge with a damaged valve.
⚠ Although your LP disposable cartridge may appear to be empty, it may still contain gas. The LP disposable cartridge should be transported and stored accordingly.
⚠ If you see, smell or hear gas escaping from the LP disposable cartridge:

1. Get away from the LP disposable cartridge.
2. Do not attempt to correct the problem yourself.
3. Call your Fire Department.

⚠ CAUTIONS

⚠ Lining the bowl with aluminium foil will obstruct the air flow. Instead, use a drip pan to catch drippings from meat when cooking using the indirect method.
⚠ Using sharp objects to clean the cooking grate or remove ashes will damage the finish.
⚠ Using abrasive cleaners on the cooking grates or the grill itself will damage the finish.
⚠ The grill should be thoroughly cleaned on a regular basis.

WARRANTY

Thank you for purchasing a WEBER® product. Weber-Stephen Products LLC, 200 East Daniels Road, Palatine, Illinois 60067-6266 ("Weber") prides itself on delivering a safe, durable, and reliable product.

This is Weber's Voluntary Warranty provided to you at no extra charge. It contains the information you will need to have your WEBER® product repaired in the unlikely event of a failure or defect.

Pursuant to applicable laws, the customer has several rights in case the product is defective. Those rights include supplementary performance or replacement, abatement of the purchasing price, and compensation. In the European Union, for example, this would be a two-year statutory warranty starting on the date of the handover of the product. These and other statutory rights remain unaffected by this warranty provision. In fact, this warranty grants additional rights to the Owner that are independent from statutory warranty provisions.

WEBER'S VOLUNTARY WARRANTY

Weber warrants, to the purchaser of the WEBER® product (or in the case of a gift or promotional situation, the person for whom it was purchased as a gift or promotional item), that the WEBER® product is free from defects in material and workmanship for the period(s) of time specified below when assembled and operated in accordance with the accompanying Owner's Guide. (Note: If you lose or misplace your WEBER® Owner's Guide, a replacement is available online at www.weber.com, or such country-specific website to which Owner may be redirected.) Under normal, private single family home or apartment use and maintenance, Weber agrees within the framework of this warranty to repair or replace defective parts within the applicable time periods, limitations, and exclusions listed below. TO THE EXTENT ALLOWABLE BY APPLICABLE LAW, THIS WARRANTY IS EXTENDED ONLY TO THE ORIGINAL PURCHASER AND IS NOT TRANSFERABLE TO SUBSEQUENT OWNERS, EXCEPT IN THE CASE OF GIFTS AND PROMOTIONAL ITEMS AS NOTED ABOVE.

OWNER'S RESPONSIBILITIES UNDER THIS WARRANTY

To ensure trouble-free warranty coverage, it is important (but it is not required) that you register your WEBER® product online at www.weber.com, or such country-specific website to which Owner may be redirected). Please also retain your original sales receipt and/or invoice. Registering your WEBER® product confirms your warranty coverage and provides a direct link between you and Weber in case we need to contact you.

The above warranty only applies if the Owner takes reasonable care of the WEBER® product by following all assembly instructions, usage instructions, and preventative maintenance as outlined in the accompanying Owner's Guide, unless the Owner can prove that the defect or failure is independent of non-compliance with the above mentioned obligations. If you live in a coastal area, or have your product located near a pool, maintenance includes regular washing and rinsing of the exterior surfaces as outlined in the accompanying Owner's Guide.

WARRANTY HANDLING / EXCLUSION OF WARRANTY

If you believe that you have a part which is covered by this Warranty, please contact Weber Customer Service using the contact information on our website (www.weber.com, or such country-specific website to which Owner may be redirected). Weber will, upon investigation, repair or replace (at its option) a defective part that is covered by this Warranty. In the event that repair or replacement are not possible, Weber may choose (at its option) to replace the grill in question with a new grill of equal or greater value. Weber may ask you to return parts for inspection, shipping charges to be pre-paid.

This WARRANTY lapses if there are damages, deteriorations, discolourations, and/or rust for which Weber is not responsible caused by:

- Abuse, misuse, alteration, modification, misapplication, vandalism, neglect, improper assembly or installation, and failure to properly perform normal and routine maintenance;
- Insects (such as spiders) and rodents (such as squirrels), including but not limited to damage to burner tubes and/or gas hoses;
- Exposure to salt air and/or chlorine sources such as swimming pools and hot tubs/spas;
- Severe weather conditions such as hail, hurricanes, earthquakes, tsunamis or surges, tornadoes or severe storms.

The use and/or installation of parts on your WEBER® product that are not genuine Weber parts will void this Warranty, and any damages that result hereby are not covered by this Warranty. Any conversion of a gas grill not authorised by Weber and performed by a Weber authorised service technician will void this Warranty.

PRODUCT WARRANTY PERIODS

Bowl, lid, and center ring:
10 years, no rust through/burn through

One-Touch™ cleaning system:
5 years, no rust through/burn through

Plastic components:
5 years, excluding fading or discolouration

All remaining parts:
2 years

DISCLAIMERS

APART FROM THE WARRANTY AND DISCLAIMERS AS DESCRIBED IN THIS WARRANTY STATEMENT, THERE ARE EXPLICITLY NO FURTHER WARRANTY OR VOLUNTARY DECLARATIONS OF LIABILITY GIVEN HERE WHICH GO BEYOND THE STATUTORY LIABILITY APPLYING TO WEBER. THE PRESENT WARRANTY STATEMENT ALSO DOES NOT LIMIT OR EXCLUDE SITUATIONS OR CLAIMS WHERE WEBER HAS MANDATORY LIABILITY AS PRESCRIBED BY STATUTE.

NO WARRANTIES SHALL APPLY AFTER THE APPLICABLE PERIODS OF THIS WARRANTY. NO OTHER WARRANTIES GIVEN BY ANY PERSON, INCLUDING A DEALER OR RETAILER, WITH RESPECT TO ANY PRODUCT (SUCH AS ANY "EXTENDED WARRANTIES"), SHALL BIND WEBER. THE EXCLUSIVE REMEDY OF THIS WARRANTY IS REPAIR OR REPLACEMENT OF THE PART OR PRODUCT.

IN NO EVENT UNDER THIS VOLUNTARY WARRANTY SHALL RECOVERY OF ANY KIND BE GREATER THAN THE AMOUNT OF THE PURCHASE PRICE OF THE WEBER® PRODUCT SOLD.

YOU ASSUME THE RISK AND LIABILITY FOR LOSS, DAMAGE, OR INJURY TO YOU AND YOUR PROPERTY AND/OR TO OTHERS AND THEIR PROPERTY ARISING OUT OF THE MISUSE OR ABUSE OF THE PRODUCT OR FAILURE TO FOLLOW INSTRUCTIONS PROVIDED BY WEBER IN THE ACCOMPANYING OWNER'S GUIDE.

PARTS AND ACCESSORIES REPLACED UNDER THIS WARRANTY ARE WARRANTED ONLY FOR THE BALANCE OF THE ABOVE MENTIONED ORIGINAL WARRANTY PERIOD(S).

THIS WARRANTY APPLIES TO PRIVATE SINGLE FAMILY HOME OR APARTMENT USE ONLY AND DOES NOT APPLY TO WEBER GRILLS USED IN COMMERCIAL, COMMUNAL OR MULTI-UNIT SETTINGS SUCH AS RESTAURANTS, HOTELS, RESORTS, OR RENTAL PROPERTIES.

WEBER MAY FROM TIME TO TIME CHANGE THE DESIGN OF ITS PRODUCTS. NOTHING CONTAINED IN THIS WARRANTY SHALL BE CONSTRUED AS OBLIGATING WEBER TO INCORPORATE SUCH DESIGN CHANGES INTO PREVIOUSLY MANUFACTURED PRODUCTS, NOR SHALL SUCH CHANGES BE CONSTRUED AS AN ADMISSION THAT PREVIOUS DESIGNS WERE DEFECTIVE.

Refer to International Business Units list at the end of this Owner's Guide for additional contact information.

REPLACEMENT HOSE, REGULATOR AND VALVE ASSEMBLY

⚠ **IMPORTANT NOTICE: We recommend that you replace the gas hose assembly on your Weber® gas barbecue every 5 years. Some countries may have requirements that the gas hose be replaced within less than 5 years, in which case that country's requirement would take precedence.**

**For replacement hose, regulator, and valve assemblies, contact the Customer Service Representative in your area using the contact information on our web site.
Log on to www.weber.com®.**

COUNTRY	GAS TYPE & PRESSURE
Denmark, Sweden, Norway, Finland, England, Netherlands, United Kingdom, France, Spain, Portugal, Belgium, Ireland, Greece, Luxembourg, Italy, Germany, Austria	**$I_{3B/P}$ - 29mbar**

CONSUMPTION DATA		
Lighting Burner. Max		
Propane/ butane mix	**kW**	**g/h**
	2.6	192

EXPLODED VIEW

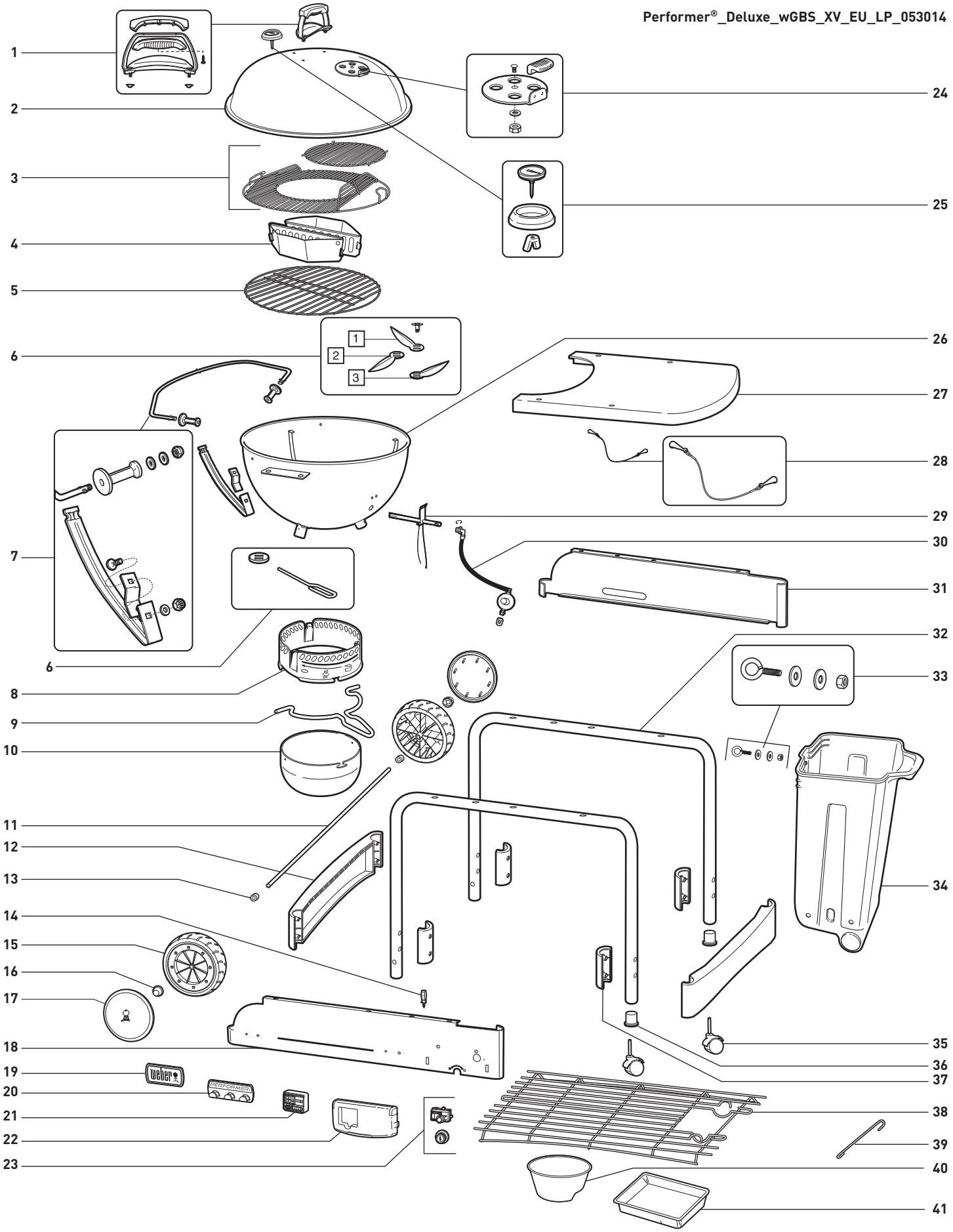

EXPLODED VIEW LIST

1. Lid Handle Assembly
2. Lid
3. GBS™ Cooking Grate
4. Char-Baskets™
5. Charcoal Grate
6. One Touch™ Cleaning System
7. Tuck-Away™ Lid Holder & Lower Support Assembly
8. Ash Catcher Ring
9. Ash Catcher Handle
10. High Capacity Ash Catcher
11. Axle
12. Leg Frame Bracket
13. Wheel Spacer
14. Igniter Wire Stay
15. Wheel
16. Hub Cap
17. Wheel Cover
18. Front Panel
19. Logo Plate
20. Tool Holder
21. Digital Cook Timer
22. Gas Control Cover
23. Igniter Button/Igniter Module
24. Lid Damper Assembly
25. Thermometer Assembly
26. Bowl
27. Table
28. CharBin™ Retention Chain
29. Burner Assembly
30. Hose & Regulator with Orifice & Clip
31. Rear Panel
32. Leg Frame
33. CharBin™ Fittings
34. CharBin™
35. Locking Castor
36. Castor Insert
37. Leg Frame Bracket Clamp
38. Bottom Rack
39. Matchstick Holder
40. Charcoal Cup
41. Disposable Drip Pan

PARTS LIST • LISTE DES PIÈCES • TEILLISTE

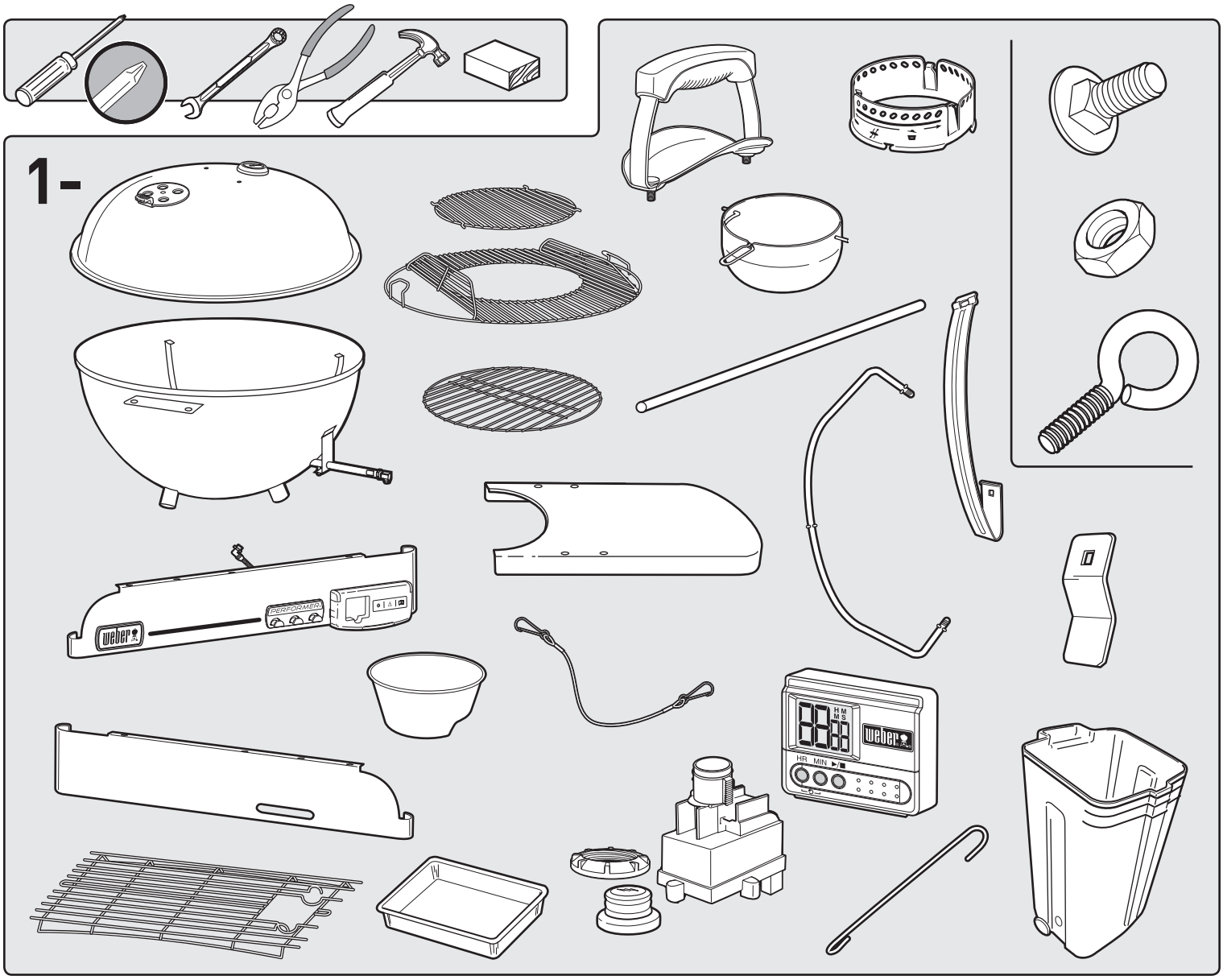

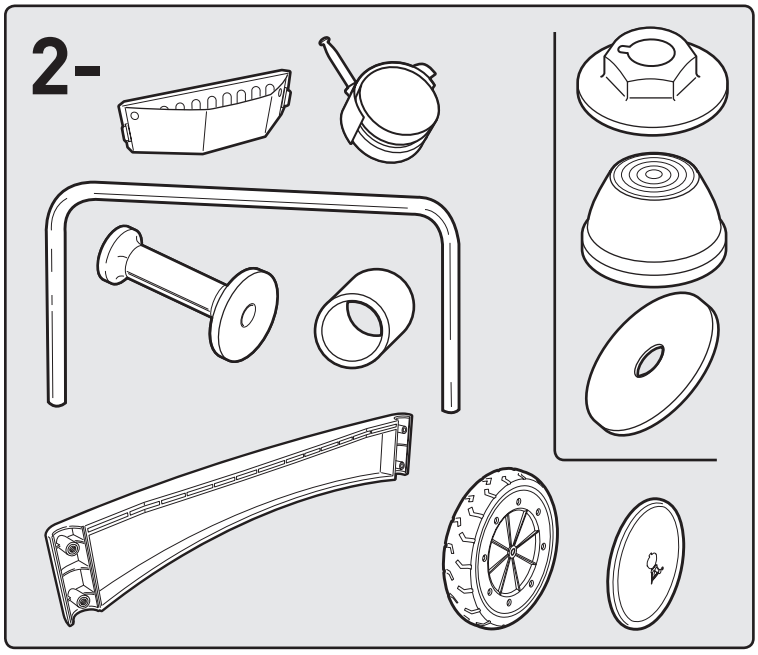

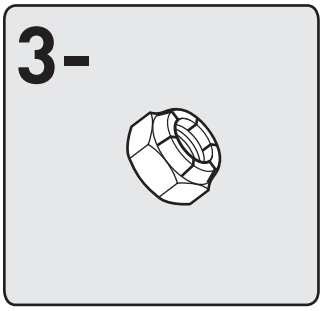

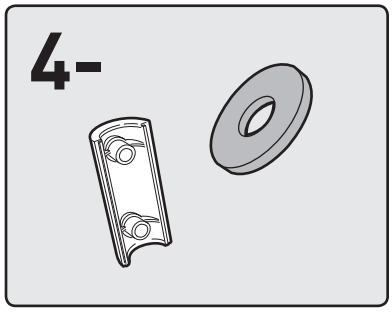

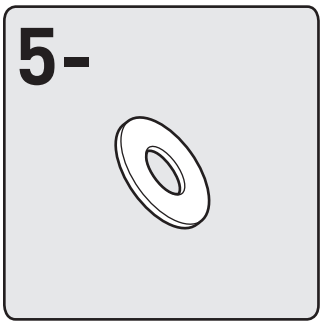

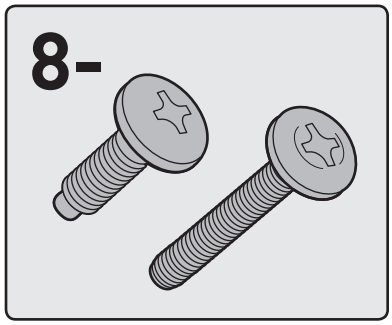

1

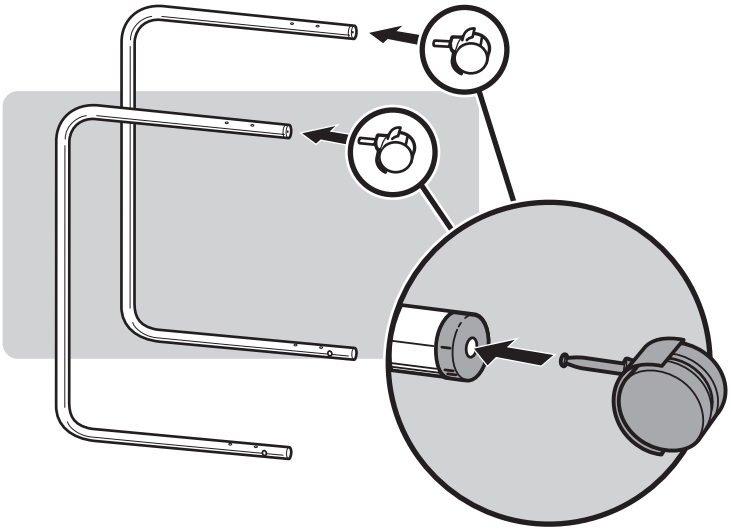

2

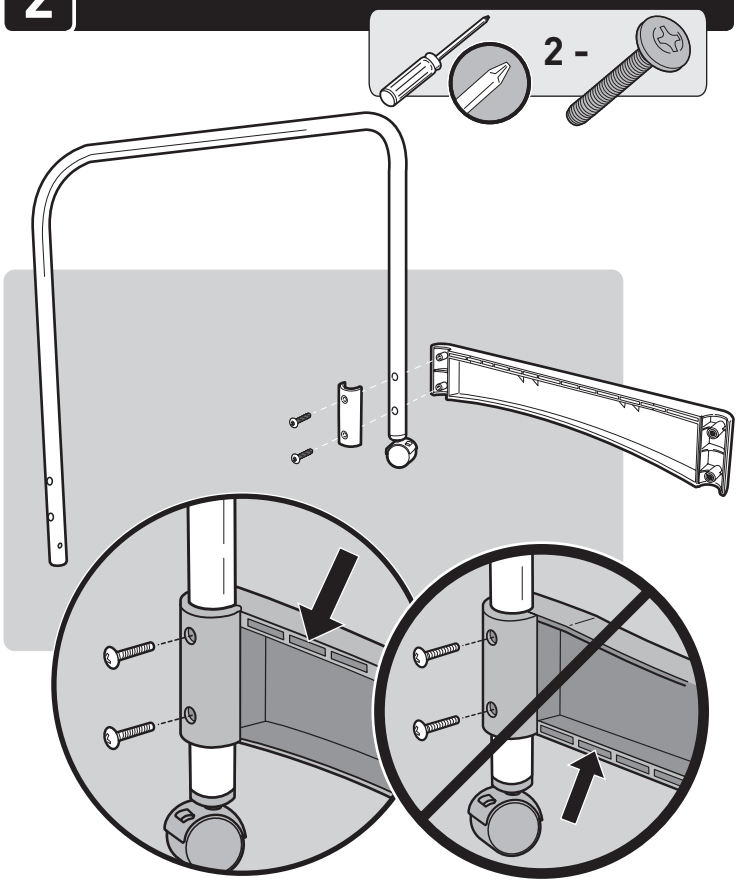

3

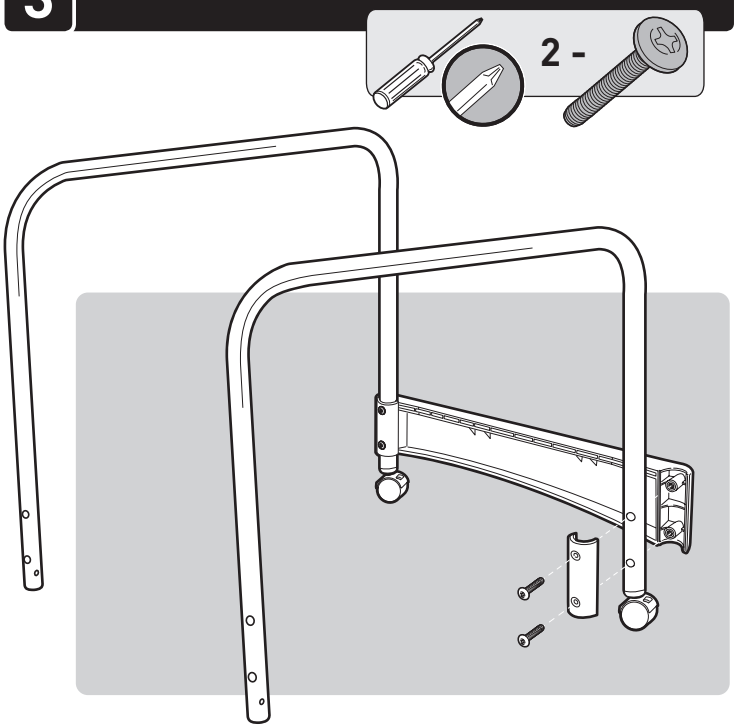

4

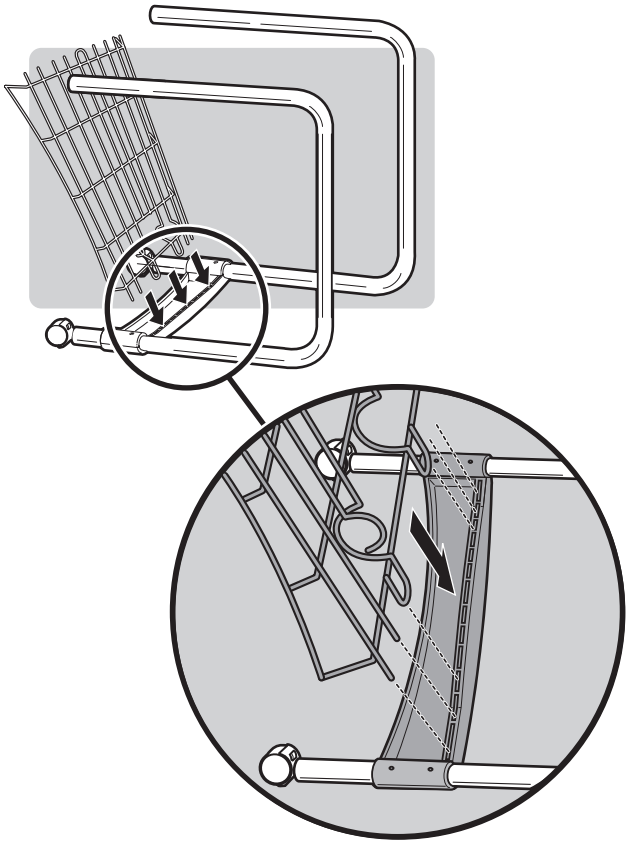

5

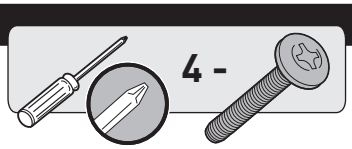

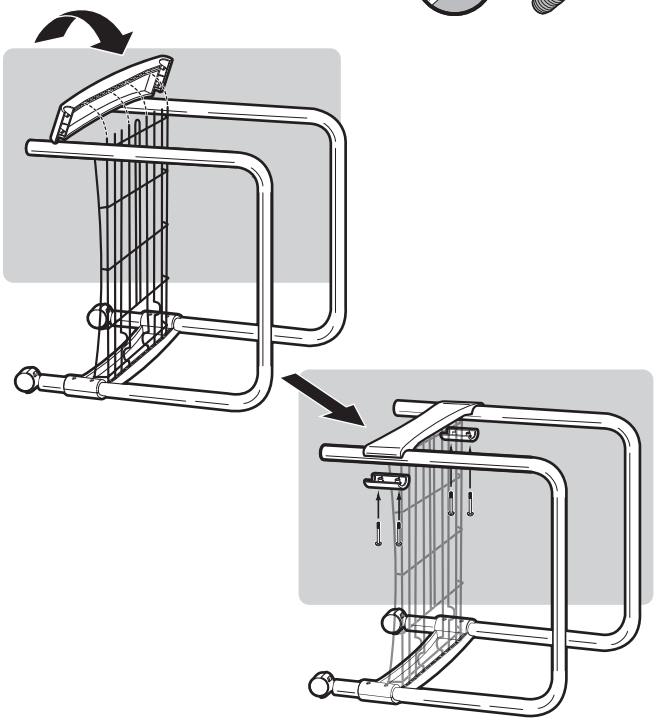

6

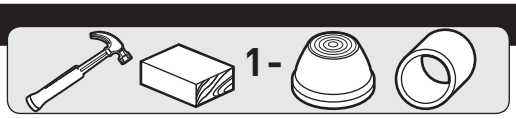

EN ⚠ **IMPORTANT: Be sure to insert wheel spacer before continuing.**

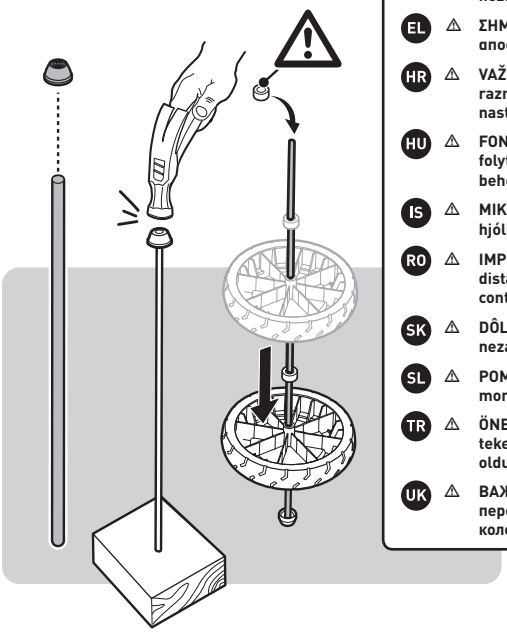

BG ⚠ **ВАЖНО: Уверете се, че сте вкарали дистанционния пръстен, преди да продължите.**

CS ⚠ **DŮLEŽITÉ: Než budete pokračovat, nezapomeňte vložit rozpěrku kola.**

EL ⚠ **ΣΗΜΑΝΤΙΚΟ: Πρέπει να εισάγετε τον αποστάτη τροχού πριν συνεχίσετε.**

HR ⚠ **VAŽNO: Provjerite jeste li postavili razmačnik kotača prije nego što nastavite.**

HU ⚠ **FONTOS: Győződjön meg, hogy a folytatás előtt a kerék távtartót behelyezte.**

IS ⚠ **MIKILVÆGT: Settu millistykkið í fyrir hjólið áður en haldið er áfram.**

RO ⚠ **IMPORTANT: Nu uitați să introduceți distanțierul roților înainte de a continua.**

SK ⚠ **DÔLEŽITÉ: Pred pokračovaním nezabudnite vložiť rozperku kolesa.**

SL ⚠ **POMEMBNO: Pred nadaljevanjem morate vstaviti distančnik za kolo.**

TR ⚠ **ÖNEMLİ: Devam etmeden önce tekerin boşluk ara parçasının takılı olduğundan emin olun.**

UK ⚠ **ВАЖЛИВО! Перш ніж продовжити перевірте, чи встановлено втулку колеса.**

7

BG ⚠ **ВАЖНО: Уверете се, че сте вкарали дистанционния пръстен, преди да продължите.**

CS ⚠ **DŮLEŽITÉ: Než budete pokračovat, nezapomeňte vložit rozpěrku kola.**

EL ⚠ **ΣΗΜΑΝΤΙΚΟ: Πρέπει να εισάγετε τον αποστάτη τροχού πριν συνεχίσετε.**

HR ⚠ **VAŽNO: Provjerite jeste li postavili razmačnik kotača prije nego što nastavite.**

HU ⚠ **FONTOS: Győződjön meg, hogy a folytatás előtt a kerék távtartót behelyezte.**

IS ⚠ **MIKILVÆGT: Settu millistykkið í fyrir hjólið áður en haldið er áfram.**

RO ⚠ **IMPORTANT: Nu uitați să introduceți distanțierul roților înainte de a continua.**

SK ⚠ **DÔLEŽITÉ: Pred pokračovaním nezabudnite vložiť rozperku kolesa.**

SL ⚠ **POMEMBNO: Pred nadaljevanjem morate vstaviti distančnik za kolo.**

TR ⚠ **ÖNEMLİ: Devam etmeden önce tekerin boşluk ara parçasının takılı olduğundan emin olun.**

UK ⚠ **ВАЖЛИВО! Перш ніж продовжити перевірте, чи встановлено втулку колеса.**

EN ⚠ **IMPORTANT: Be sure to insert wheel spacer before continuing.**

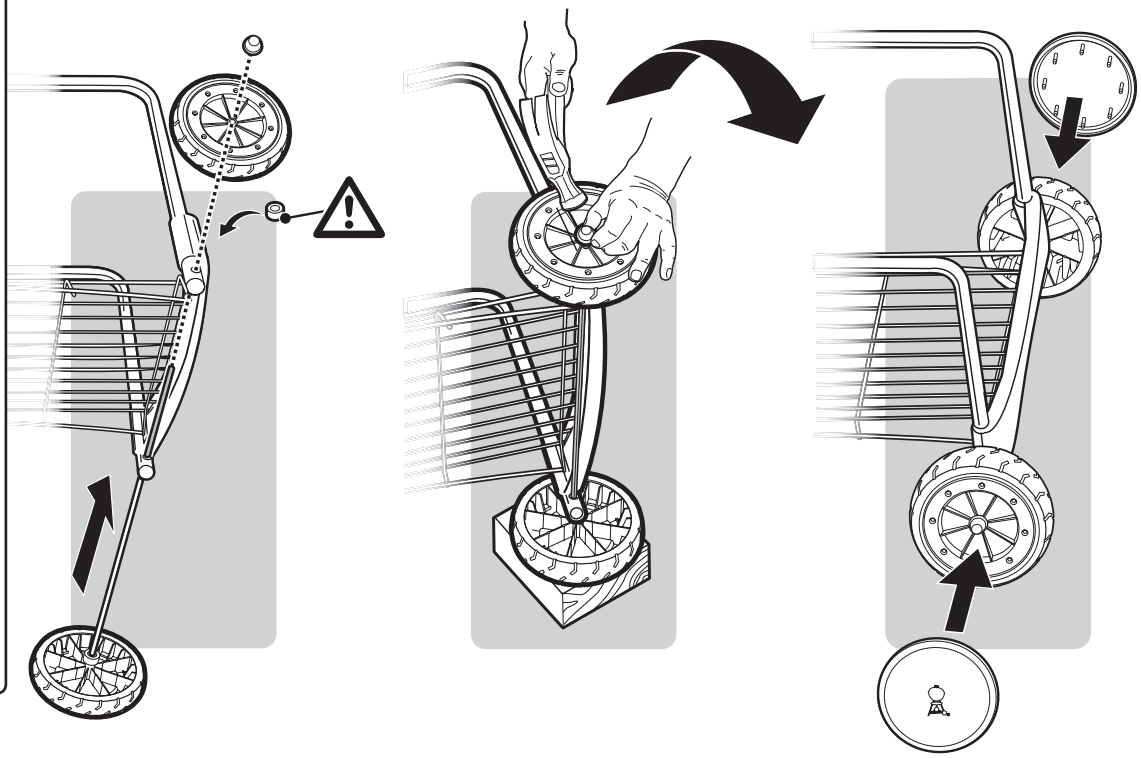

8

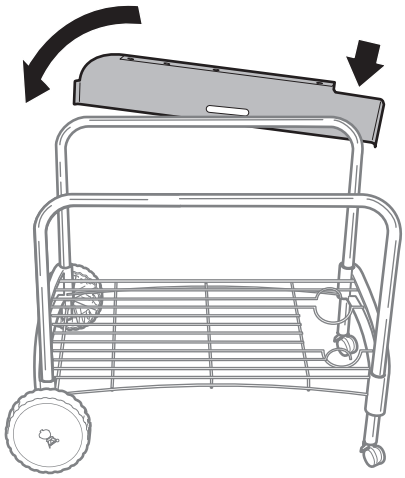

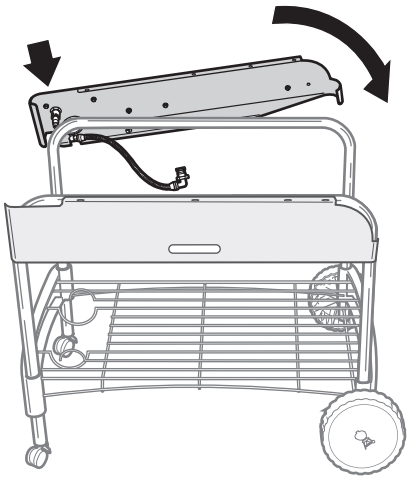

A

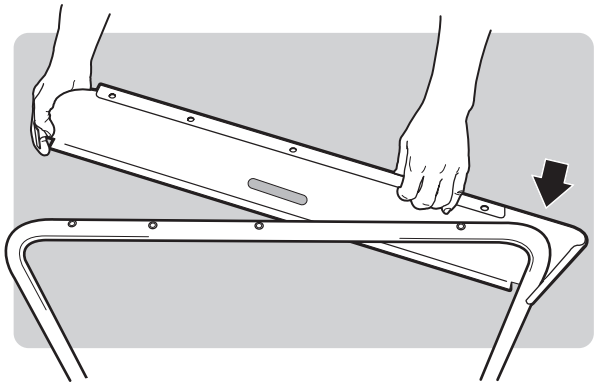

B

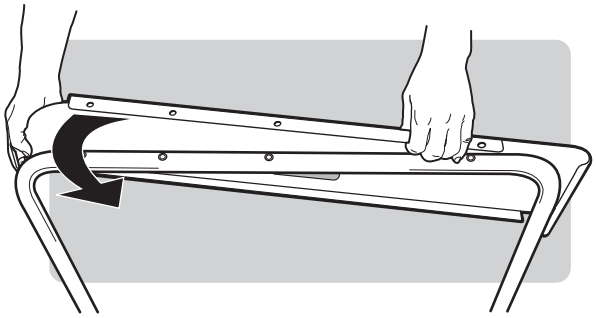

C

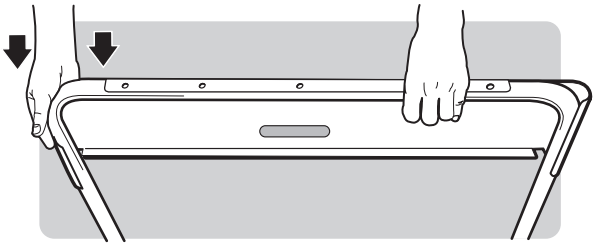

A

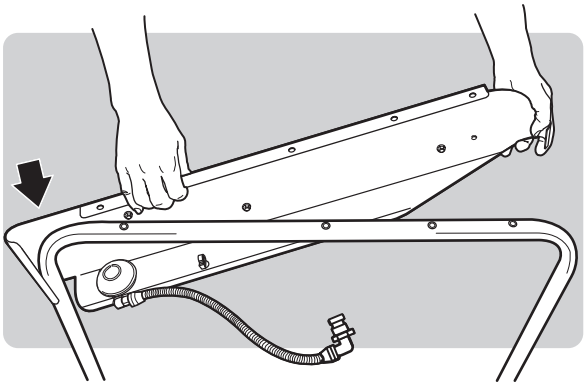

B

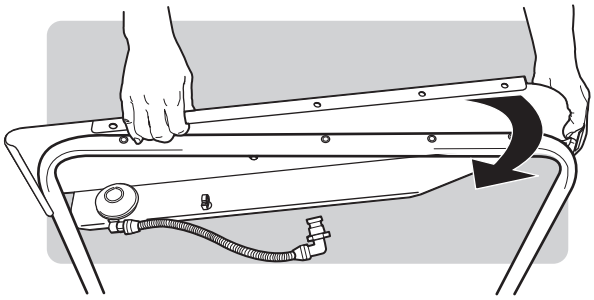

C

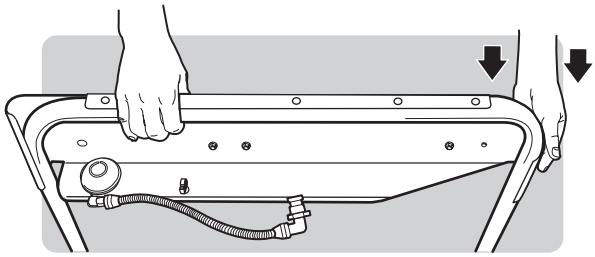

9

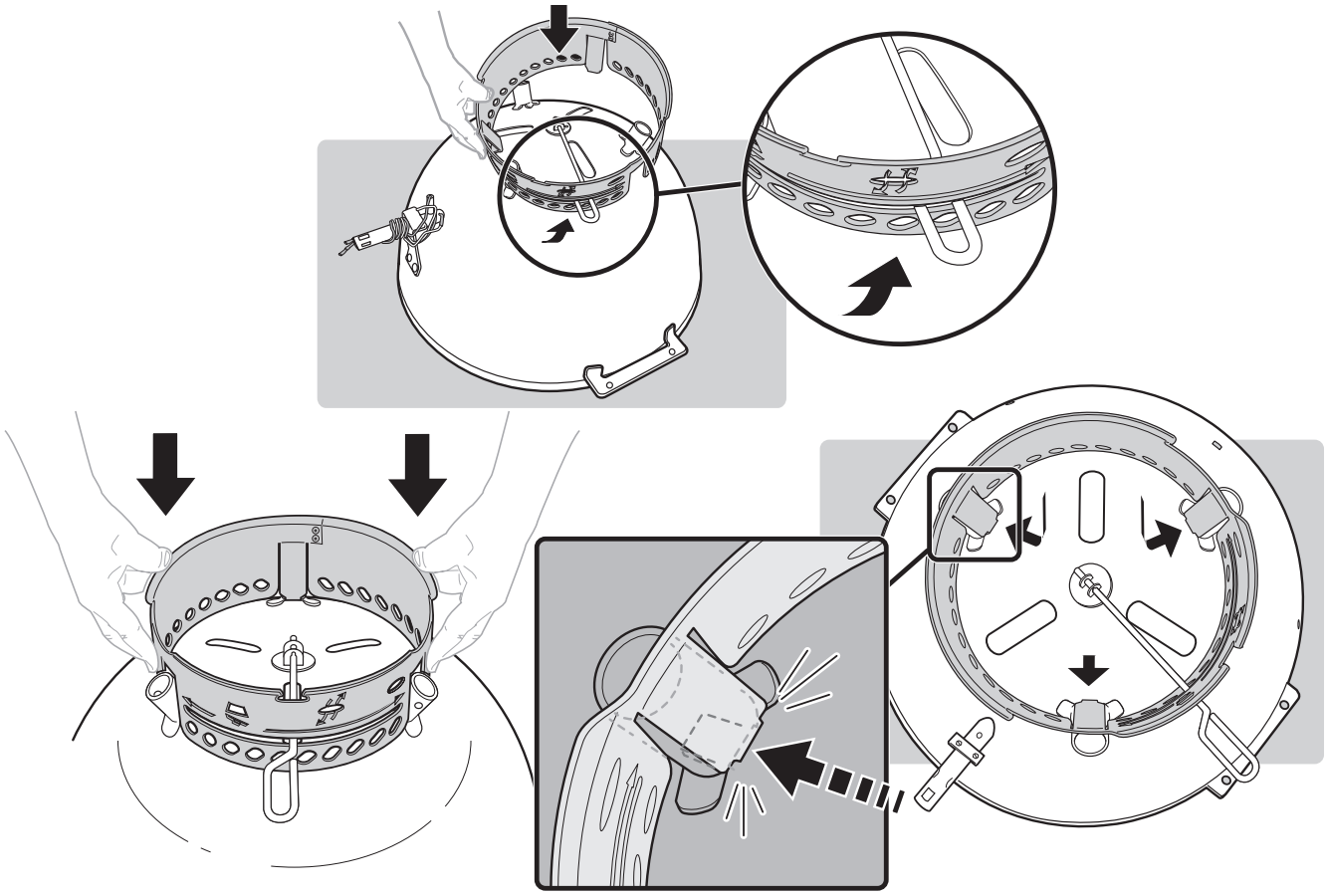

10

BG ⚠ **Затегнете само с ръка.**
Не затягайте напълно никой от винтовете, преди да се монтира както плота, така и блока на съда.

CS ⚠ **Utáhněte pouze prsty.**
Neutahujte šrouby napevno, dokud nebude plně nainstalován pult a sestava vany grilu.

EL ⚠ **Σφίξτε τις βίδες μόνο με το χέρι.**
Μη σφίγγετε τις βίδες τελείως πριν συναρμολογηθεί πλήρως το τραπεζάκι με το μπολ.

HR ⚠ **Zatežite samo prstima.**
Nemojte zatezati do kraja nijedan vijak prije instalacije sklopa stola i posude.

HU ⚠ **Csak ujjal szorítsa meg.**
Csak azután szorítsa meg teljesen a csavarokat, miután az asztalt és a teknőt is felszerelte.

IS ⚠ **Herðið eingöngu með fingrunum.**
Ekki herða alveg neina skrúfu fyrr en bæði borðið og skálin hafa verið sett upp.

RO ⚠ **Strângeți doar la mână.**
Nu strângeți complet șuruburile înainte ca ansamblul mesei și cel al vasului să fie montate.

SK ⚠ **Dotiahnite iba prstami.**
Žiadnu skrutku nedoťahujte úplne, pokiaľ nie je namontovaná súprava stolíka a kotla.

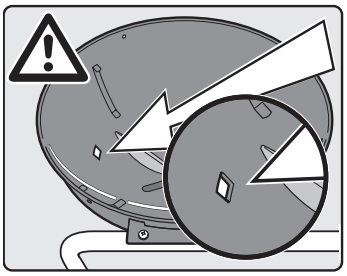

SL ⚠ **Zategujte samo z roko.**
Ne zategujte nobenega vijaka do konca, preden namestite mizo in sestav posode.

TR ⚠ **Sadece Parmaklarınızla Sıkın.**
Masa ve hazne takımının her ikisinin de montajını yapmadan, herhangi bir vidayı tamamen sıkmayın.

UK ⚠ **Затягувати тільки від руки.**
Не затягуйте до упору жоден з гвинтів до установки збірки столу і чаші.

EN ⚠ **Finger Tighten Only.**
Do not fully tighten any of the screws before both the table and bowl assembly have been installed.

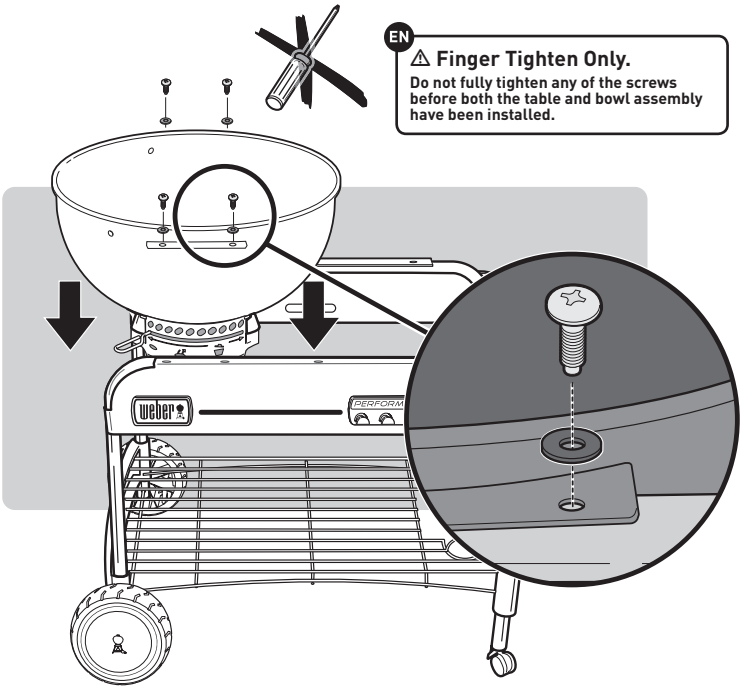

11

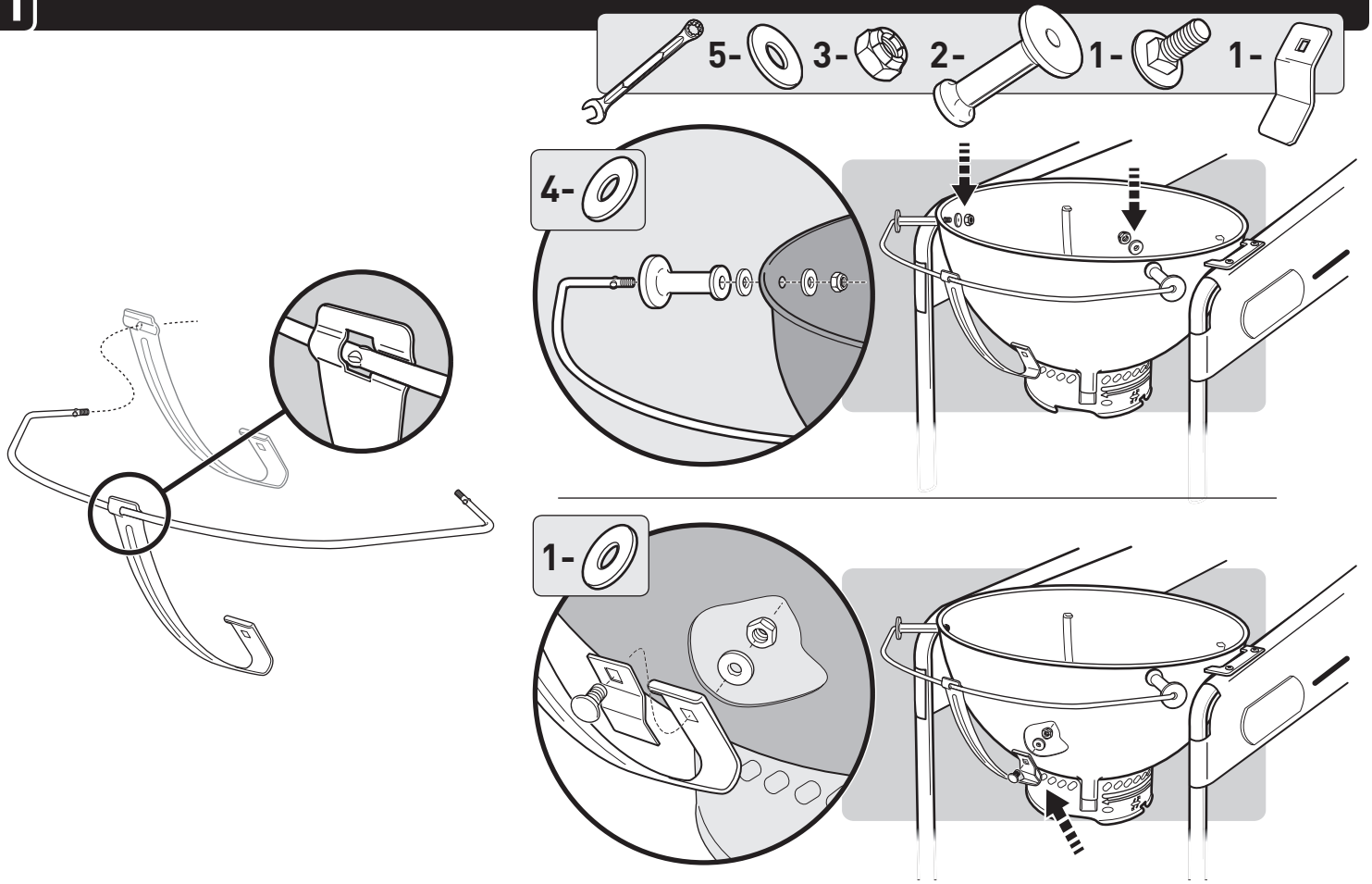

12

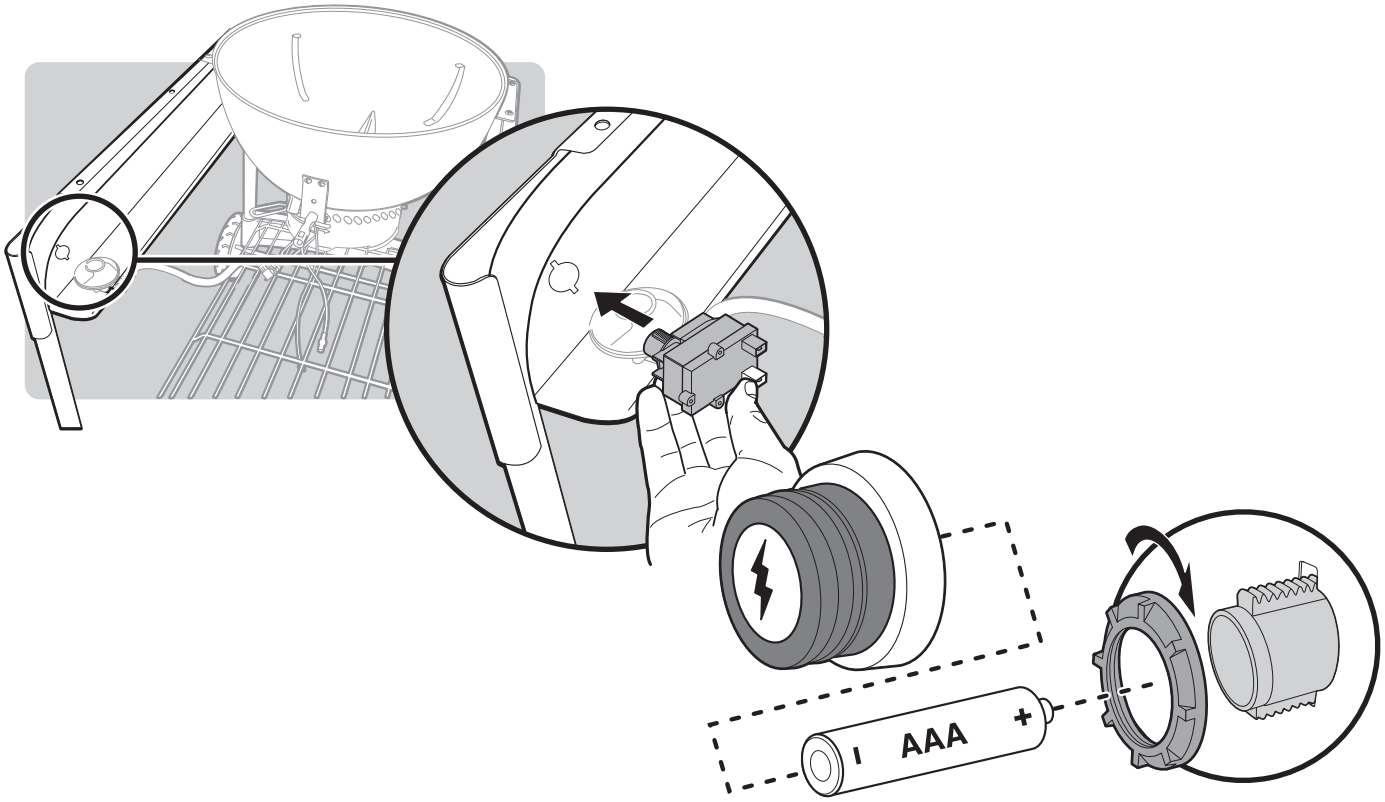

13

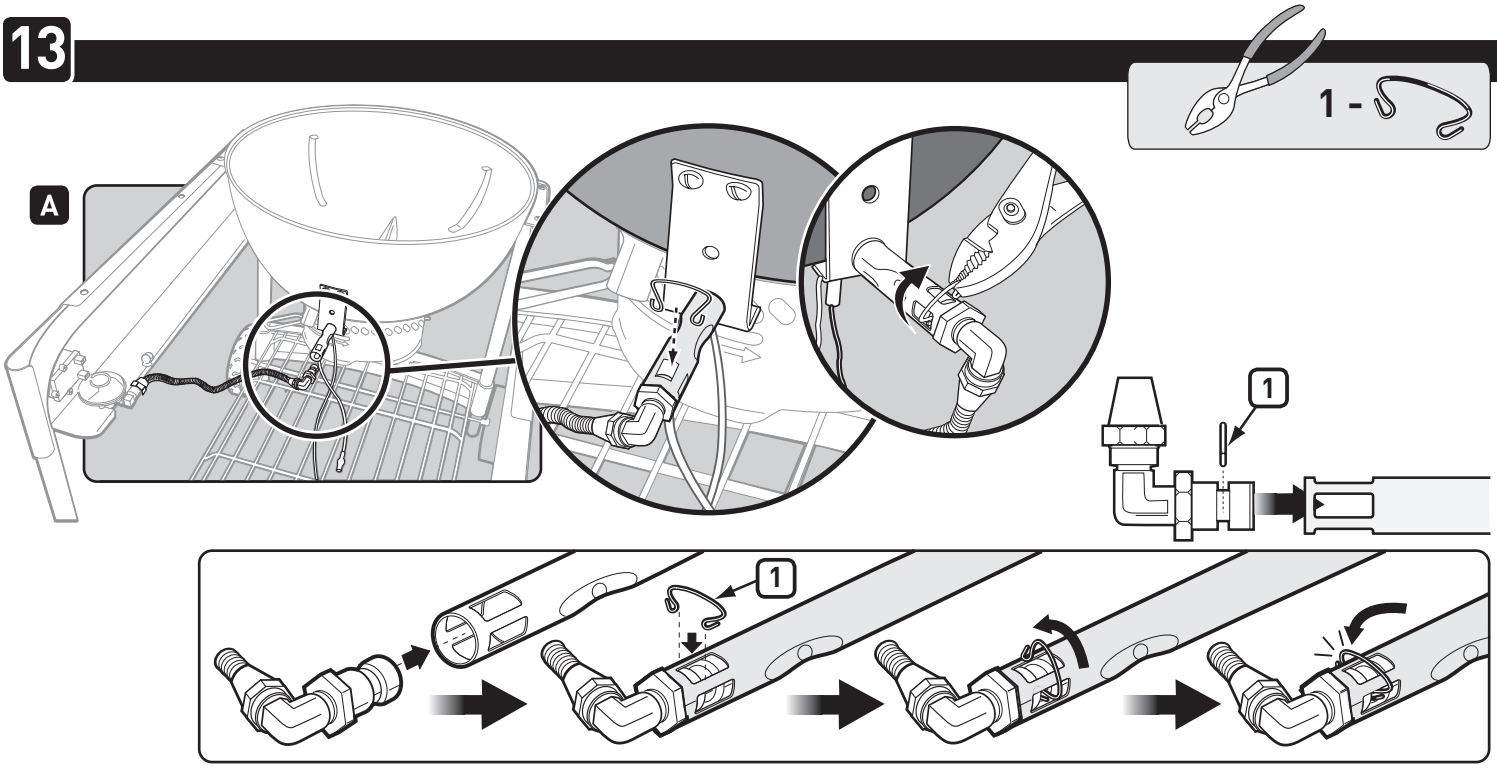

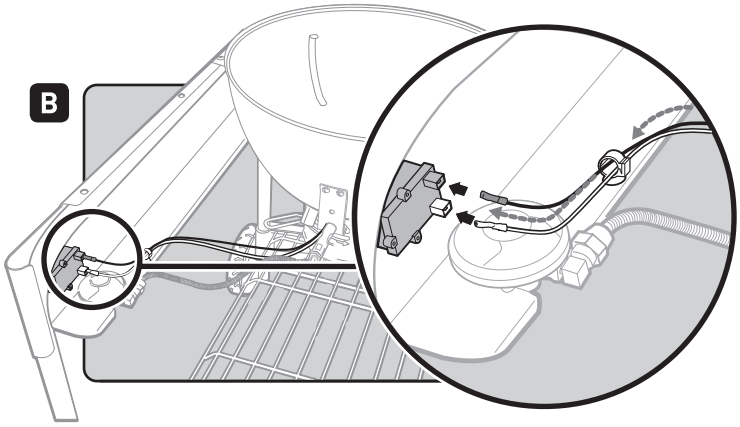

EN

⚠ WARNING

Prior to use, pull the gas hose and orifice to make sure that the retaining clip is in place and that the gas hose and orifice is securely attached inside the burner tube.
A missing retaining clip can cause the gas hose and orifice to move out of the burner tube. This can cause a fire resulting in serious bodily injury or death and damage to property.

⚠ DANGER

Do not use the gas ignition feature if the retaining clip (1) securing the gas line and orifice into the burner tube is missing.
A missing retaining clip can cause the gas hose and orifice to move out of the burner tube. This can cause a fire resulting in serious bodily injury or death and damage to property.

BG

⚠ ПРЕДУПРЕЖДЕНИЕ

Преди употреба, издърпайте маркуча за газта и калибрирания отвор, за да се уверите, че пристягащата скоба е на място си и че маркуча за газта и калибрираният отвор са надеждно закрепени от вътрешната страна на тръбата на горелката.
Липсваща закрепваща скоба може да доведе до изваждане на маркуча за газта и калибрирания отвор от тръбата на горелката. Това може да причини пожар, водещ до тежко телесно нараняване или смърт и повреждане на имущество.

⚠ ОПАСНОСТ

Не използвайте функцията за запалване с газ, ако пристягащата скоба (1), фиксираща тръбопровода за газ и калибрирания отвор (2) към тръбата на горелката, липсва.
Липсваща закрепваща скоба може да доведе до изваждане на маркуча за газта и калибрирания отвор от тръбата на горелката. Това може да причини пожар, водещ до тежко телесно нараняване или смърт и повреждане на имущество.

CS

⚠ VAROVÁNÍ

Před použitím zatáhněte za plynovou hadici a trysku a ujistěte se, že je pojistná příchytka na svém místě a že je plynová hadice i tryska řádně upevněna vevnitř trubky hořáku.
Chybějící pojistná příchytka může způsobit vypadnutí plynové hadice a trysky z trubky hořáku. To může způsobit vznik požáru s následkem závažného či smrtelného poranění a poškození majetku.

⚠ NEBEZPEČÍ

Nepoužívejte funkci plynového zapalování, pokud chybí pojistná příchytka (1), která drží hadici plynu a trysku (2) uvnitř trubky hořáku.
Chybějící pojistná příchytka může způsobit vypadnutí plynové hadice a trysky z trubky hořáku. To může způsobit vznik požáru s následkem závažného či smrtelného poranění a poškození majetku.

13

EL

⚠ ΠΡΟΕΙΔΟΠΟΙΗΣΗ:

Πριν από τη χρήση, τραβήξτε τον εύκαμπτο σωλήνα αερίου και το στόμιο για να εξασφαλίσετε ότι το κλιπ συγκράτησης βρίσκεται στη θέση του και ο εύκαμπτος σωλήνας αερίου και το στόμιο έχουν προσαρτηθεί με ασφάλεια στο εσωτερικό του εύκαμπτου σωλήνα καυστήρα.
Ένα κλιπ συγκράτησης που λείπει μπορεί να προκαλέσει μετακίνηση του εύκαμπτου σωλήνα αερίου και του στομίου έξω από τον εύκαμπτο σωλήνα καυστήρα. Αυτό μπορεί να προκαλέσει πυρκαγιά με επακόλουθο σοβαρό ατομικό τραυματισμό ή θανατηφόρο ατύχημα και υλικές ζημιές.

⚠ ΚΙΝΔΥΝΟΣ

Μη χρησιμοποιείτε το χαρακτηριστικό έναυσης αερίου, εάν λείπει το κλιπ συγκράτησης (1) που ασφαλίζει τη γραμμή αερίου και το στόμιο (2) μέσα στον εύκαμπτο σωλήνα.
Ένα κλιπ συγκράτησης που λείπει μπορεί να προκαλέσει μετακίνηση του εύκαμπτου σωλήνα αερίου και του στομίου έξω από τον εύκαμπτο σωλήνα καυστήρα. Αυτό μπορεί να προκαλέσει πυρκαγιά με επακόλουθο σοβαρό ατομικό τραυματισμό ή θανατηφόρο ατύχημα και υλικές ζημιές.

HR

⚠ UPOZORENJE

Prije korištenja, izvucite crijevo za plin i otvor kako biste bili sigurni da je spojnica na mjestu i da su crijevo za plin i otvor sigurno priključeni unutar cijevi plamenika.
Nedostatak spojnice može uzrokovati da se crijevo za plin i otvor pomaknu iz cijevi za plamenik. Ovo može uzrokovati požar što dovodi do ozbiljnih tjelesnih ozljeda ili smrti i oštećenja imovine.

⚠ OPASNOST

Nemojte koristiti funkciju paljenja plina ako nedostaje spojnica (1) koja osigurava vod plina i otvor (2) u cijevi plamenika.
Nedostatak spojnice može uzrokovati da se crijevo za plin i otvor pomaknu iz cijevi za plamenik. Ovo može uzrokovati požar što dovodi do ozbiljnih tjelesnih ozljeda ili smrti i oštećenja imovine.

HU

⚠ FIGYELMEZTETÉS

Használat előtt húzza ki a gáztömlőt és nyílást és ellenőrizze, hogy a rögzítőkapocs a helyén van, és, hogy a gáztömlő és nyílás megfelelően rögzítve van az égőfej csőben.
A hiányzó rögzítőkapocs miatt a gáztömlő és nyílás elmozdulhat az égőfej csőből. Ez tüzet okozhat, ami súlyos sérüléseket, halált vagy vagyoni károkat eredményezhet.

⚠ VESZÉLY

Ne használja a gázgyújtási funkciót, ha hiányzik a rögzítőkapocs (1) amely a gázvezetéket és nyílást (2) az égőfej csőbe rögzíti.
A hiányzó rögzítőkapocs miatt a gáztömlő és nyílás elmozdulhat az égőfej csőből. Ez tüzet okozhat, ami súlyos sérüléseket, halált vagy vagyoni károkat eredményezhet.

IS

⚠ VIÐVÖRUN

Fyrir notkun skal toga í gasslönguna og opið til að tryggja að festingarklemman sé trygg og að gasslangan og opið séu fest tryggilega innan í brennararörinu.
Ef festingarklemmu vantar getur það valdið því að gasslanga og op færist út úr brennararörinu. Slíkt getur valdið eldi sem veldur alvarlegu líkamstjóni, dauða eða skemmdum á eignum.

⚠ HÆTTA

Ekki nota gaskveiki ef festingarklemman (1) sem heldur gasleiðslunni og opinu (2) í brennararörinu vantar.
Ef festingarklemmu vantar getur það valdið því að gasslanga og op færist út úr brennararörinu. Slíkt getur valdið eldi sem veldur alvarlegu líkamstjóni, dauða eða skemmdum á eignum.

RO

⚠ AVERTIZARE

Înainte de utilizare, trageți de furtunul de gaz și de orificiu pentru a garanta fixarea colierului de fixare și fixarea furtunului și a orificiului de gaz în interiorul conductei arzătorului.
Un colier de fixare care lipsește poate determina desprinderea furtunului și a orificiului de gaz de la conducta arzătorului. Acest lucru poate duce la răniri serioase sau la deces și deteriorarea proprietății.

⚠ PERICOL

Nu utilizați funcția de aprindere a gazului dacă colierul de fixare (1) care fixează conducta de gaz și orificiul (2) la conducta arzătorului lipsește.
Un colier de fixare care lipsește poate determina desprinderea furtunului și a orificiului de gaz de la conducta arzătorului. Acest lucru poate duce la răniri serioase sau la deces și deteriorarea proprietății.

13

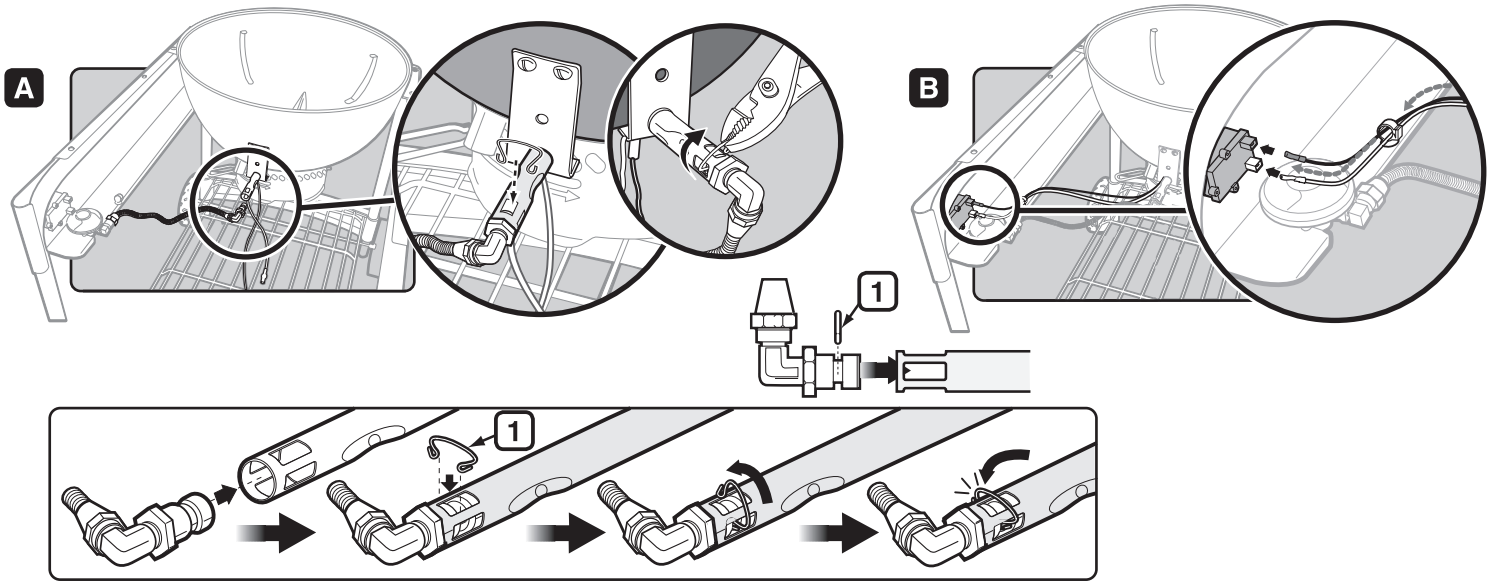

SK

⚠VAROVANIE

Pred použitím potiahnite plynovú hadicu a otvor, aby ste sa uistili, že úchyt je na svojom mieste a že plynová hadica a otvor sú bezpečne pripevnené vnútri rúrky horáka.
Chýbajúci úchyt môže spôsobiť uvoľnenie plynovej hadice a otvoru z rúrky horáka. To môže spôsobiť požiar, ktorý môže spôsobiť vážne alebo smrteľné poranenia a škody na majetku.

⚠ NEBEZPEČENSTVO

Nepoužívajte plynové zapaľovanie, ak úchyt (1), upevňujúci plynové potrubie a otvor (2) k rúrke horáka chýba.
Chýbajúci úchyt môže spôsobiť uvoľnenie plynovej hadice a otvoru z rúrky horáka. To môže spôsobiť požiar, ktorý môže spôsobiť vážne alebo smrteľné poranenia a škody na majetku.

SL

OPOZORILO

Pred uporabo povlecite za plinsko cev in odprtino ter tako preverite, da je zadrževalna spojka na svojem mestu in da sta plinska cev in odprtina varno pritrjena na cev gorilnika.
Manjkajoča zadrževalna spojka lahko povzroči, da plinska cev in ustje (odprtina) padeta iz cevi gorilnika. To lahko povzroči požar in hude telesne poškodbe ali smrt ali materialno škodo.

⚠ NEVARNO

Ne uporabljajte vžigalnika, če zadrževalna spojka (1), ki pritrjuje plinsko linijo in ustje (odprtino) (2) v cev gorilnika, manjka.
Manjkajoča zadrževalna spojka lahko povzroči, da plinska cev in ustje (odprtina) padeta iz cevi gorilnika. To lahko povzroči požar in hude telesne poškodbe ali smrt ali materialno škodo.

TR

⚠ UYARI

Kullanmadan önce, tespit klipsinin yerinde olduğundan ve gaz hortumu ve orifisin sağlam şekilde brülör tüpüne takıldığından emin olmak için gaz hortumunu ve orifisini çekin.
Tespit klipsinin takılı olmaması, gaz hortumunun ve orifisin brülör tüpünden çıkmasına neden olabilir. Buda mal kayıpları, ciddi yaralanmalar ve hatta ölümle sonuçlanabilecek yangınlara neden olabilir.

⚠ TEHLİKE

Gaz hattı ve orifisi (2) brülör tüpüne sabitleyen tespit klipsi (1) bulunmuyorsa, gazla tutuşturma özelliğini kullanmayın.
Tespit klipsinin takılı olmaması, gaz hortumunun ve orifisin brülör tüpünden çıkmasına neden olabilir. Buda mal kayıpları, ciddi yaralanmalar ve hatta ölümle sonuçlanabilecek yangınlara neden olabilir.

UK

⚠ ОБЕРЕЖНО

Перед використанням потягніть за газовий шланг і частину з отвором, щоб переконатися у тому, що фіксатор знаходиться на місці, а газовий шланг та частина з отвором надійно прикріплені всередині трубки пальника.
Якщо фіксатор відсутній, газовий шланг та частина з отвором можуть висмикнутись з трубки пальника. Це може призвести до пожежі, яка може спричинити пошкодження майна, значні травми або смерть.

⚠ НЕБЕЗПЕКА!

Не використовуйте газовий запальник, якщо відсутній фіксатор (1), який кріпить газовий шланг та частину з отвором (2) до трубки пальника.
Якщо фіксатор відсутній, газовий шланг та частина з отвором можуть висмикнутись з трубки пальника. Це може призвести до пожежі, яка може спричинити пошкодження майна, значні травми або смерть.

14

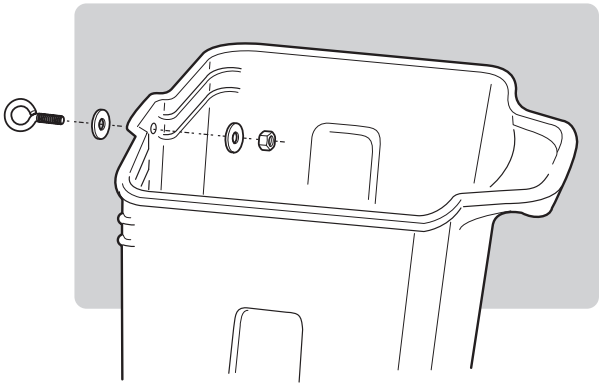

15

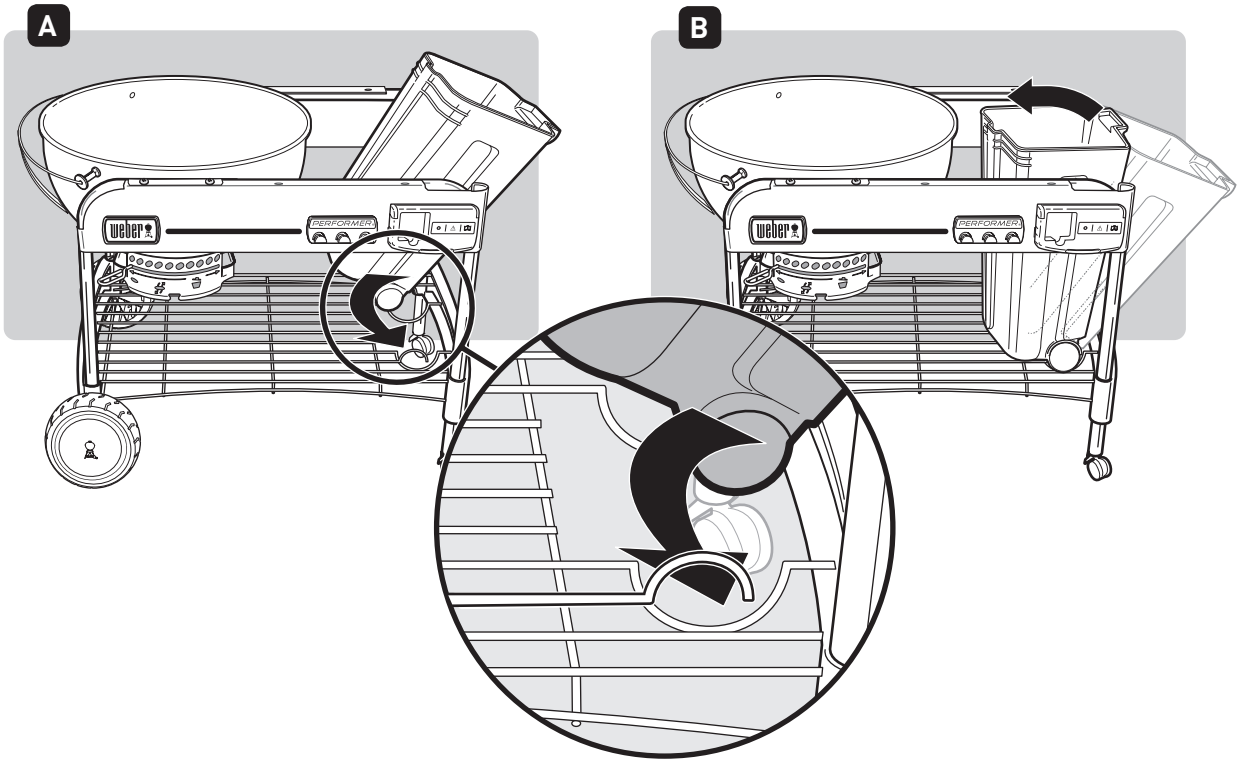

16

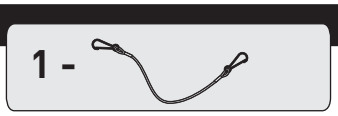

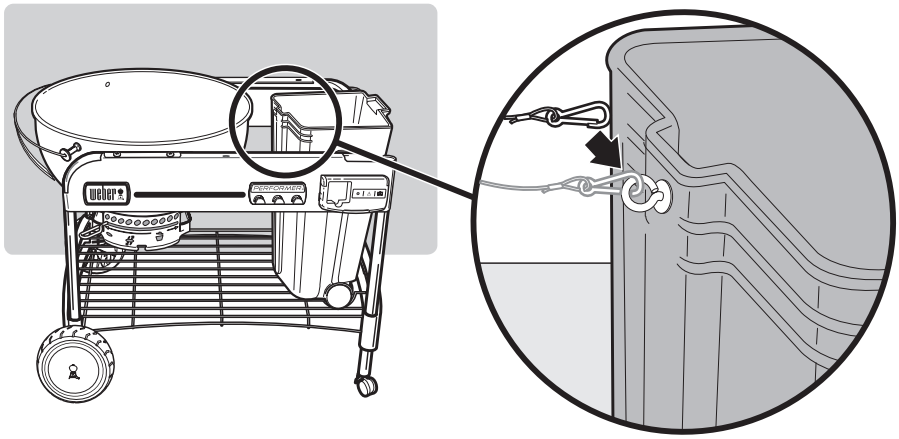

17

4 -

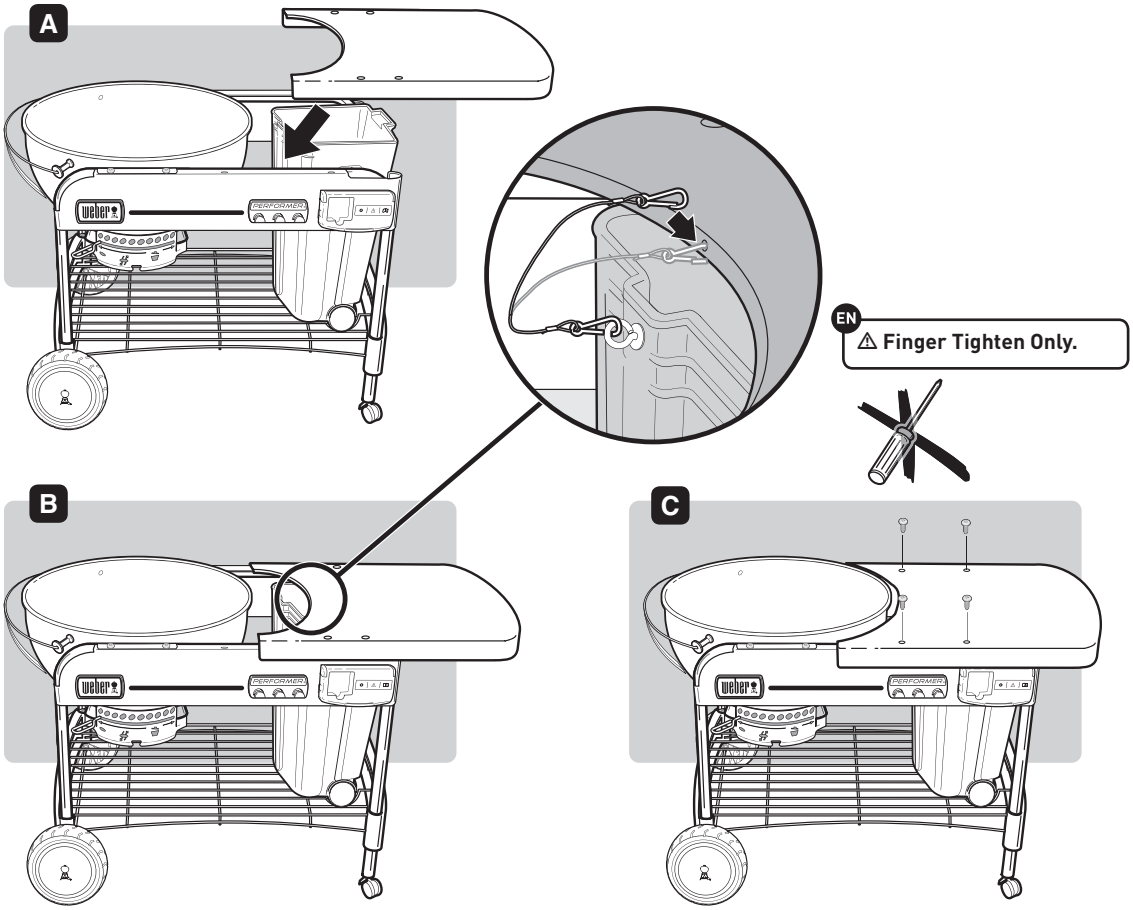

BG ⚠ Затегнете само с ръка.

CS ⚠ Utáhněte pouze prsty.

EL ⚠ Σφίξτε τις βίδες μόνο με το χέρι.

HR ⚠ Zatežite samo prstima.

HU ⚠ Csak ujjal szorítsa meg.

IS ⚠ Herðið eingöngu með fingrunum.

RO ⚠ Strângeți doar la mână.

SK ⚠ Dotiahnite iba prstami.

SL ⚠ Zategujte samo z roko.

TR ⚠ Sadece Parmaklarınızla Sıkın.

UK ⚠ Затягувати тільки від руки.

18

EN Fully tighten all eight screws.

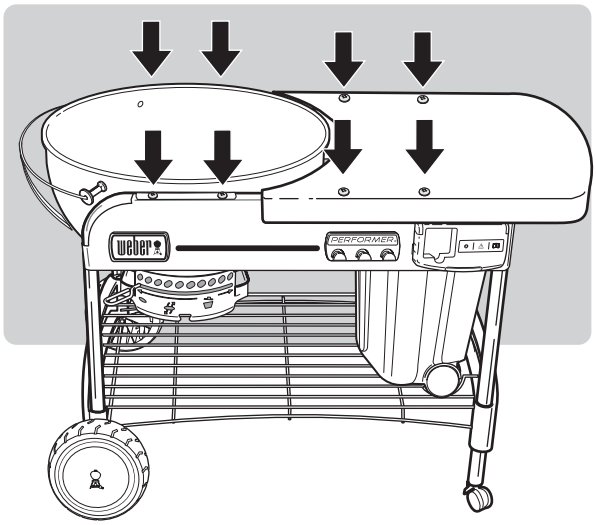

BG Затегнете напълно и осемте винта.

CS Utáhněte všech osm šroubů napevno.

EL Σφίξτε καλά και τις οκτώ βίδες.

HR Zategnite do kraja svih osam vijaka.

HU Teljesen szorítsa meg mind a nyolc csavart.

IS Herðið alveg allar átta skrúfur.

RO Strângeți complet toate cele opt șuruburi.

SK Úplne dotiahnite všetkých 8 skrutiek.

SL Zategnite vseh osem vijakov.

TR Sekiz vidanın tümünü tam olarak sıkın.

UK Затягніть всі вісім гвинтів до упору.

19

EN ⚠ **Maximum 30 lb. / 13.7 kg. bag of charcoal. Bag of charcoal should be placed directly in CharBin™ Storage Container.**

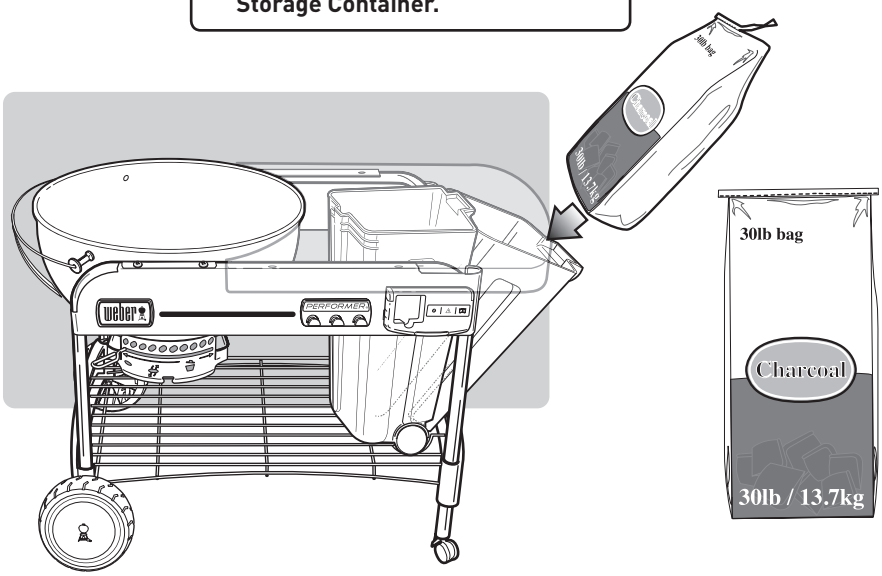

BG ⚠ **Максимум 13,7 кг / 30 lbs. торба с въглища. Торбата с въглища трябва да се постави директно в контейнера за съхранение CharBin™.**

CS ⚠ **Maximálně 13,7 kg (30 librový) pytel dřevěného uhlí. Pytel s dřevěným uhlím vložte přímo do úložného kontejneru CharBin™.**

EL ⚠ **Μέγιστο 13,7 kg / 30 lbs. σακούλα με κάρβουνα. Η σακούλα με κάρβουνα πρέπει να τοποθετείται απευθείας στο δοχείο αποθήκευσης CharBin™.**

HR ⚠ **Vrećica ugljena od maksimalno 13,7 kg/30 lbs. Vrećicu ugljena treba izravno postaviti u spremnik za skladištenje CharBin™.**

HU ⚠ **Maximum 13,7 kg. / 30 lbs. faszénzsák. A faszénzsákot helyezze közvetlenül a CharBin™ tárolótartályba.**

IS ⚠ **Hámark 13,7 kg kolapoki. Setja skal kol beint í CharBin™ geymi.**

RO ⚠ **Un sac de cărbuni de maxim 13,7 kg/30 lbs. Sacul de cărbuni trebuie așezat direct în coșul de depozitare CharBin™.**

SK ⚠ **Maximálne 13,7 kg / 30 libier vrecka dreveného uhlia. Vrecko dreveného uhlia by sa malo položiť priamo do skladovacieho kontajnera CharBin™.**

SL ⚠ **Največ 13,7 kg / 30 funtov vreča oglja. Vrečo morate položiti neposredno v CharBin™ posodo za shrambo oglja.**

TR ⚠ **Maksimum 13,7 kg / 30 libre kömür torbası. Kömür torbası doğrudan Charbin™ Saklama Kabına konulmalıdır.**

UK ⚠ **Максимум 13,7 кг / 30-фунтовий мішок вугілля. Мішок деревного вугілля слід встановити безпосередньо у контейнер для зберігання CharBin™.**

20

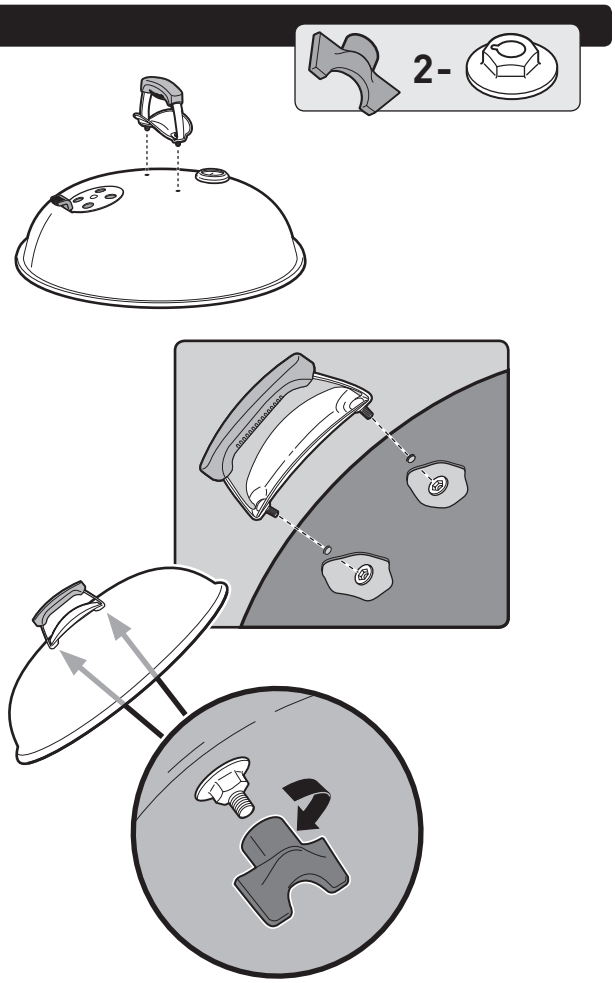

21

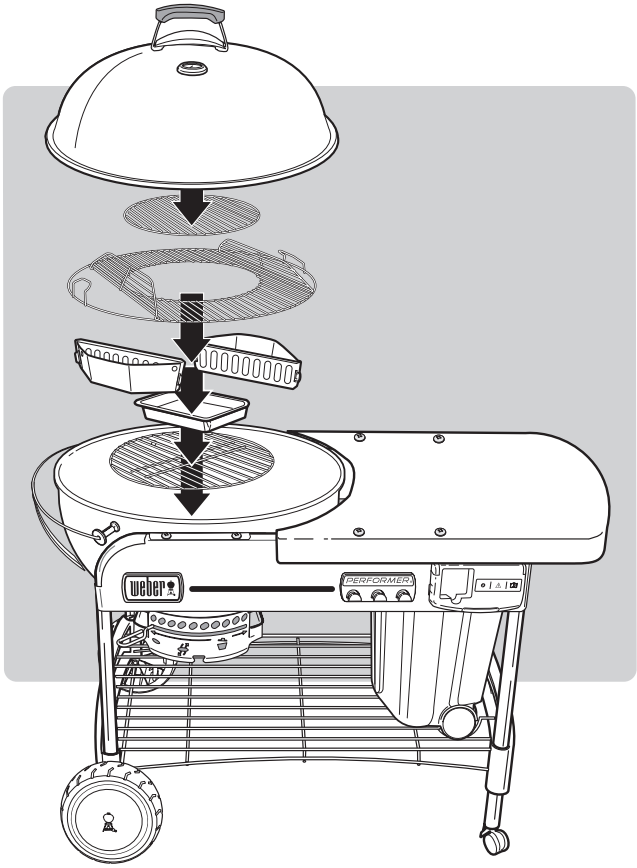

22

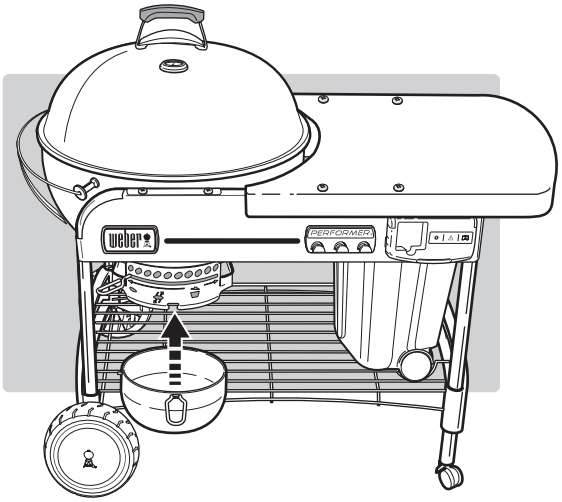

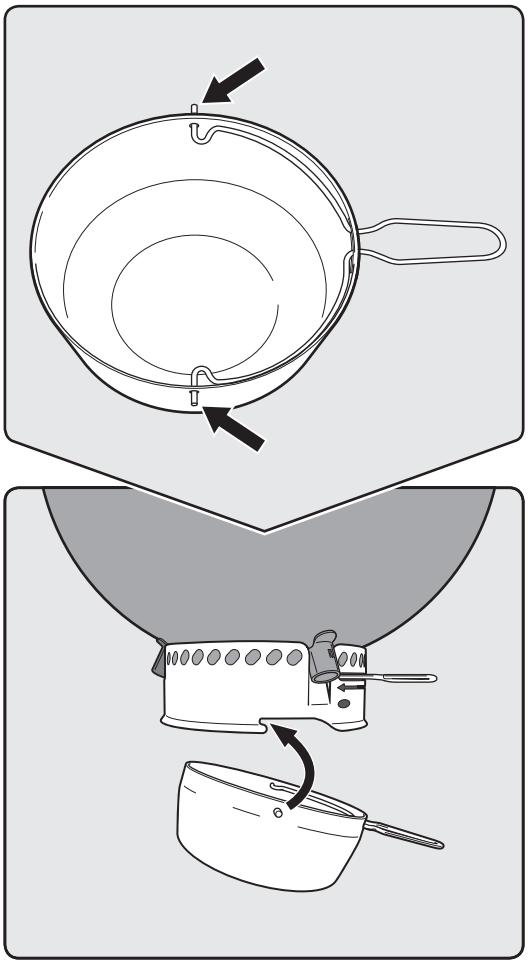

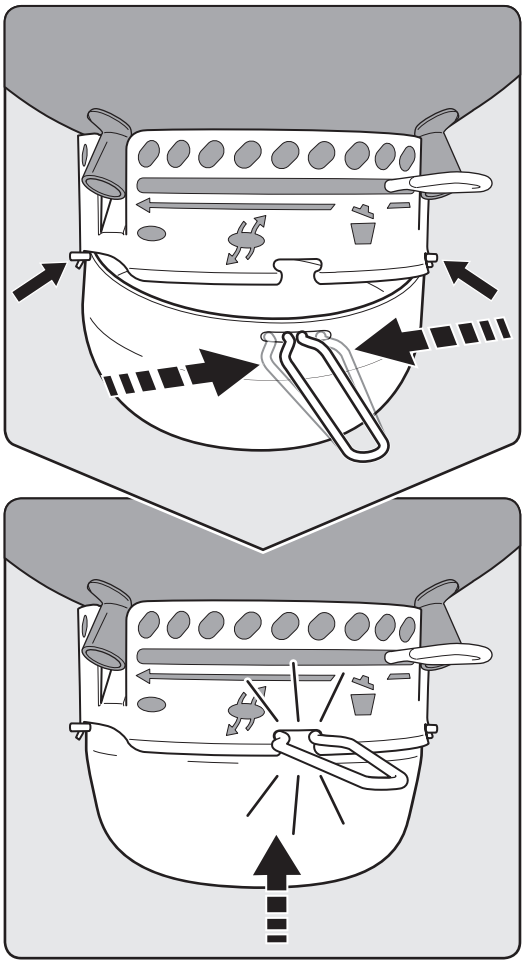

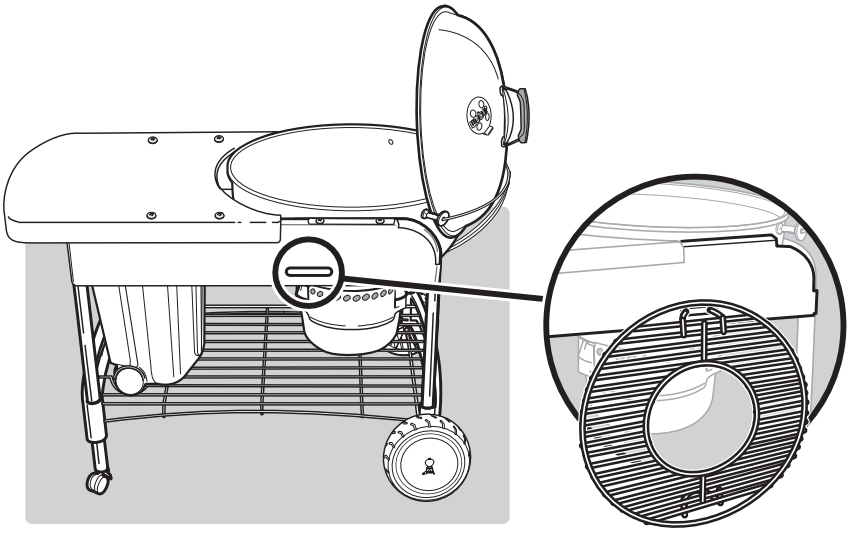

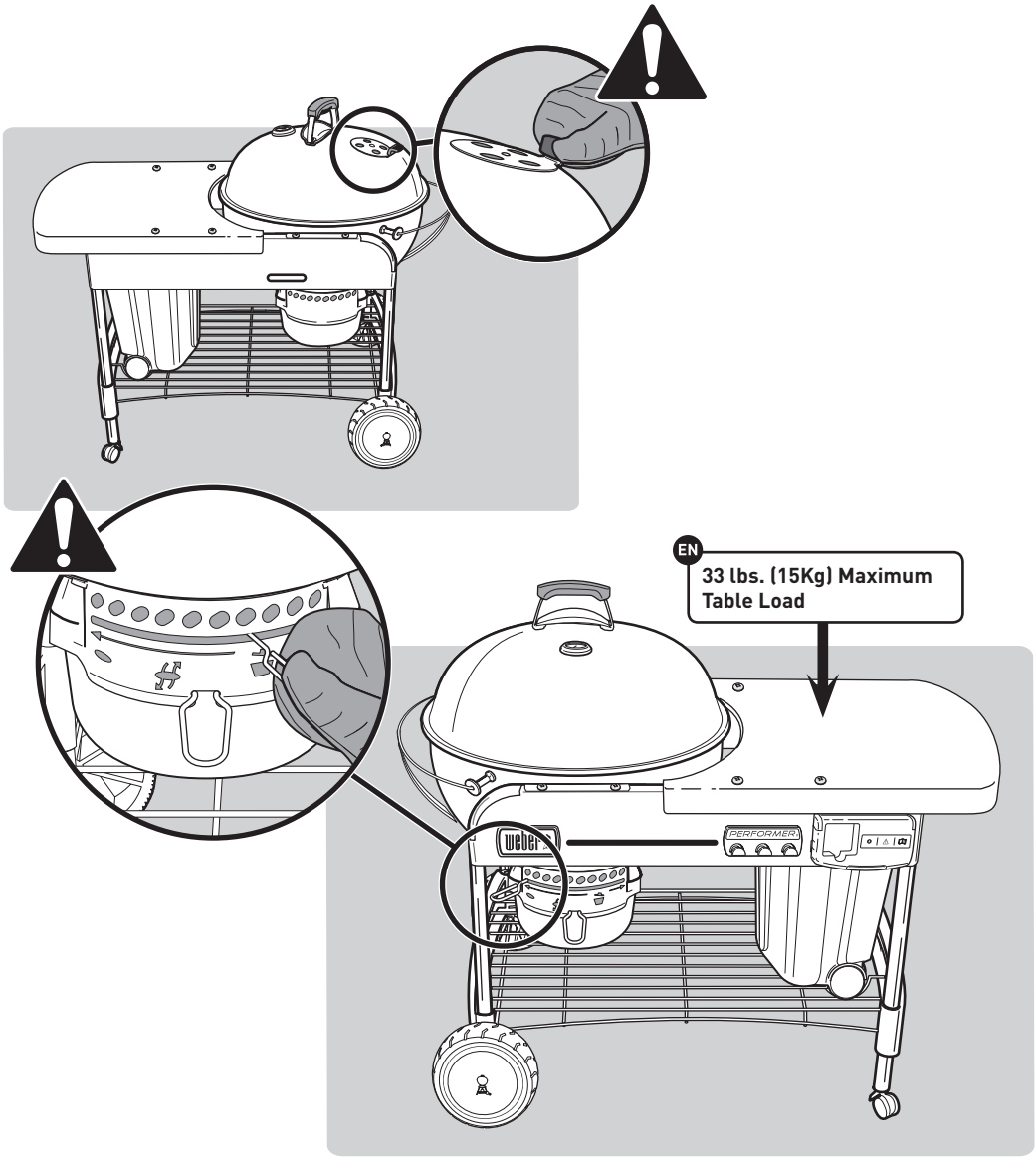

- **BG** 15 кг (33 lbs.) Максимално натоварване на таблата
- **CS** 15 kg (33 liber) Maximální zatížení stolku
- **EL** 15Kg (33 lbs.) Μέγιστο φορτίου πάγκου
- **HR** 15 kg (33 lbs.) Maksimalno opterećenje stola
- **HU** 15Kg (33 lbs.) Maximális asztalterhelés
- **IS** 15 kg Hámarksþungi á borði
- **RO** Sarcină maximă pe masă: maxim 15 kg (33 lbs)
- **SK** 15 Kg (33 libier) Maximálne zaťaženie stola
- **SL** 15 kg (33 funtov) Maksimalna obremenitev mize
- **TR** 15 kg (33 libre) Masanın Taşıyabileceği Maksimum Yük
- **UK** 15 кг (33 фунтів) Максимальне навантаження на стіл

GENERAL INSTRUCTIONS

If you have questions or need advice regarding your grill or its safe operation, please log onto **www.weber.com**.

- These instructions will give you the minimum requirements for assembling your Weber® barbecue. Please read the instructions carefully before using your Weber® barbecue. Improper assembly can be dangerous.
- Not for use by children.
- This Weber® barbecue is designed for use with propane or a propane/butane gas mix only. Do not use with natural gas. The valve and regulator are for propane or a propane/butane gas mix only.
- This Weber® gas barbecue is not intended for commercial use.
- The use of alcohol and/or prescription or non-prescription drugs may impair the consumer's ability to properly assemble or safely operate the appliance.

FEATURES

A) Exclusive Touch-N-Go™ gas ignition system takes the hassle out of lighting charcoal briquettes **(1)**. Simply push and hold the button and the system gas burner ignites, starting the charcoal for you. No dangerous liquid starters to use or store, and no more liquid starter aftertaste.
B) CharBin™ storage container holds a bag of charcoal with a maximum weight of 13.7 kg **(2)**. The bag of charcoal should be placed directly in the CharBin™ storage container.
C) Metal work surface serves as a great worktop and covers the CharBin™ storage container to keep briquettes dry **(3)**.
D) Convenient bottom rack for storage **(4)**.
E) High-capacity ash catcher locks in place, eliminating blowing ashes **(5)**.
F) One-Touch™ cleaning system easily sweeps out ashes, or opens and closes the vents **(6)**.
G) Thermometer monitors the cooking temperature inside the grill **(7)**.
H) Tuck-Away™ lid slides back into the stainless steel lid-holder and acts as a windshield when lighting briquettes **(8)**.
I) The Weber Original™ Gourmet BBQ System™ (GBS™) hinged cooking grate **(9)**, hinged access flaps swing open on cooking grate for easy addition of briquettes or wood chips during cooking. Includes insert for everyday use. Fits full line of Gourmet BBQ System™ accessories.
J) Char-Basket™ Charcoal Fuel Holders allow convenient indirect and concentrated direct cooking flexibility with wood or charcoal **(10)**.
K) Digital Cook Timer **(11)**.

- This Weber® barbecue is not intended for and should never be used as a heater.
- Do not leave the Weber® barbecue unattended. Keep children and pets away from the Weber® barbecue at all times.
- Any parts sealed by the manufacturer must not be altered by the user.
- Any modification of the appliance may be dangerous.
- Disconnect the cylinder if: 1) it is empty; 2) the grill is being stored in a garage or other enclosed area; 3) the grill is being transported.

⚠ Do not move the appliance during use. Allow the grill to cool before moving.

⚠ This appliance is not intended for and should never be used as a heater.

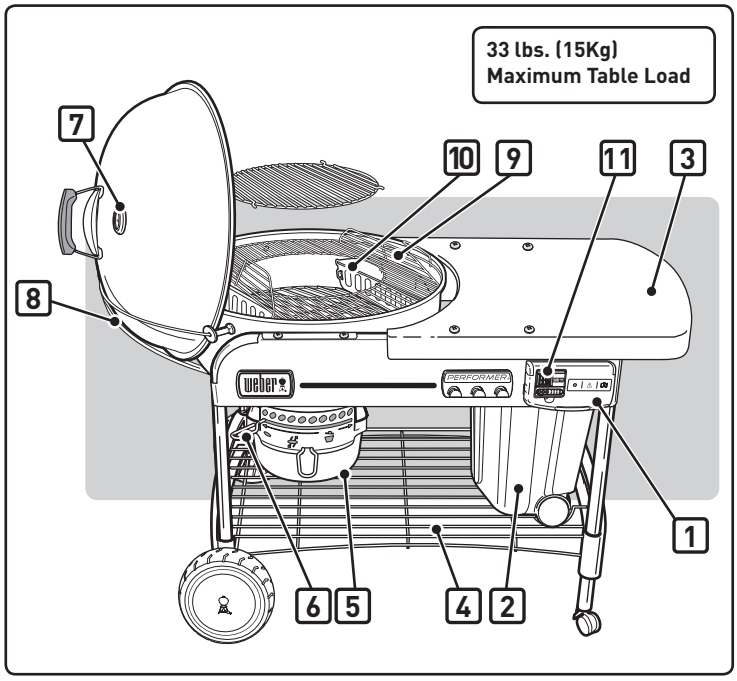

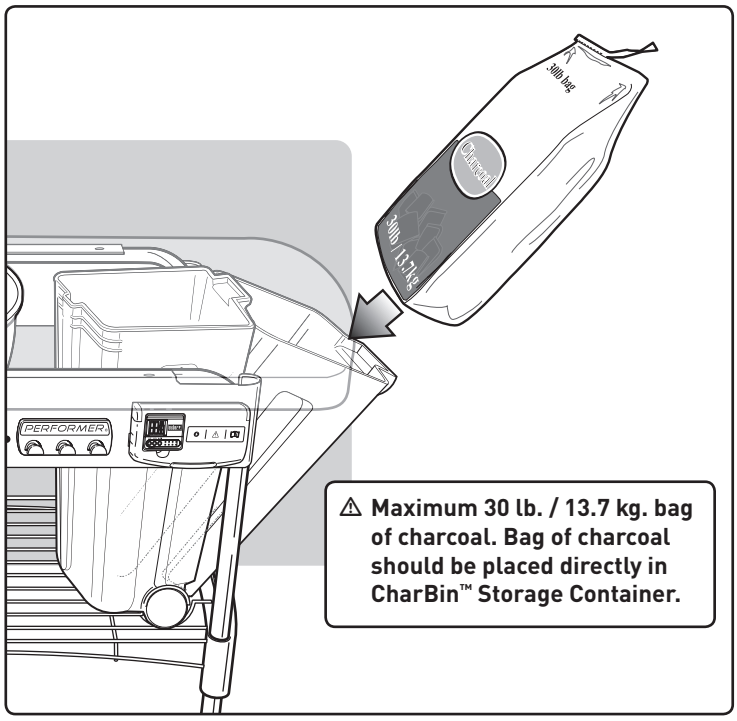

CONNECTING THE LP DISPOSABLE CARTRIDGE

Use LP disposable cartridges with a minimum capacity of 430g and a maximum capacity of 460g. The cartridge must have an EN417 valve as illustrated. One type of cartridge that can be used is a Primus model 2202 or a Weber® Q® Gas disposable cartridge.

⚠ **CAUTION: Use cylinders that are marked Propane fuel or Propane-Butane mix only.**

Push LP disposable cartridge into regulator and turn clockwise until tight.

⚠ **WARNING: Hand-tighten only. Using excessive force could damage the regulator coupling and could cause a leak or lack of gas flow.**

CHECK FOR GAS LEAKS:

⚠ DANGER

Do not use an open flame to check for gas leaks. Be sure there are no sparks or open flames in the area while you check for leaks. Sparks or flames will result in a fire or explosion, which can cause serious bodily injury or death as well as damage to property.

You will need: LP disposable cartridge, a soap-and-water solution and a rag or brush to apply it.

A) Mix the soap and water.
B) Turn the gas control to "ON" by turning anti-clockwise.
C) Check for leaks by wetting the fitting with the soap-and-water solution and watching for bubbles. If bubbles form, or if a bubble grows, there is a leak.

CHECK:

A) Regulator-to-LP disposable cartridge connection.

⚠ **WARNING: If there is a leak at connection (1), remove LP disposable cartridge. Do not operate grill. Use a different LP disposable cartridge and recheck for leaks with soap-and-water solution. If a leak persists after retightening the LP cartridge, turn OFF the gas. DO NOT OPERATE THE GRILL. Contact the Customer Service Representative in your area using the contact information on our web site.**
Log onto www.weber.com®.

CHECK:

B) Valve-to-regulator connection.

⚠ **WARNING: If there is a leak at connection (2) turn OFF the gas. DO NOT OPERATE THE GRILL. Contact the Customer Service Representative in your region using the contact information on our web site. Log onto www.weber.com®.**

When leak checks are complete, turn gas supply OFF at the source and rinse connections with water.

⚠ DANGER

Do not store a spare LP cartridge under or near this appliance.

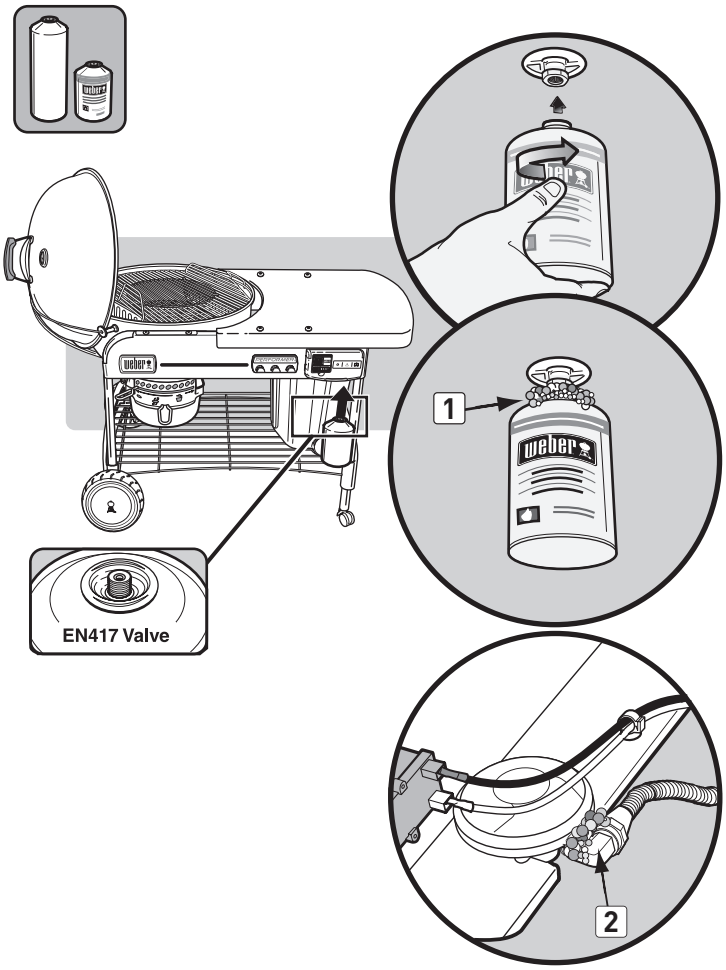

LIGHTING

⚠ DANGER

Open lid before lighting. Do not use any flammable liquids such as starting fluid, gasoline, alcohol or any form of self-lighting charcoal at any time, including when manually lighting. Failure to do so will cause serious bodily injury or death.

A) Remove grill lid before operating gas feature.

⚠ DANGER: Failure to do so can cause a gas build-up that can cause a fire or explosion which can cause serious bodily injury or death, or damage to property.

B) Open bottom bowl dampers **(1)**.
C) Position Char-Baskets™ over burner **(2)**.
D) Push in tabs on gas control cover **(3)** and lift to open.
E) Turn gas supply on (counter-clockwise) at least one full turn **(4)**.

⚠ WARNING: Do not lean over open barbecue while lighting.

F) Push and hold igniter button until burner ignites **(5)**.

⚠ CAUTION: Flame may be hard to see on a bright day.

G) After charcoal has ignited (approximately 5 minutes), turn gas control knob OFF (clockwise) until it is closed.

⚠ CAUTION: Ensure cover is closed completely.

Note - Prolonged tank run time lessens tank life.

H) You can begin cooking when briquets have a light coating of grey ash (approximately 25-30 minutes).

TO EXTINGUISH

Turn gas control knob OFF (clockwise) until it is closed.

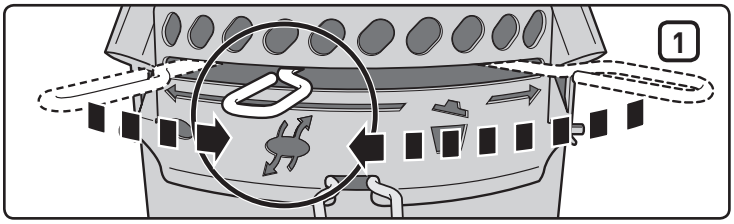

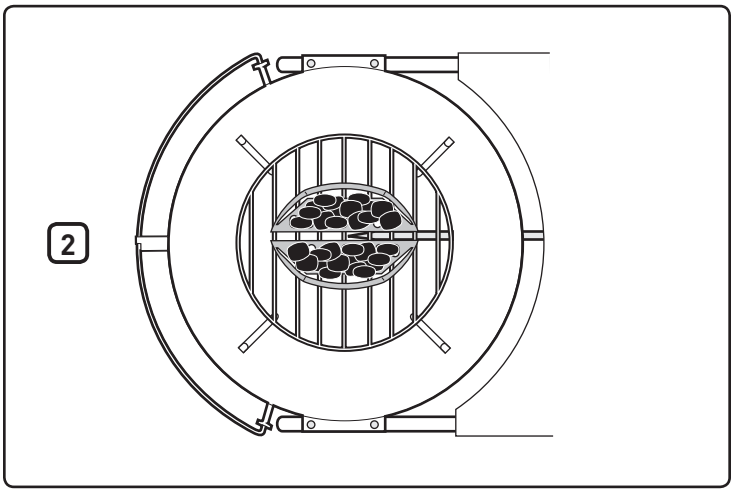

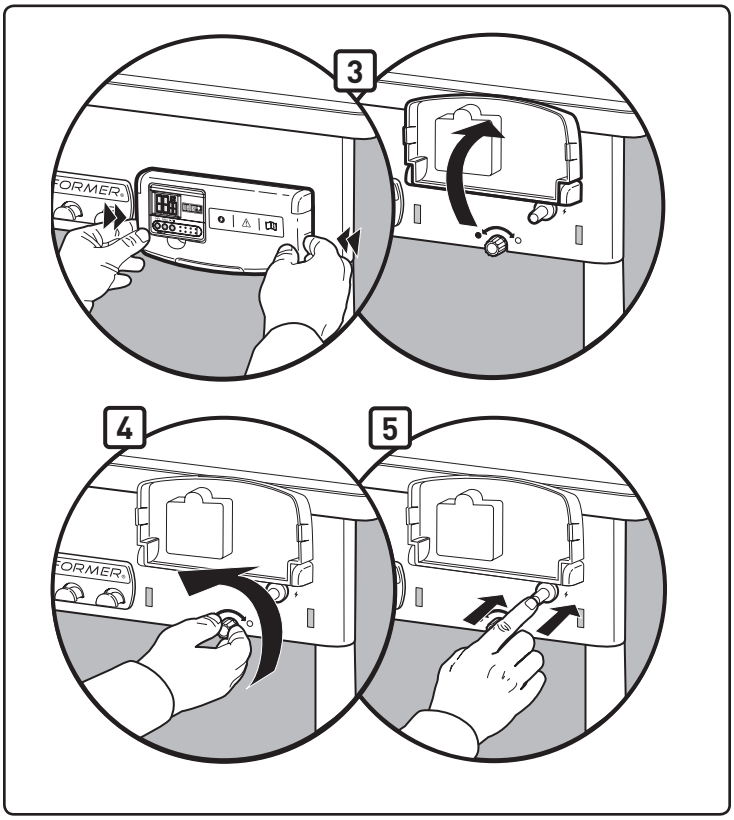

MANUAL LIGHTING

⚠ **WARNING: Do not attempt to light manually without using the matchstick holder.**

⚠ DANGER

Open lid before lighting. Do not use any flammable liquids such as starting fluid, petrol, alcohol or any form of self-lighting charcoal at any time, including when manually lighting. Failure to do so will cause serious bodily injury or death.

A) Remove grill lid before operating gas feature.

⚠ **DANGER: Failure to do so can cause a gas build-up that can cause a fire or explosion which can cause serious bodily injury or death, or damage to property.**

B) Open bottom bowl dampers **(1)**.
C) Move Char-Baskets™ away from the burner **(2)**.
D) Push in tabs on gas control cover **(3)** and lift to open.
E) Put a match in the matchstick holder. Light match.
F) Turn gas supply on (counter-clockwise) at least one full turn **(4)**.
G) Position match flame at rear of burner slot **(5)**.

⚠ **WARNING: Do not hold hand directly above burner when manually lighting.**

⚠ **WARNING: Do not lean over open barbecue while lighting.**

⚠ **CAUTION: Flame may be hard to see on a bright day.**

H) Wear barbecue mitts and use tongs to reposition Char-Baskets™ over burner.
I) After charcoal has ignited (approximately 5 minutes), turn gas control OFF (clockwise) until it is closed.
J) You can begin cooking when briquets have a light coating of grey ash (approximately 25-30 minutes).

TO EXTINGUISH

Turn gas control knob OFF (clockwise) until it is closed.

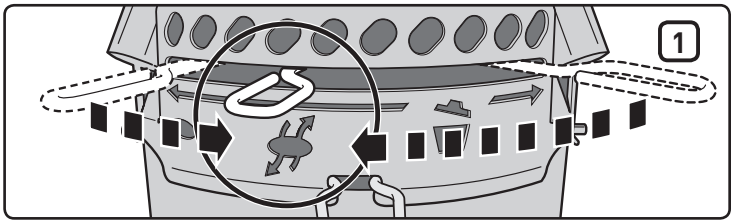

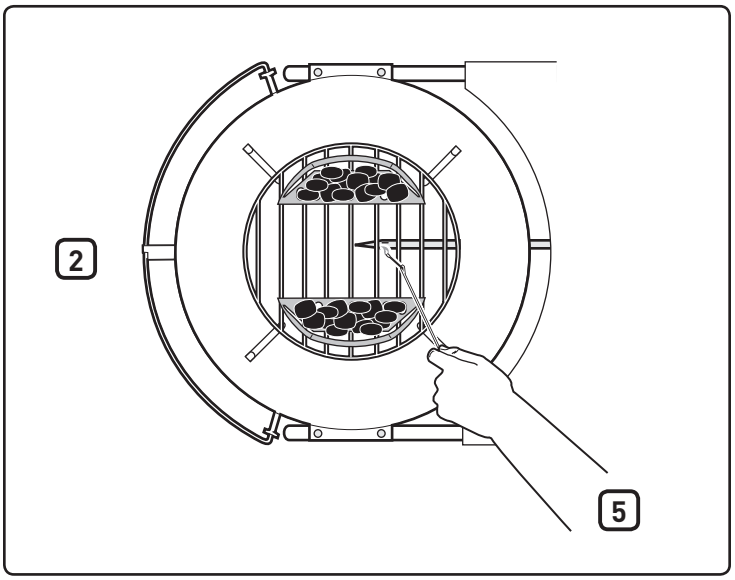

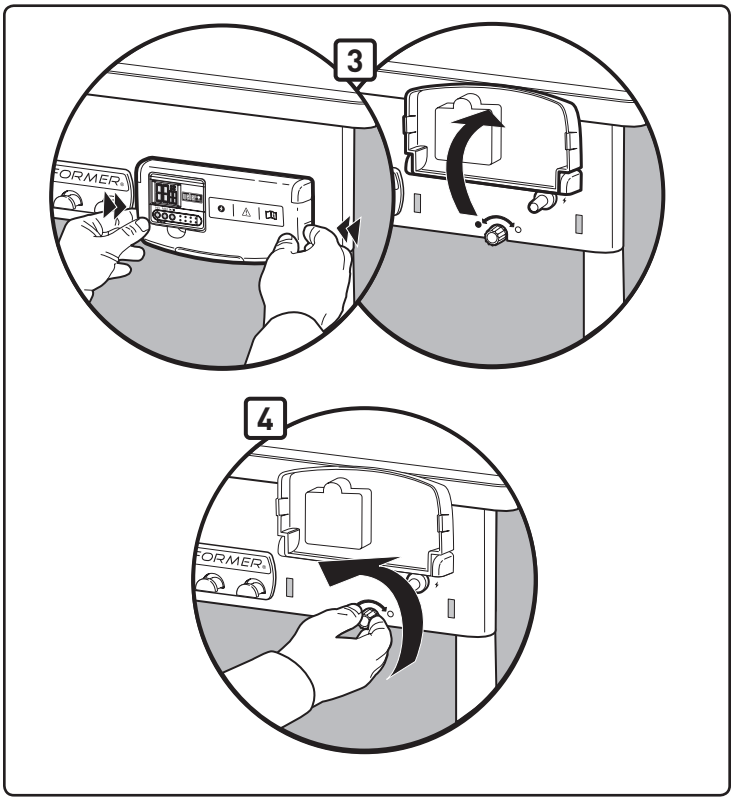

TIMER OPERATION

This water-resistant digital cooking timer provides both countup and countdown features in hours, minutes and seconds.

To set the time to countdown:

- Press the **Start/Stop**: ▶ / ■ button to turn on the backlight.
- Press the **HR** button **(1)** to set the number of hours. Hold the button down to fast-forward digits (maximum setting: 99 hours) **(4)**.
- Press the **MIN** button **(2)** to set the number of minutes. Hold the button down to fast-forward digits (maximum setting: 59 minutes) **(5)**.
- When the time is set, press the **Start/Stop**: ▶ / ■ button **(3)** to start the countdown.
- When the time is up, the alarm will sound for 30 seconds and automatically restart countdown from previous time setting.

IMPORTANT

When the timer has over an hour left on the countdown, H and M (Hours and Minutes) will flash on and off; numbers will count down every minute. When the timer has less than an hour of time left, H and M turn to M and S (Minutes and Seconds) and the seconds count down; numbers will start to count down every second.

To clear the time:

- Press the **Start/Stop**: ▶ / ■ button to turn on the backlight.
- Press the **HR** and **MIN**: ↺ buttons simultaneously **(1)(2)**.

To set the time to countup:

- Press the **Start/Stop**: ▶ / ■ button to turn on the backlight.
- Press the **Start/Stop**: ▶ / ■ button again to start countup. While counting up, display will show the reading in hour/minute and minute/second formats.
- Press the **Start/Stop**: ▶ / ■ button twice to stop timer. The countup will stop after 99 hours **(4)**, 59 minutes **(5)**.

Automatic shut-off:

- To save battery life, the backlight turns off after 10 seconds. The timer will turn completely off after 10 minutes of inactivity.

NOTE: If using the timer in an environment that subjects it to electrostatic discharge (static electricity) the time setting may be lost. If this happens, reset the timer.

Battery installation:

- Use a Phillips screwdriver to unlock the battery compartment on the back of the timer **(6)** by turning the screw clockwise.
- Remove the battery cover from the back of the timer **(7)**.
- Add or replace the AAA batteries **(8)**.
- Replace the battery cover.
- Lock the battery cover by turning the screw anticlockwise with a Phillips screwdriver.
- After the batteries are installed, (00:00) will display on the LCD screen.

Maintenance:

- Do not clean the timer with an abrasive or corrosive compound. Doing so may scratch it or corrode the electronic circuits.
- Do not subject the timer to excessive force, shock, dust or expose it to excessive temperatures or humidity. Doing so may result in its malfunction, shorter electronic lifespan, battery damage or distorted parts.
- Do not tamper with the internal components of the timer. Doing so will invalidate the timer's warranty and may cause unnecessary damage to the battery and internal parts.
- Do not subject the timer to excessive exposure to direct sunlight or heavy rain.
- Do not immerse the timer in water.

For best performance, it is recommended to bring the timer indoors when not in use.

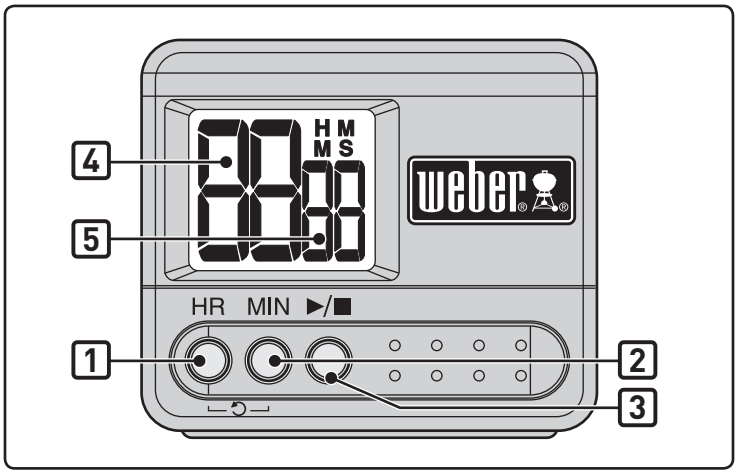

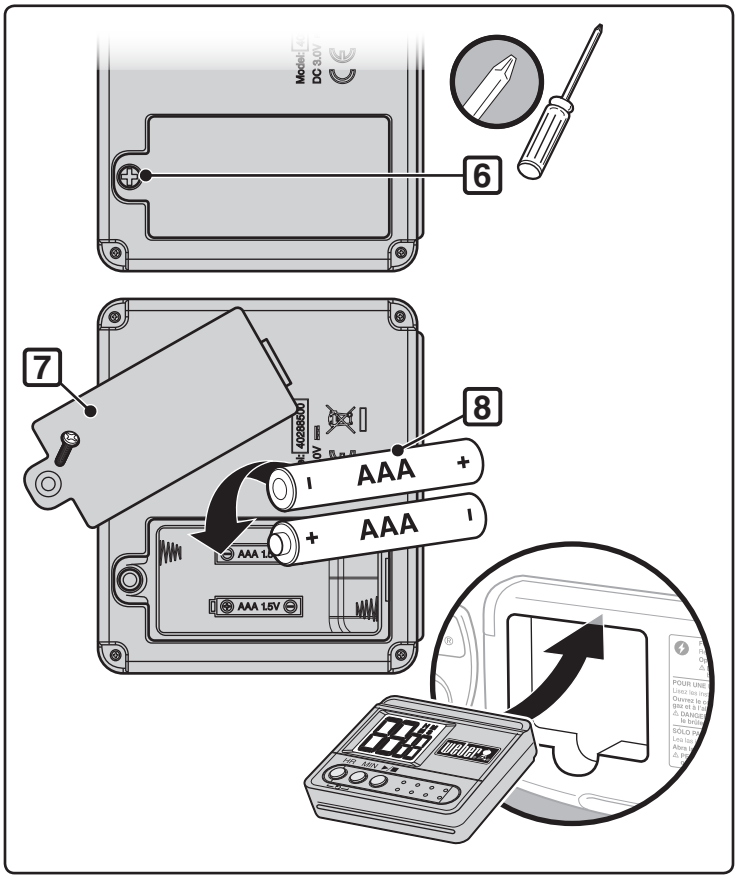

TROUBLESHOOTING

EN

PROBLEM	CHECK	CURE
Burner burns with a yellow or orange flame, in conjunction with the smell of gas.	Inspect burner for possible obstructions.	Clean burner. (See "Maintenance" section)
Burner does not light, or flame is low.	Is LP fuel low or empty?	Replace LP cylinder.
	Is fuel hose bent or kinked?	Straighten fuel hose.
	Does the burner light with a match?	If you can light the burner with a match, then check the ignition system.
	Is the hose to burner tube connection properly secured?	Connect the gas hose to the burner tube using the metal retaining clip provided. ⚠ **DANGER: Do not use the gas ignition feature if the retaining clip is missing. A missing retaining clip can cause serious bodily injury or death, and damage to property.** Contact Customer Service for a replacement retainer clip.
Burner flame pattern is erratic.	Is burner clean?	Clean burner. (See "Maintenance" section)
Burner does not ignite when you push the igniter button.	Be sure that there is gas flow to the burners by attempting to match light your burners. Refer to "MANUAL IGNITION."	If match lighting is successful, the problem lies in the ignition system. Refer to "ELECTRONIC IGNITION SYSTEM OPERATION."
	Is there a fresh battery installed?	Verify that the battery is in good condition and installed correctly. Refer to "ELECTRONIC IGNITER INSPECTION."
	Are the wires connected properly to the ignition module?	Be sure that wires are correctly inserted into terminals on ignition box. Refer to "ELECTRONIC IGNITION SYSTEM OPERATION."
	Is there plastic wrapping around the new battery?	Remove plastic wrapping.
Timer does not work.	Is there a fresh batteries installed?	Verify that the batteries is in good condition and installed correctly. Refer to "TIMER OPERATION."
Inside of lid appears to be "peeling." (Resembles paint peeling.)	What you are seeing is baked-on grease that has turned to carbon and is flaking off. **THIS IS NOT A DEFECT.**	Clean thoroughly. (See "Cleaning" section)

If problems cannot be corrected by using these methods, please contact the Customer Service Representative in your area using the contact information on our web site. Log onto www.weber.com®.

MAINTENANCE

After a period of non-use we recommend that you perform the following maintenance procedures for your safety.

- Check hose before each use of barbecue for nicks, cracking, abrasions or cuts. If the hose is found to be unserviceable, do not use the barbecue. Replace using only Weber® authorised replacement parts. **Contact the Customer Service Representative in your area using the contact information on our web site. Log onto www.weber.com®.**

⚠ CAUTION: If the barbecue gas hose is damaged in any way or leaking, do not use the barbecue.

- Inspect the burner for the correct flame pattern (see "Burner Flame Pattern" section). Clean, if necessary, according to the procedures outlined in this section.
- Check all gas fittings for leaks (See "Check For Gas Leaks" section).

PERIODIC CLEANING

To remove ashes from the bowl, move control rod **(1)** side to side so damper blades sweep ashes through the bowl vents and into the ash catcher.

⚠ CAUTION: Be sure the burner is OFF and the barbecue is cool before cleaning.

Do not enlarge burner slots when cleaning.

To clean burner:

- Brush the outside of the burner tube **(2)** and the burner slot **(3)** section with a wire brush.

⚠ CAUTION: Do not enlarge the burner slots or the gas orifice when cleaning.

To clean kettle:

- While lid is warm, wipe the inside with a paper towel to prevent grease build-up.
- For outer surfaces use a warm soap-and-water solution and rinse well with clear water.

For a more thorough cleaning (to be done at least once a year)**:**

A) Remove ashes after coals are fully extinguished.
B) Remove the grates and Char-Baskets™.
C) Wipe out with paper towels. Wash with a mild detergent and water. Rinse well with clear water and wipe dry.

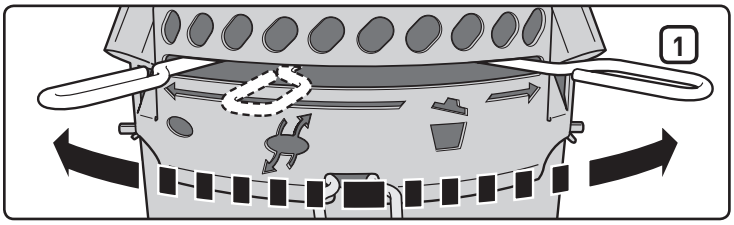

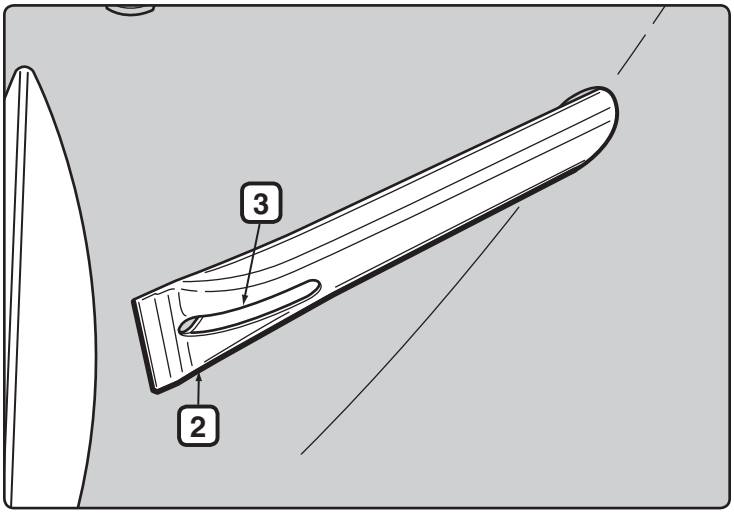

STORAGE

- When the Performer Grill is stored indoors, the gas supply must be disconnected and the LP tank stored outdoors in a well-ventilated space.
- LP tanks must be stored outdoors in a well-ventilated area out of the reach of children and must not be stored in a building, garage or any other enclosed area.
- After a period of storage and/or non-use, the barbecue should be checked for gas leaks and any obstructions in the burner tube before using (see "Maintenance" section).
- Check that the areas around the tank, hose and burner assembly are free from debris that might obstruct the flow of gas or air before use.

INSECT ALERT

Your Performer Grill, as well as any outdoor gas appliance, is a target for spiders and insects. They can nest in the venturi section **(1)** of the burner tube causing gas to flow back out of the air shutter.

This could result in a fire in and around the burner tube under the bowl panel. It can cause serious damage to your barbecue, rendering it unsafe to operate.

We strongly recommend that you inspect and clean the burner tube at least once a year, or if any of the following symptoms occur:

A) The smell of gas in conjunction with the burner flames appearing very yellow and lazy.

B) Burner makes popping noises.

⚠ DANGER

Failure to correct these symptoms may result in a fire, which can cause serious bodily injury or death and may cause damage to property.

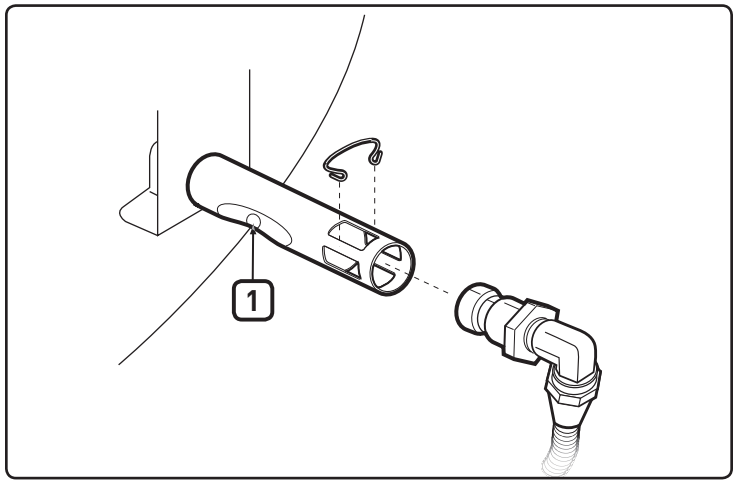

INSPECTING AND CLEANING THE BURNER

A) Turn gas to OFF.

B) Remove the CharBin™ storage container.

C) Remove orifice clip **(2)** and hose fitting **(3)** from the burner tube.

D) Look inside the burner with a torch.

E) Clean the inside of the burners with the wire matchlight holder (provided). Use the wire to clean the air shutter area, the venturi section, and the burner slots **(4)** on the inside of the bowl. Be careful when inserting the burner cleaning tool not to damage the igniter electrode **(5)**.

F) Recheck with flashlight to see that there are no obstructions.

G) If necessary, surface of hose fitting can be cleaned with a wire brush. The orifice **(6)** can be cleaned with a small pin.

⚠ CAUTION: Do not enlarge the orifice when cleaning.

H) Reassemble by reversing steps B and C.

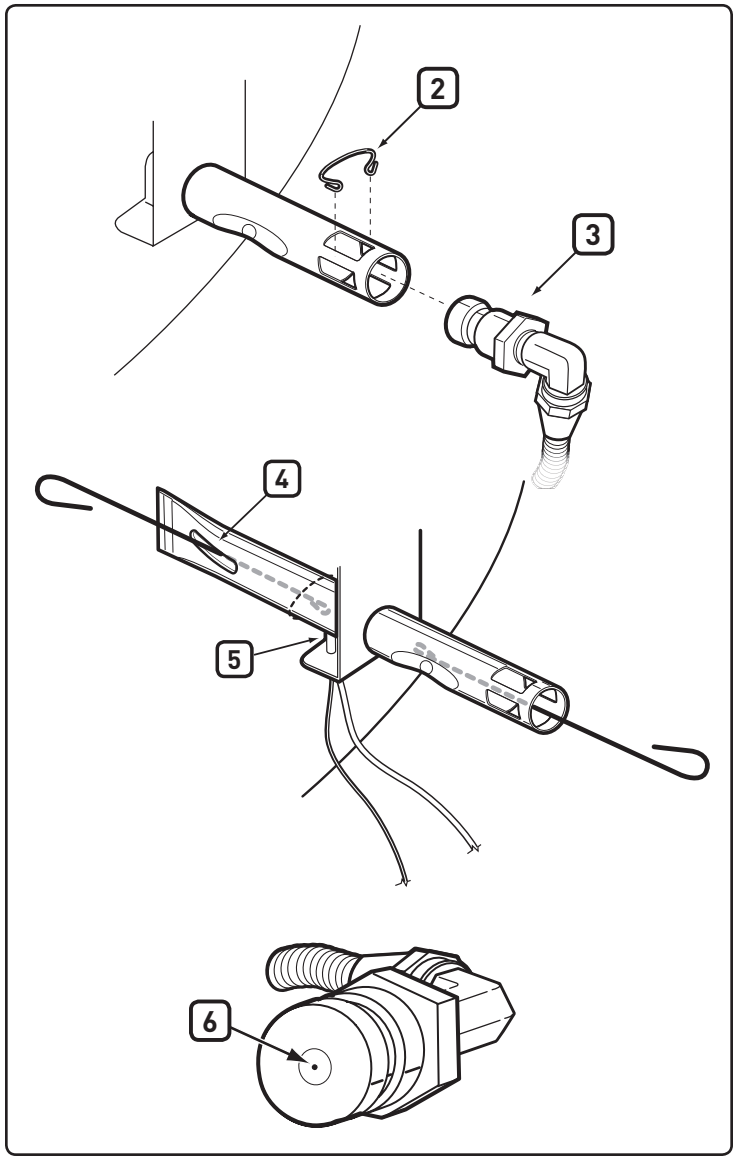

PERIODIC QUICK CLEANING

We recommend that you periodically brush the outside of the burner slots with a wire brush and clean the burner tube through the combustion air vent with the matchstick holder we have provided.

This can be done by locating the burner combustion air vents **(1)** underneath the bowl bracket and inserting the tool through each combustion air vent, rotating the tool. Be careful when inserting the matchstick holder not to damage the igniter electrode.

⚠ **CAUTION: It is important to increase the frequency of this cleaning procedure during the spring and summer months.**

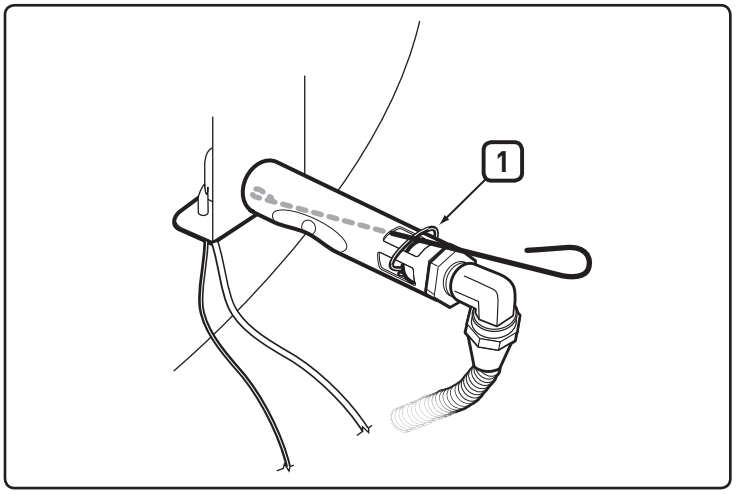

ELECTRONIC IGNITION INSPECTION

If the electronic ignition system fails to ignite, be sure there is gas flow by attempting to match light your burners. Refer to "MANUAL LIGHTING". If match lighting is successful, the problem lies is the electronic ignition.

⚠ **WARNING: Gas control and supply valve should be in the OFF position.**

- Verify that the AAA battery (alkaline only) is in good condition and installed correctly **(1)**. Some batteries have a plastic protective wrap around them. This plastic must be removed. Do not confuse this plastic with the battery label.
- Check that both the white **(2)** and black **(3)** ignition wires are attached properly.
- Check that the electronic ignition button is working by listening and looking for sparks at burner.
- Check to see if the igniter is loose in the frame. Tighten if necessary; see step "Install" for the correct procedure.

Replace Battery If Necessary

AAA alkaline battery only.

If the electronic ignition system still fails to light, contact the Customer Service Representative in your area using the contact information on our web site. Log onto www.weber.com®.

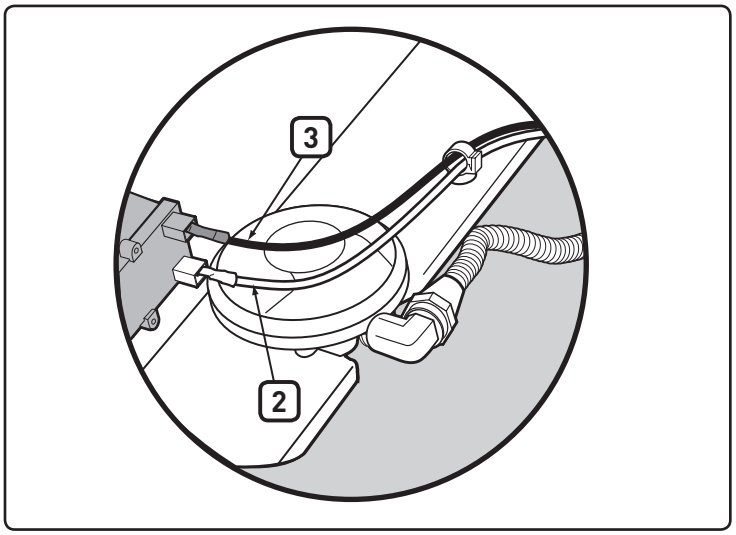

BURNER FLAME PATTERN

The burner has been factory set for the correct air and gas mixture. The correct flame pattern should have yellowish tips **(4)** dark blue in the middle **(5)**, and light blue at the burner tube **(6)**. If the flames do not appear as shown, or if "popping" noises occur, follow the burner cleaning procedures.

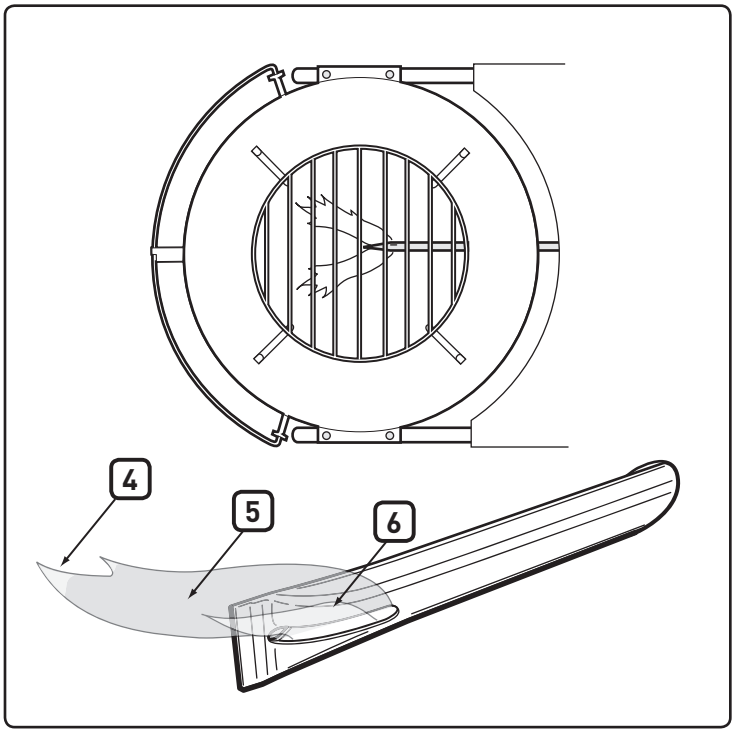

⚠ **ATTENTION: This product has been safety-tested and is only certified for use in a specific country. Refer to country designation located on outside of box.**

These parts may be gas-carrying or gas-burning components. Please contact Weber-Stephen Products LLC Customer Service Department for genuine Weber-Stephen Products LLC replacement part(s) information.

⚠ **WARNING: Do not attempt to make any repair to gas-carrying or gas-burning components without contacting Weber-Stephen Products LLC Customer Service Department. Your actions, if you fail to follow this product warning, may cause a fire or an explosion resulting in serious personal injury or death and damage to property.**

This symbol indicates that the product cannot be disposed of with household refuse. For instructions regarding proper disposal of this product in Europe, please visit www.weber.com, and contact the importer listed for your country. If you do not have internet access, contact your dealer for the importer's name, address and telephone number.

When you decide to dispose of or discard your grill, all electrical components (e.g., rotisserie motor, batteries, ignition module, handle lights) must be removed and disposed of properly according to WEEE. They should be disposed of separately from the grill.

WEBER-STEPHEN PRODUCTS LLC
www.weber.com®

© 2014 Designed and engineered by Weber-Stephen Products LLC,
200 East Daniels Road, Palatine, Illinois 60067 U.S.A.

BG

PERFORMER® DELUXE

Ръководство за употреба на барбекю на дървени въглища

Прочетете наръчника на потребителя, преди да използвате барбекюто.

Събрание - Pg. 7

ТРЯБВА ДА ПРОЧЕТЕТЕ НАСТОЯЩОТО РЪКОВОДСТВО ЗА ЕКСПЛОАТАЦИЯ, ПРЕДИ ЕКСПЛОАТАЦИЯ НА ГАЗОВОТО БАРБЕКЮ
⚠ ОПАСНОСТ

Ако подушите газ:

1. **Изключете притока на газ към уреда.**
2. **Изгасете всякакъв открит пламък.**
3. **Отворете капака.**
4. **Ако миризмата продължи, стойте далеч от уреда и незабавно се обадете на доставчика на газ или пожарната.**

Течове на газ могат да доведат до пожар или експлозия, които могат да причинят сериозна телесна повреда или смърт, или повреда на собственост.

⚠ ПРЕДУПРЕЖДЕНИЕ:

1. **Не съхранявайте или използвайте бензин или други запалими течности или газове в близост до този или друг уред.**
2. **Несвързана за експлоатация бутилка за газ не трябва да се съхранява в близост до този или друг уред.**

⚠ ПРЕДУПРЕЖДЕНИЕ: Внимателно следвайте всички процедури за проверка за течове от това ръководство преди работа с барбекюто. Направете това, дори ако барбекюто е сглобено от доставчик.

⚠ ПРЕДУПРЕЖДЕНИЕ: Не се опитвайте да запалите газовото барбекю Weber®, без първо да сте прочели инструкциите за "Запалване" от това ръководство.

ИНФОРМАЦИЯ ЗА ЛИЦЕТО, ИЗВЪРШВАЩО МОНТАЖА:
Това ръководство трябва да остане при собственика, който трябва да го запази за бъдеща употреба.

ДА СЕ ИЗПОЛЗВА САМО НА ОТКРИТО.

CE :048BN-0014
ID: 0845

РИСКОВЕ И ПРЕДУПРЕЖДЕНИЯ

АКО НЕ ВЗЕМЕТЕ ПОД ВНИМАНИЕ ТЕЗИ СЪОБЩЕНИЯ ЗА ОПАСНОСТ, ПРЕДУПРЕЖДЕНИЕ И ВНИМАНИЕ, МОЖЕ ДА СЕ СТИГНЕ ДО СЕРИОЗНИ ТЕЛЕСНИ НАРАНЯВАНИЯ ИЛИ СМЪРТ ИЛИ ДО ПОЖАР ИЛИ ЕКСПЛОЗИЯ, КОЕТО ДА ДОВЕДЕ ДО ЩЕТИ ВЪРХУ СОБСТВЕНОСТТА.

⚠ **СИМВОЛИТЕ ЗА БЕЗОПАСНОСТ (⚠) ще Ви предупредят за важна информация, свързана с БЕЗОПАСНОСТТА.**
⚠ **Със СИМВОЛИТЕ ЗА БЕЗОПАСНОСТ ще се използват сигналните думи ОПАСНОСТ, ПРЕДУПРЕЖДЕНИЕ или ВНИМАНИЕ.**
⚠ **ОПАСНОСТ ще означава най-сериозен риск.**
⚠ **Моля, прочетете цялата информация за безопасност, съдържаща се в този наръчник на потребителя, преди да започнете работа с тази скара.**

⚠ ОПАСНОСТ

⚠ **Не използвайте тази скара под каквото и да е надземно запалимо съоръжение.**
⚠ **Неправилното сглобяване може да бъде опасно. Моля, следвайте инструкциите за сглобяване в този наръчник. Не използвайте скарата, освен ако всички части не са монтирани. Уверете се, че или съдът за пепел е правилно прикрепен към краката под резервоара на скарата, или че съдът за пепел с голяма вместимост е на мястото си преди да запалите скарата.**
⚠ **Никога не трябва да се оставят запалими материали на по-малко от 61 см от горната, долната, задната част или страните на скарата.**
⚠ **Когато палите газовата горелка никога не се надвесвайте над скарата.**
⚠ **Не използвайте скарата когато е много ветровито.**
⚠ **Не работете със скарата когато има изтичане на газ.**
⚠ **Не използвайте пламък, за да проверявате за изтичане на газ.**
⚠ **Изключете крана на резервоар ако горелката изгасне по време на работа. Отстранете капака и изчакайте пет минути преди да опитате да запалите отново, като следвате инструкциите за запалване, описани в този наръчник.**
⚠ **Не опитвайте да отделяте газовия регулатор от резервоара или някоя газова връзка докато скарата работи.**
⚠ **Използвайте само регулатора на втечнен нефтен газ, който ви е предоставен със скарата.**

⚠ ПРЕДУПРЕЖДЕНИЯ

⚠ **Следвайте инструкциите за свързване на регулатора за вашия тип газова скара.**
⚠ **Не съхранявайте резервен или отделен пълнител за втечнен нефтен газ за еднократна употреба под или в близост до тази скара.**
⚠ **Винаги дръжте скарата върху солидна, равна повърхност, далеч от запалими материали.**
⚠ **Не поставяйте капака на скарата или каквито и да са запалими материали върху или в зоната за складиране под скарата.**
⚠ **Винаги сваляйте капака преди да запалите газовата горелка ръчно или със запалителя. Капака не трябва да се поставя, докато дървените въглища не бъдат напълно запалени.**
⚠ **Използвайте подходящи инструменти за скара с дълги, устойчиви на топлина дръжки.**
⚠ **Някои модели могат да включват държач за капак Tuck-Away™. Държачът за капак Tuck-Away™ се използва за прибиране на капака, докато проверявате или обръщате храната си. Не използвайте държача за капак Tuck-Away™ като дръжка за повдигане или преместване на скарата. Не поставяйте горещ капак върху килим или трева. Не окачвайте капака на дръжката за резервоара.**
⚠ **Работете и съхранявайте внимателно нагорещеният електрически стартер.**
⚠ **Дръжте електрическите проводници и захранващи кабели далеч от горещите повърхности на скарата и далеч от зони с голямо преминаване.**
⚠ **Преди използване проверете за изтичане на газ и запушване на горелката в случай, че е имало период на съхранение и/или неизползване. Вижте инструкциите за правилни процедури в този наръчник.**
⚠ **Да се прави конверсия или опит за използване на природен газ с тази скара е опасно и ще доведе до анулиране на гаранцията Ви.**
⚠ **Използването на вдлъбната или ръждясала бутилка за втечнен нефтен газ за еднократна употреба може бъде опасно и трябва да се провери от Вашия доставчик на течен пропан. Не използвайте бутилка за втечнен нефтен газ за еднократна употреба с повреден клапан.**
⚠ **Въпреки че, вашата бутилка за втечнен нефтен газ за еднократна употреба може да изглежда празна, тя може още да съдържа газ. Бутилката за втечнен нефтен газ за еднократна употреба трябва да се транспортира и да се съхранява по подходящ начин.**
⚠ **Ако видите, усетите мирис на газ или чуете звук от изтичане на газ от бутилката за втечнен нефтен газ за еднократна употреба:**
1. **Отдалечете се от бутилката за втечнен нефтен газ за еднократна употреба.**
2. **Не опитвайте да поправите проблема сами.**
3. **Обадете се на противопожарната служба.**

⚠ ВНИМАНИЕ

⚠ **Обвиването на резервоара с алуминиево фолио ще възпрепятства въздушния поток. Вместо товар използвайте съд за събиране на течности, за да събирате оттичанията от месото докато готвите, като използвате непрекият метод.**
⚠ **Използването на остри предмети за почистване на решетката за готвене или премахване на пепелта ще повреди покритието.**
⚠ **Използването на абразивни почистващи вещества върху решетката за готвене или самата скара ще повреди покритието.**
⚠ **Скарата трябва да се почиства щателно и редовно.**

Благодарим Ви, че закупихте продукт на Weber®. Компания Weber-Stephen Products LLC, 200 East Daniels Road, Palatine, Illinois 60067-6266 ("Weber") се гордее със своите безопасни, здрави и надеждни продукти.

Това е доброволна гаранция на Weber, която ви се предоставя без никакви допълнителни разходи. Тя съдържа информация, която ще ви бъде необходима, за да може вашият продукт на WEBER® да бъде ремонтиран в малко вероятен случай на неизправност или дефект.

Съгласно приложимото законодателство, клиентите имат някои права в случай, че продуктът е неизправен. Тези права включват извършване на допълнителен ремонт, намаление на продажната цена и компенсация. В Европейския съюз, например, това може да бъде двугодишна задължителна гаранция, започваща от датата на предоставяне на продукта. Тези и други задължителни права остават незасегнати от тази клауза на гаранцията. Всъщност, тази гаранция дава допълнителни права на клиента, които са независимо от задължителните гаранционни клаузи.

ДОБРОВОЛНА ГАРАНЦИЯ НА WEBER

На купувача на продукта на WEBER® (или в случай на подарък или промоционална кампания - на лицето, за което продуктът е закупен като подарък или промоционален артикул) компания Weber гарантира, че продуктът на WEBER® е без дефекти в материала и изработката за периода (периодите) от време, посочени по-долу, когато се сгоби и използва според придружаващото Ръководство за употреба. (Забележка: Ако изгубите или не помните къде сте оставили Ръководството за употреба на WEBER®, неговото копие е достъпно онлайн на www.weber.com или към конкретен за страната уебсайт, към който клиентът може да бъде пренасочен. При нормална употреба и поддръжка в домакинство на отделна фамилна къща или апартамент, Weber приема в рамките на тази гаранция да ремонтира или замени дефектните части в рамките на приложимите периоди от време, ограниченията и изключенията, посочени по-долу. ДО СТЕПЕНТА, ПОЗВОЛЕНА ОТ ПРИЛОЖИМОТО ЗАКОНОДАТЕЛСТВО, ТАЗИ ГАРАНЦИЯ СЕ ОТНАСЯ САМО ЗА ПЪРВОНАЧАЛНИЯ КУПУВАЧ И НЕ СЕ ПРЕХВЪРЛЯ НА ПОСЛЕДВАЩИ СОБСТВЕНИЦИ С ИЗКЛЮЧЕНИЕ НА СЛУЧАИ НА ПОДАРЪЦИ И ПРОМОЦИОНАЛНИ АРТИКУЛИ, КАКТО Е ОТБЕЛЯЗАНО ПО-ГОРЕ.

ОТГОВОРНОСТИ НА СОБСТВЕНИКА ПО НАСТОЯЩАТА ГАРАНЦИЯ

За да се гарантира безпроблемно гаранционно покритие, е важно (но не и задължително) да регистрирате вашия продукт на WEBER® онлайн на www.weber.com или на уебсайта на конкретната страна, към който клиентът може да бъде пренасочен. Моля, пазете вашата оригинална касова бележка и/или фактура. Регистрирането на вашия продукт на WEBER® потвърждава вашето гаранционно покритие и осигурява директна връзка между вас и Weber в случай, че е необходимо да се свържем с вас.

Горепосочената гаранция се прилага само ако клиентът полага разумни грижи за продукта на WEBER® като следва всички инструкции за монтаж, указания за употреба и превантивна поддръжка, както е подчертано в придружаващото Ръководство за употреба, освен ако клиентът може да докаже, че дефектът или неизправността нямат връзка с неизпълнението на тук посочените задължения. Ако живеете в крайбрежен район или сте разположили продукта близо до басейн, поддръжката включва редовно измиване и изплакване на външните повърхности, както е посочено в приложеното ръководство за употреба.

ОБРАБОТКА НА ГАРАНЦИЯТА / ИЗКЛЮЧВАНЕ ОТ ГАРАНЦИЯ

Ако считате, че имате част, която е покрита от тази гаранция, моля, свържете се с отдела за обслужване на клиенти като използвате информацията за контакт на нашия уебсайт (www.weber.com, или уебсайт на конкретната страна, към който клиентът може да бъде пренасочен). След проучване, Weber ще ремонтира или ще замени (по свое усмотрение) дефектна част, покрита от тази гаранция. В случай, че е невъзможен ремонт или замяна, Weber може да избере (по свое усмотрение) да замени въпросното барбекю с ново барбекю на същата или по-висока стойност. Weber може да поиска от вас да върнете части за инспекция, като разходите за експедиране ще бъдат предплатени.

Тази гаранция се прекратява, ако има повреди, влошаване, обезцветяване и/или ръжда, за които Weber не носи отговорност, тъй като са причинени от:

- Злоупотреба, неправилна употреба, модификация, неправилно приложение, вандализъм, небрежност, неправилно сглобяване или монтаж или неуспешно извършване на обикновена и рутинна поддръжка;
- Насекоми (като паяци) и гризачи (като белки), включително, но неограничено до повреда на тръби на горелката и/или газови маркучи;
- Излагане на солен въздух и/или източници със съдържание на хлор като плувни басейни и хидромасажни вани/минерални извори;
- Сурови климатични условия като градушка, урагани, земетресения, цунами или високи вълни, торнадо или силни бури.

Използването и/или монтажа на части във вашия продукт на WEBER®, които не са оригинални части на Weber, ще анулира тази ограничена гаранция и всички произтичащи от това повреди няма да бъдат покрити по тази гаранция. Всяка модификация на газово барбекю, която не е одобрена от Weber и не се извършва от оторизиран сервизен техник на Weber, ще анулира тази гаранция.

ГАРАНЦИОННИ ПЕРИОДИ НА ПРОДУКТА

Купа, капак и среден пръстен:
10 години без ръжда/прогаряне

Почистваща система One Touch™:
5 години без ръжда/прогаряне

Пластмасови компоненти:
5 години, с изключение на избеляване или обезцветяване

Всички останали части:
2 години

ОТКАЗ ОТ ОТГОВОРНОСТ

ОТДЕЛНО ОТ ГАРАНЦИЯТА И ОТКАЗА ОТ ОТГОВОРНОСТ, ОПИСАНИ В ТАЗИ ИНФОРМАЦИЯ ЗА ГАРАНЦИЯТА, ИЗРИЧНО НЯМА НИКАКВА ГАРАНЦИЯ ИЛИ ДОБРОВОЛНИ ДЕКЛАРАЦИИ ЗА ОТГОВОРНОСТ, ДАДЕНИ ТУК, КОИТО ИЗЛИЗАТ ИЗВЪН РАМКИТЕ НА ЗАДЪЖИТЕЛНАТА ОТГОВОРНОСТ, КОЯТО СЕ ОТНАСЯ ДО WEBER. НАСТОЯЩАТА ИНФОРМАЦИЯ ЗА ГАРАНЦИЯТА СЪЩО НЕ ОГРАНИЧАВА ИЛИ ИЗКЛЮЧВА СИТУАЦИИ ИЛИ ИСКОВЕ, ПРИ КОИТО WEBER НОСИ ЗАДЪЛЖИТЕЛНА ОТГОВОРНОСТ, КАКТО Е ПРЕДВИДЕНО ПО ЗАКОН.

НЯМА ДА ВАЖАТ ГАРАНЦИИ СЛЕД УСТАНОВЕНИТЕ ПЕРИОДИ НА ТАЗИ ГАРАНЦИЯ. НИКАКВИ ДРУГИ ГАРАНЦИИ, ДАДЕНИ ОТ ФИЗИЧЕСКО ЛИЦЕ, ВКЛЮЧИТЕЛНО ТЪРГОВСКИ ПРЕДСТАВИТЕЛ ИЛИ ТЪРГОВЕЦ НА ДРЕБНО ПО ОТНОШЕНИЕ НА КОЙТО И ДА Е ПРОДУКТ (КАТО "УДЪЛЖЕНИ ГАРАНЦИИ"), НЯМА ДА ЗАДЪЛЖАВАТ WEBER. ЕДИНСТВЕНОТО СРЕДСТВО ЗА КОМПЕНСАЦИЯ ПО ТАЗИ ГАРАНЦИЯ Е РЕМОНТ ИЛИ ЗАМЯНА НА ЧАСТТА ИЛИ ПРОДУКТА.

В НИКАКЪВ СЛУЧАЙ КОМПЕНСАЦИЯ ОТ КАКЪВТО И ДА Е ВИД ПО ТАЗИ ДОБРОВОЛНА ГАРАНЦИЯ НЕ МОЖЕ ДА БЪДЕ ПО-ВИСОКА ОТ СУМАТА НА ПОКУПНАТА ЦЕНА НА ПРОДАДЕНИЯ ПРОДУКТ НА WEBER®.

ВИЕ ПОЕМАТЕ РИСКА И ОТГОВОРНОСТТА ЗА ЗАГУБА, ЩЕТА ИЛИ НАРАНЯВАНЕ НА ВАС ИЛИ ВАША СОБСТВЕНОСТ И/ИЛИ НА ДРУГИ И ТЯХНА СОБСТВЕНОСТ, ВЪЗНИКНАЛА ОТ НЕПРАВИЛНО ИЗПОЛЗВАНЕ ИЛИ ЗЛОУПОТРЕБА С ПРОДУКТА ИЛИ НЕСЛЕДВАНЕ НА ИНСТРУКЦИИТЕ, ДАДЕНИ ОТ WEBER В ПРИЛОЖЕНОТО РЪКОВОДСТВО ЗА УПОТРЕБА.

ЧАСТИ И ПРИНАДЛЕЖНОСТИ, ЗАМЕНЕНИ ПО ТАЗИ ГАРАНЦИЯ, СА В ГАРАНЦИЯ САМО ЗА ВРЕМЕТО НА ГОРЕУПОМЕНАТИЯ ПЪРВОНАЧАЛНИЯ ГАРАНЦИОНЕН ПЕРИОД(И).

ТАЗИ ГАРАНЦИЯ СЕ ПРИЛАГА САМО ЗА ЧАСТНА УПОТРЕБА В ДОМАКИНСТВОТО НА ОТДЕЛНА ФАМИЛНА КЪЩА ИЛИ АПАРТАМЕНТ И НЕ СЕ ПРИЛАГАЗА БАРБЕКЮТА НА WEBER, ИЗПОЛЗВАНИ В ТЪРГОВСКИ, ОБЩЕСТВЕНИ ИЛИ КОМБИНИРАНИ УСЛОВИЯ КАТО В РЕСТОРАНТИ, ХОТЕЛИ, КУРОРТИ ИЛИ ИМОТИ, ОТДАВАНИ ПОД НАЕМ.

ОТ ВРЕМЕ НА ВРЕМЕ WEBER МОЖЕ ДА ПРОМЕНЯ КОНСТРУКЦИЯТА НА СВОИТЕ ПРОДУКТИ. НИЩО, КОЕТО СЕ СЪДЪРЖА В ТАЗИ ГАРАНЦИЯ, НЕ МОЖЕ ДА СЕ СЧИТА КАТО ЗАДЪЛЖЕНИЕ НА WEBER ДА ВКЛЮЧВА ТАКИВА КОНСТРУКТИВНИ ПРОМЕНИ В ПРОДУКТИ, ПРОИЗВЕДЕНИ ПРЕДИ ТОВА, НИТО ТАКИВА ПРОМЕНИ МОГАТ ДА БЪДАТ СЧИТАНИ КАТО ПРИЗНАНИЕ, ЧЕ ПРЕДИШНИТЕ КОНСТРУКЦИИ СА БИЛИ ДЕФЕКТНИ.

СМЯНА НА МАРКУЧ, РЕГУЛАТОР И КЛАПАН

⚠ **ВАЖНА ЗАБЕЛЕЖКА: Препоръчваме ви на всеки 5 години да сменяте маркуча за газ на газовото барбекю Weber. В някои държави може да има изисквания газовия маркуч да се сменя в рамките на по-малко от 5 години, ако е така тези изисквания ще бъдат водещи.**

За резервен маркуч, регулатор и клапан се свържете с търговския представител във Вашия регион като използвате информацията за контакт на нашия уебсайт. Влезте на www.weber.com®.

ДЪРЖАВА	ВИД ГАЗ И НАЛЯГАНЕ	
Дания, Швеция, Норвегия, Финландия, Англия, Холандия, Обединено Кралство, Франция, Испания, Португалия, Белгия, Ирландия, Гърция, Люксембург, Италия, Германия, Австрия	$I_{3B/P}$ - 29mbar	
ДАННИ ЗА КОНСУМАЦИЯ		
Запалване на горелка. Макс. налягане		
Смес пропан/бутан	**kW**	**g/h**
	2,6	192

ГАРАНЦИЯ

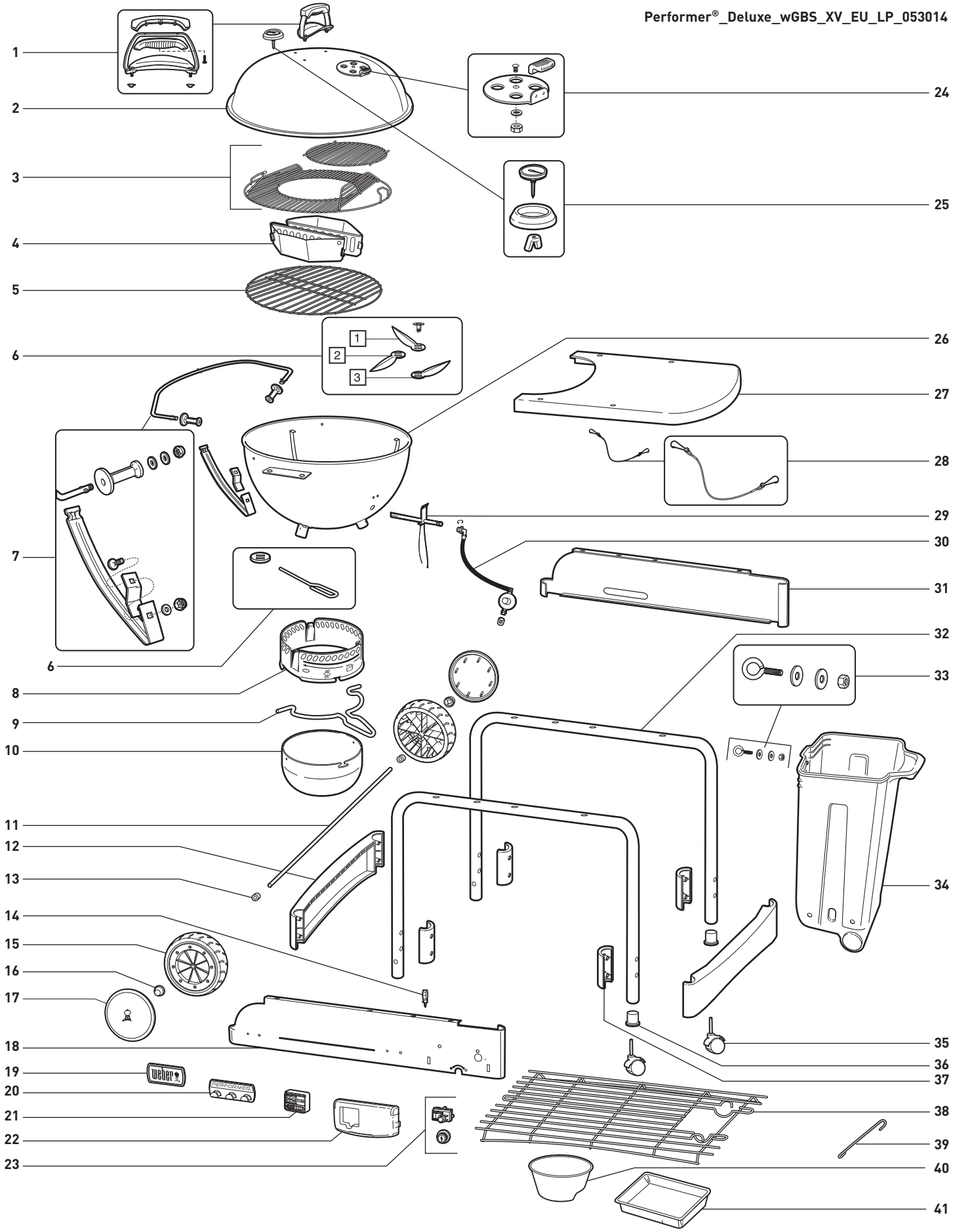
Performer®_Deluxe_wGBS_XV_EU_LP_053014
1
2
3
4
5
6
7
8
9
10
11
12
13
14
15
16
17
18
19
20
21
22
23
24
25
26
27
28
29
30
31
32
33
34
35
36
37
38
39
40
41
weber
PERFORMER

ПЕРСПЕКТИВНО ИЗОБРАЖЕНИЕ В РАЗГЛОБЕН ВИД

1. Сглобяване дръжката на капака
2. Капак
3. Решетка за готвене GBS™
4. Char-Baskets™
5. Решетка за дървени въглища
6. Почистваща система One Touch™
7. Държач за капак Tuck-Away™ и монтажна група на долната опора
8. Пръстен на съда за пепел
9. Дръжка на съда за пепел
10. Съд за пепел с голяма вместимост
11. Вал
12. Скоба на опорна рамка
13. Дистанционен пръстен
14. Стойка на проводника на запалителя
15. Колело
16. Главина
17. Капак на колелото
18. Преден панел
19. Табела с лого
20. Кутия с инструменти
21. Цифров таймер за готвене
22. Капак за контрол на газта
23. Бутон на запалителя / модул на запалителя
24. Монтажна група на амортисьора на капака
25. Монтажна група на термометъра
26. Резервоар
27. Маса
28. Осигурителна верига CharBin™
29. Монтажна група на горелката
30. Маркуч и регулатор с отверстие и клипс
31. Заден панел
32. Опорна рамка
33. Метални части CharBin™
34. CharBin™
35. Колело с блокиращ механизъм
36. Втулка
37. Конзолна скоба на опорната рамка
38. Долен решетъчен стелаж
39. Държач за кибритени клечки
40. Съд за дървени въглища
41. Съд за събиране на течности за еднократна употреба

СПИСЪК НА ПЕРСПЕКТИВНОТО ИЗОБРАЖЕНИЕ В РАЗГЛОБЕН ВИД

Ако имате въпроси или се нуждаете от съвет относно Вашата скара или безопасната работа с нея, моля, влезте на **www.weber.com®**.

- В тези инструкции са посочени минималните изисквания за сглобяване на Вашето барбекюто Weber®. Моля, прочетете инструкциите внимателно преди използване на Вашето барбекю Weber®. Неправилното сглобяване може да бъде опасно.
- Да не се използва от деца.
- Това барбекю Weber® е проектирано за използване само с пропан или газова смес пропан-бутан. Не го използвайте с природен газ. Клапанът и регулаторът са само за пропан или газова смес пропан-бутан.
- Това газово барбекю Weber® не е предназначено за търговска употреба.
- Използването на алкохол и/или предписани или непредписани лекарства може да наруши способността на потребителя правилно да сглоби или да работи безопасно с уреда.
- Това барбекю Weber® не е предназначено и никога не трябва да се използва като отоплителен уред.
- Не оставяйте барбекюто Weber® без надзор. Винаги дръжте децата и домашните животни на безопасно разстояние от барбекюто Weber®.
- Части, които са скрепени от производителя, не трябва да се променят от потребителя.
- Модификациите на уреда могат да бъдат опасни.
- Разединете цилиндъра, ако: 1) е празен; 2) скарата е складирана в гараж или друго затворено помещение; 3) скарата се транспортира.

⚠ **Не местете уреда по време на работа. Изчакайте скарата да се охлади преди преместване.**

⚠ **Този уред не е предназначен и никога не трябва да се използва като отоплителен уред.**

ФУНКЦИИ

А) Ексклузивната система Touch-N-Go™ за газово запалване отнема неудобството от запалването на дървените въглища **(1)**. Просто натиснете и задръжте бутона и газовата горелка на системата се запалва, запалвайки дървените въглища. Няма опасни течни реостати за пускане, които да се използват или съхраняват и го няма вече остатъчния вкус от течния реостат за пускане.

Б) Контейнерът за складиране CharBin™ побира чувал с дървени въглища с максимално тегло от 13.7 kg.**(2)**. Чувалът с дървени въглища трябва да бъде поставен директно в контейнера за складиране CharBin™.

В) Металната работна повърхност представлява чудесна работна зона и покрива контейнера за складиране CharBin™, за да се запазят сухи въглищата **(3)**.

Г) Удобен долен решетъчен стелаж за складиране **(4)**.

Д) Съдът за пепел с голяма вместимост се заключва на съответното място като по този начин елиминира разнасянето на пепелта **(5)**.

Е) Почистващата система One-Touch™ лесно отстранява пепелта или отваря и затваря клапаните **(6)**.

Ж) Термометърът отчита температурата на готвене в скарата **(7)**.

З) Капакът Tuck-Away™ се плъзга обратно в държача за капак от неръждаема стомана и действа като защитна преграда срещу вятъра, когато се запалват въглищата **(8)**.

И) Шарнирната решетка за готвене Weber Original™ Gourmet BBQ System™ (GBS™) **(9)**, с капак с шарнирно окачване, който се отваря широко над решетката за готвене за лесно добавяне на въглища или дървени стърготини по време на готвене. Включва подложка за ежедневна употреба. Пасва на пълната линия аксесоари за Gourmet BBQ System™.

Й) Поставката за дървени въглища Char-Basket™ позволява удобство и гъвкавост при непряко и пряко готвене с дърва или дървени въглища **(10)**.

К) Цифров таймер за готвене **(11)**.

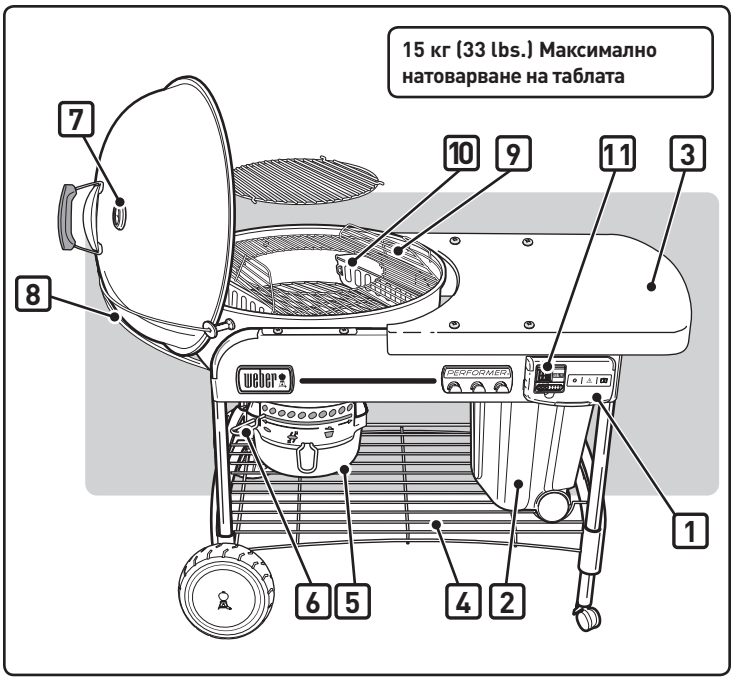

СВЪРЗВАНЕ НА ОПАКОВКА ЗА ГАЗ ЗА ЕДНОКРАТНА УПОТРЕБА

Използвайте опаковки за газ за еднократна употреба с минимална вместимост 430г и максимална вместимост 460г. Опаковката трябва да има EN417 клапан, както е показано. Един тип флакон, който може да се използва, е модел 2202 Primus или флакон за еднократна употреба Weber® Q®.

⚠ **ВНИМАНИЕ: Използвайте само бутилки, маркирани "Пропаново гориво" или "Смес пропан бутан".**

Вкарайте флакона с пропан бутан за еднократна употреба в регулатора и завъртете по часовника, докато се затегне.

⚠ **ПРЕДУПРЕЖДЕНИЕ: Затягайте само на ръка. Използване на прекомерна сила може да повреди куплунга на регулатора и да причини теч на газ или липса на газов поток.**

ПРОВЕРКА ЗА ТЕЧОВЕ НА ГАЗ:

⚠ ОПАСНОСТ

Не използвайте открит пламък за проверка за течове на газ. Уверете се, че няма искри или открити пламъци в зоната, докато проверявате за течове. Искри или пламъци ще доведат до пожар или експлозия, които могат да причинят сериозна телесна повреда или смърт, както и материални щети.

Ще Ви трябват: флакон с пропан бутан за еднократна употреба, разтвор вода и сапун и парцал или четка, с която да го нанесете.

A) Смесете водата и сапуна.
B) Включете газовия регулатор като завъртите обратно на часовниковата стрелка.
C) Проверете за течове като намокрите фитинга с разтвора вода и сапун и следите за мехурчета. Ако се формират мехурчета или се появи балонче, има теч.

ПРОВЕРЕТЕ:

A) Връзка на регулатор към флакон с пропан/бутан за еднократна употреба.

⚠ **ПРЕДУПРЕЖДЕНИЕ: Ако има теч във връзка (1), свалете флакона с пропан бутан за еднократна употреба. Не работете с барбекюто. Използвайте различен флакон с пропан бутан за еднократна употреба и проверете отново за течове с разтвор от вода и сапун. Ако течът продължи след повторно затваряне на флакона с пропан бутан, ИЗКЛЮЧЕТЕ газта. НЕ РАБОТЕТЕ С БАРБЕКЮТО. Свържете се с Търговския представител във Вашия район, като използвате информацията за контакт на нашия уебсайт. Влезте на www.weber.com®.**

ПРОВЕРЕТЕ:

B) Връзките на клапана към регулатора.

⚠ **ПРЕДУПРЕЖДЕНИЕ: Ако има теч във връзка (2), ИЗКЛЮЧЕТЕ газта. НЕ РАБОТЕТЕ С БАРБЕКЮТО. Свържете се с Търговския представител във Вашия район, като използвате информацията за контакт на нашия уебсайт. Влезте hawww.weber.com®.**

Когато приключите с проверките за теч, изключете газта от източника и изплакнете връзките с вода.

⚠ ОПАСНОСТ

Не съхранявайте резервен флакон с пропан/бутан под или близо до този уред.

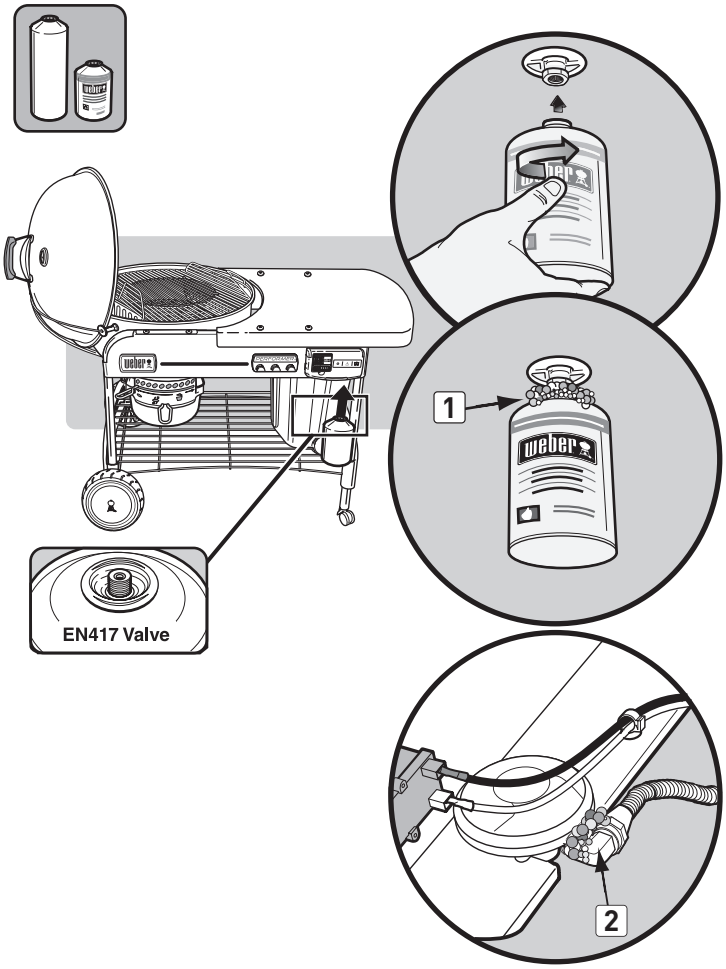

ЗАПАЛВАНЕ

⚠ ОПАСНОСТ

Отворете капака преди запалване. Не използвайте никакви запалителни течности като течност за разпалване, бензин, спирт или друга форма на самозапалващи се дървени въглища по никакъв повод, дори при ръчно запалване. Несъобразяване с това ще доведе до тежко телесно нараняване или смърт.

A) Свалете капака на барбекюто преди да задействате функцията за газ.

⚠ ОПАСНОСТ: Ако не направите това, може да се причини натрупване на газ, което да предизвика пожар или експлозия, водещи до тежка телесна повреда или смърт, както и повреди на имущество.

B) Отворете долните клапани на купата **(1)**.
C) Поставете Char-Baskets™ върху горелката **(2)**.
D) Натиснете зъбчетата върху контролния клапан за газта **(3)** и вдигнете, за да го отворите.
E) Включете подаването на газ (в посока обратна на часовниковата стрелка) като завъртите най-малко на един пълен оборот **(4)**.

⚠ ПРЕДУПРЕЖДЕНИЕ: Не се навеждайте над отворено барбекю, докато се разпалва.

F) Натиснете и задръжте запалителния бутон докато горелката се запали **(5)**.

⚠ ВНИМАНИЕ: При силна дневна светлина пламъкът може трудно да се види.

G) След като дървените въглища се запалят (около 5 минути), завъртете контролния бутон за газта в положение OFF (ИЗКЛ.) (по часовниковата стрелка) докато той не се затвори.

⚠ ВНИМАНИЕ: Уверете се, че к капакът е напълно затворен.

Забележка - Продължителен период на работа на резервоара намалява срока на неговата експлоатация.

H) Можете да започнете да готвите, когато по дървените въглища има тънко покритие от сива пепел. (около 25-30 минути).

ЗА ДА ИЗГАСИТЕ

Завъртете контролния бутон на газта до OFF (Изкл.) (по часовниковата стрелка), докато той се затвори.

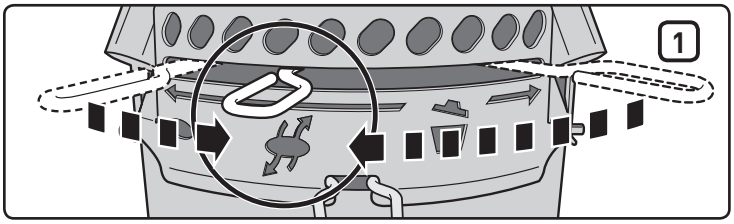

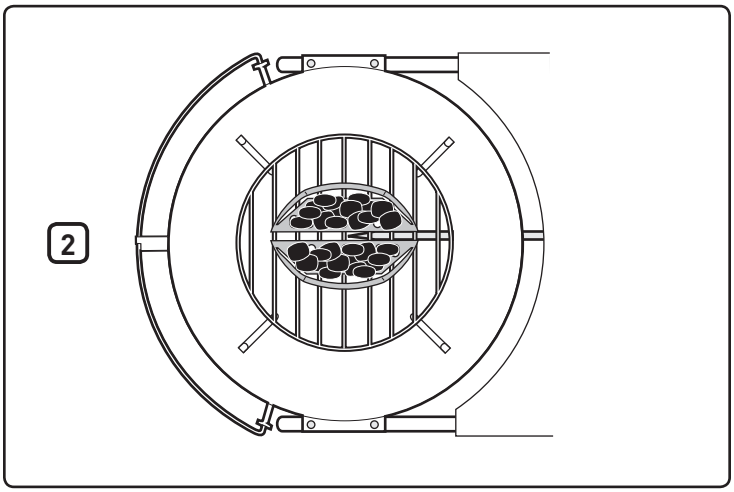

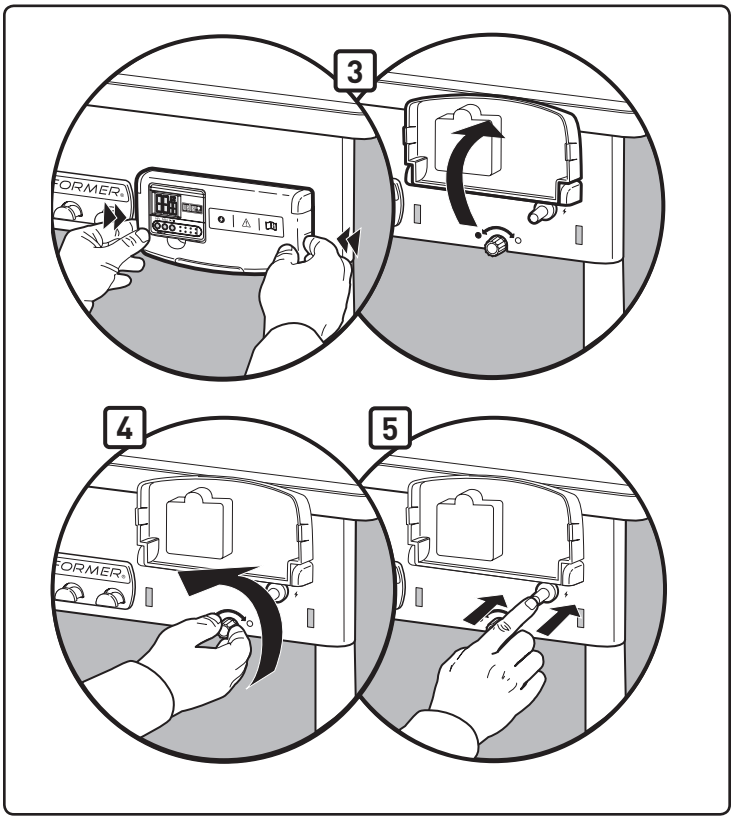

РЪЧНО ЗАПАЛВАНЕ

⚠ ПРЕДУПРЕЖДЕНИЕ: Не се опитвайте да запалвате ръчно без да използвате държача за кибритени клечки.

⚠ ОПАСНОСТ

Отворете капака преди запалване. Не използвайте никакви запалителни течности като течност за разпалване, бензин, спирт или друга форма на самозапалващи се дървени въглища по никакъв повод, дори при ръчно запалване. Несъобразяване с това ще доведе до тежко телесно нараняване или смърт.

A) Свалете капака на барбекюто преди да задействате функцията за газ.

⚠ ОПАСНОСТ: Ако не направите това, може да се причини натрупване на газ, което да предизвика пожар или експлозия, водещи до тежка телесна повреда или смърт, както и повреди на имущество.

B) Отворете долните клапани на купата **(1)**.
C) Преместете Char-Baskets™ далеч от горелката **(2)**.
D) Натиснете зъбчетата върху контролния клапан за газта **(3)** и вдигнете, за да го отворите.
E) Поставете кибритената клечка в държача за клечки. Запалете кибритената клечка.
F) Включете подаването на газ (в посока обратна на часовниковата стрелка) като завъртите най-малко на един пълен оборот **(4)**.
G) Разположете пламъка на клечката в задната част на отвора на горелката **(5)**.

⚠ ПРЕДУПРЕЖДЕНИЕ: При ръчно запалване не дръжте ръката си директно над горелката.

⚠ ПРЕДУПРЕЖДЕНИЕ: Не се навеждайте над отворено барбекю, докато се разпалва.

⚠ ВНИМАНИЕ: При силна дневна светлина пламъкът може трудно да се види.

H) Сложете си ръкавици за барбекю и използвайте щипците, за да преместите Char-Baskets™ върху горелката.
I) След като дървените въглища се запалят (около 5 минути), завъртете регулатора за газта в положение OFF (ИЗКЛ.) (по часовниковата стрелка), докато той не се затвори.
J) Можете да започнете да готвите, когато по дървените въглища има тънко покритие от сива пепел (около 25-30 минути).

ЗА ДА ИЗГАСИТЕ

Завъртете контролния бутон на газта до OFF (Изкл.) (по часовниковата стрелка), докато той се затвори.

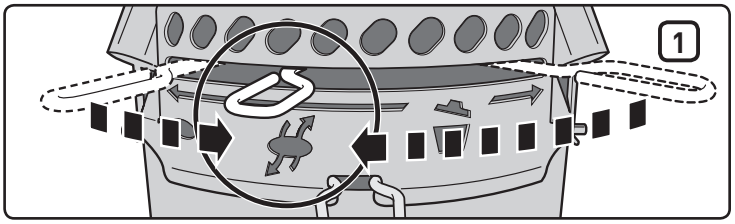

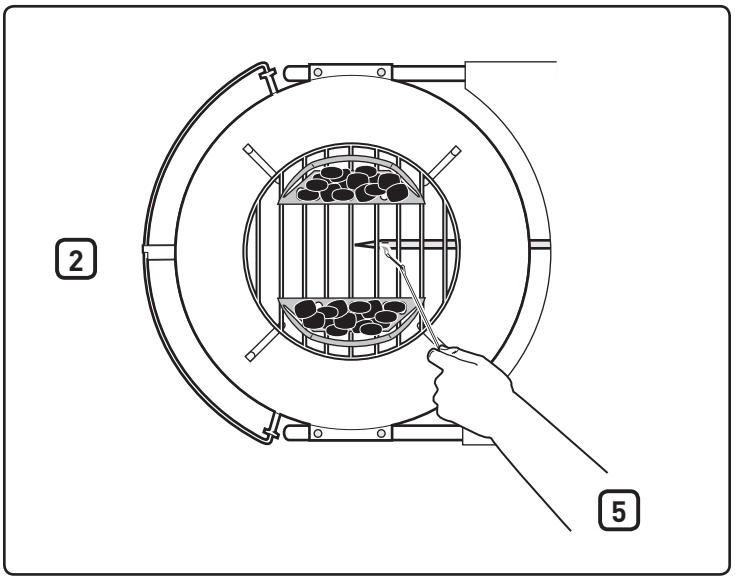

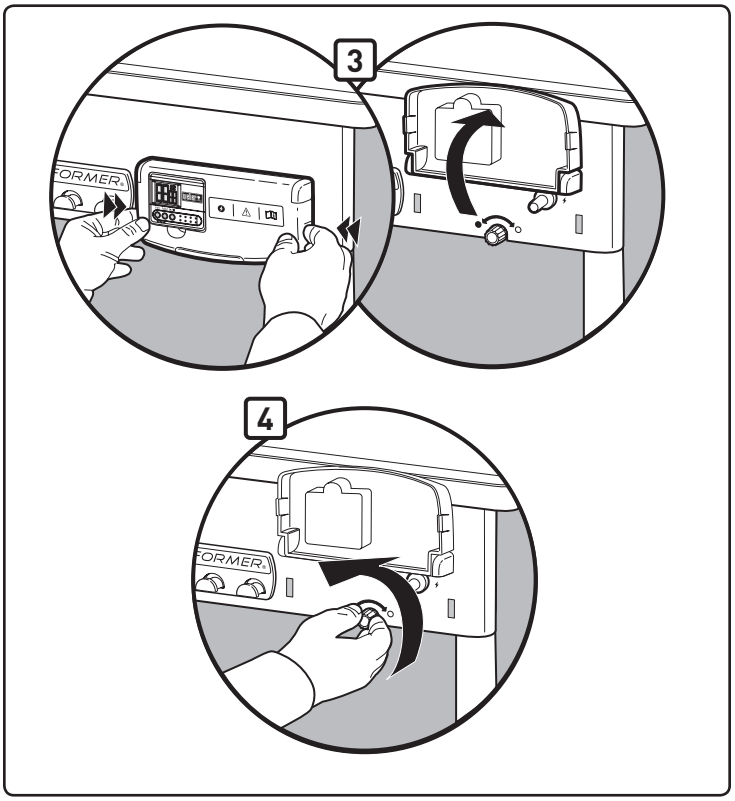

РАБОТА НА ТАЙМЕРА

Този водоустойчив цифров таймер за готвене има функция както за отчитане, така и за обратно отброяване на времето в часове, минути и секунди.

За да настроите таймера за обратно отброяване:

- Натиснете бутона **Start/Stop (Старт/Стоп),**: ▶ / ■ за да включите подсветката.
- Натиснете бутона **HR**,**(1)** за да зададете броя часове. Задръжте бутона, за да превъртите цифрите напред (максимална настройка: 99 часа) **(4)**.
- Натиснете бутона **MIN**,**(2)** за да зададете броя минути. Задръжте бутона, за да превъртите цифрите напред (максимална настройка: 59 минути) **(5)**.
- Когато времето е зададено, натиснете бутона бутона **Start/Stop (Старт/Стоп)**: ▶ / ■ **(3)** за да стартирате обратното отброяване.
- Когато таймерът е включен, алармата ще възпроизведе звуков сигнал за 30 секунди и автоматично ще рестартира обратното отброяване от предишната времева настройка.

ВАЖНО

Когато таймерът отчете, че остава повече от час от обратното отброяване, H и M (часове и минути) ще започнат да премигват; цифрите ще отброяват обратно всяка минута. Когато таймерът отчете, че остава по-малко от един час, H и M превключват към M и S (минути и секунди) и се отброяват секундите; цифрите ще започнат да отброяват обратно всяка секунда.

За да нулирате времето:

- Натиснете бутон **Start/Stop (Старт/Стоп),**: ▶ / ■ за да включите подсветката.
- Натиснете бутоните **HR** и **MIN**: ↺ едновременно **(1)(2)**.

За да настроите таймера за отчитане на времето:

- Натиснете бутона **Start/Stop (Старт/Стоп),**: ▶ / ■ за да включите подсветката.
- Натиснете бутона **Start/Stop (Старт/Стоп)**: ▶ / ■ отново, за да стартирате отчитането. Докато времето се отчита, дисплея показва отчитането във формат час/минута и минута/секунда.
- Натиснете бутона **Start/Stop (Старт/Стоп)**: ▶ / ■ два пъти, за да спрете таймера. Отчитането ще спре след 99 часа **(4)**, 59 минути **(5)**.

Автоматично изключване:

- За да запазите живота на батерията, подсветката се изключва след 10 секунди. Таймерът ще се изключи напълно след период на неактивност от 10 минути.

ЗАБЕЛЕЖКА: Ако таймерът се използва в среда, в която е подложен на електростатичен разряд (статично електричество), настройките за време могат да бъдат загубени. Ако това се случи, настройте отново таймера.

Поставяне на батерията:

- Използвайте отвертка Phillips, за да отворите отделението за батерията на задната страна на таймера **(6)** чрез завъртане на винта по посока на часовниковата стрелка.
- Отстранете капака на батерията от задната страна на таймера **(7)**.
- Добавете или заменете AAA батериите **(8)**.
- Сменете капака на батерията.
- Затворете капака на батерията като завъртите винта по посока обратна на часовниковата стрелка с отвертка Phillips.
- След поставяне на батериите (**00**00) ще се покаже на LCD екрана.

Поддръжка:

- Не почиствайте таймера с абразивно или корозивно вещество. Това може да доведе до надраскване или корозиране на електронните схеми.
- Не излагайте таймера на силен натиск, удар, прах или прекалено високи температури или влага. Това може да доведе до неизправна работа, по-кратък живот на електрониката, повреда на батерията или повреда на части.
- Не пипайте вътрешните компоненти на таймера. Това ще анулира гаранцията на таймера и може да причини ненужна повреда на батерията и вътрешните части.
- Не подлагайте таймера на прекомерно въздействие на пряка слънчева светлина или силен дъжд.
- Не потапяйте таймера във вода.

За най-добра работа се препоръчва таймерът да се съхранява на закрито, когато не се използва.

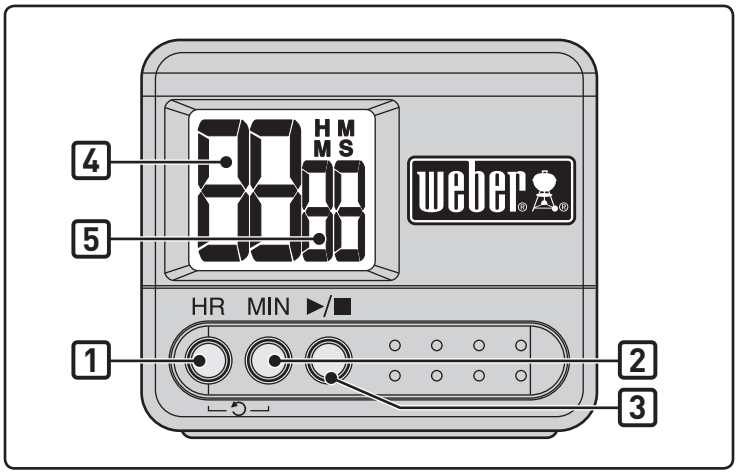

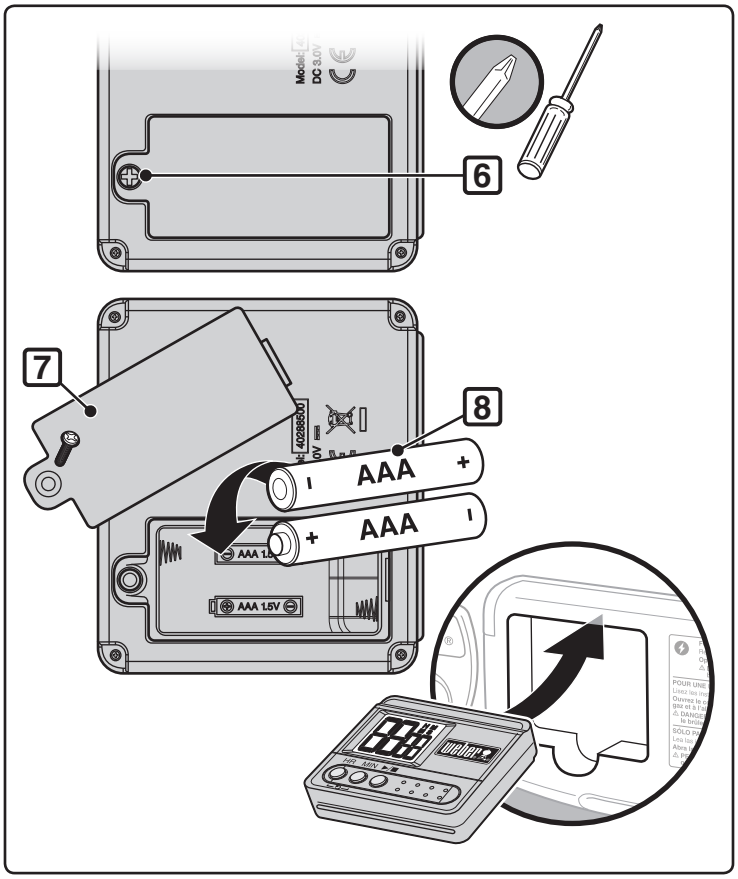

РАБОТА

ПРОБЛЕМ	ПРОВЕРКА	РЕШЕНИЕ
Горелката гори с жълт или оранжев пламък, заедно с миризма на газ.	Проверете горелката за възможни запушвания.	Почистете горелката. (Вижте раздел "Поддръжка")
Горелката не се пали или пламъкът е малък.	Дали пропан бутановото гориво е малко или липсва?	Сменете газовата бутилка.
	Дали маркучът за гориво е огънат или изкривен?	Изправете маркуча за гориво.
	Горелката запалва ли се с клечка?	Ако горелката се запали с клечка, проверете системата за запалване.
	Дали маркучът към връзката на тръбата на горелката е правилно фиксиран?	Свържете маркуча за газта към тръбата на горелката с помощта на предоставената метална пристягаща скоба. ⚠ **ОПАСНОСТ: Не използвайте функцията за запалване с газ ако пристягащата скоба липсва. Липсваща пристягаща скоба може да причини тежко телесно нараняване, смърт или увреждане на имущество.** Свържете се с търговския отдел за резервна притягаща скоба.
Формата на пламъка на горелката е хаотична.	Горелката чиста ли е?	Почистете горелката. (Вижте раздел "Поддръжка")
Горелката не се пали, когато натиснете запалителния бутон.	Уверете се, че има поток на газ към горелките като се опитате да запалите с кибритена клечка горелките. Вижте "РЪЧНО ЗАПАЛВАНЕ."	Ако запалването с клечка е успешно, проблемът трябва да се търси в системата за запалване. Вижте "РАБОТА С ЕЛЕКТРОННАТА СИСТЕМА ЗА ЗАПАЛВАНЕ."
	Има ли поставена нова батерия?	Уверете се, че батерията е в добро състояние и е поставена правилно. Вижте "ПРОВЕРКА НА ЕЛЕКТРОННИЯ ЗАПАЛИТЕЛ."
	Правилно ли са свързани проводниците със запалителния модул?	Уверете се дали всички проводници са правилно свързани с клемите на запалителната кутия. Вижте "РАБОТА С ЕЛЕКТРОННАТА СИСТЕМА ЗА ЗАПАЛВАНЕ."
	Има ли найлоново фолио около новата батерия?	Отстранете найлоновото фолио.
Таймерът не работи.	Има ли поставена нова батерия?	Уверете се, че батерията е в добро състояние и е поставена правилно. Вижте "РАБОТА НА ТАЙМЕРА."
Вътрешността на капака изглежда сякаш се "бели". (Прилича на обелване на боя).	Това, което виждате, е спечена мазнина, която се е превърнала във въглен и се отслоява. **ТОВА НЕ Е ДЕФЕКТ.**	Почистете обстойно. (Вижте раздел "Почистване")

Ако проблемите не могат да бъдат отстранени с тези методи, свържете се с Търговския представител във Вашия регион, като използвате информацията за контакт на нашия уебсайт. Влезте на www.weber.com®.

ПОДДРЪЖКА

След период на неупотреба, препоръчваме да извършите следните процедури по поддръжка за Ваша безопасност.

- Преди всяко използване на барбекюто, проверете маркуча за стеснения, пукнатини, издрасквания или прорези. Ако се констатира, че маркучът не подлежи на сервизно обслужване, не използвайте барбекюто. Сменете, като използвате само резервни части, одобрени от Weber®. **Свържете се с Търговския представител във Вашия район, като използвате информацията за контакт на нашия уебсайт. Влезте на www.weber.com®.**

⚠ ВНИМАНИЕ: Ако маркучът за газ на барбекюто е повреден по някакъв начин или има течове, не използвайте барбекюто.

- Проверете горелката за правилната форма на пламъка (вижте раздел "Форма на пламъка на горелката".) Почистете, ако е необходимо, съгласно процедурите, посочени в този раздел.
- Проверете всички фитинги за газ (Вижте раздел "Проверка за течове на газ").

ПЕРИОДИЧНО ПОЧИСТВАНЕ

За да отстраните пепелта от купата, преместете контролния прът **(1)** от наляво и надясно, така че греблата на затвора да загребат пепелта през клапаните на купата и към пепелника.

⚠ ВНИМАНИЕ: Уверете се, че горелката е изключена и барбекюто е изстинало преди да го почиствате.

Не разширявайте отворите на горелката, когато почиствате.

За почистване на горелката:

- С телена четка изтрийте външната страна на тръбата на горелката **(2)** и отделението на отворите на горелката **(3)**.

⚠ ВНИМАНИЕ: Не разширявайте отворите на горелката или калибрирания отвор, когато го почиствате.

За почистване на котела:

- Докато капакът е топъл, избършете вътрешността с хартиена кърпа, за да предотвратите натрупване на мазнина.
- За външни повърхности използвайте топла сапунена вода, а след това изплакнете с чиста вода.

За по-обстойно почистване (което трябва да се извършва най-малко веднъж годишно)**:**

A) Отстранете пепелта след като въглените са напълно изгаснали.
B) Извадете скарите и кошовете Char-Baskets™
C) Избършете с хартиени кърпи. Измийте с мек почистващ препарат и вода. Изплакнете добре с чиста вода и избършете, за да го подсушите.

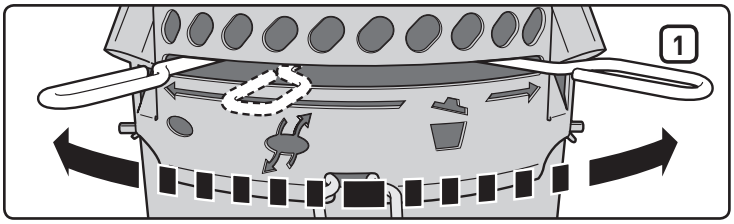

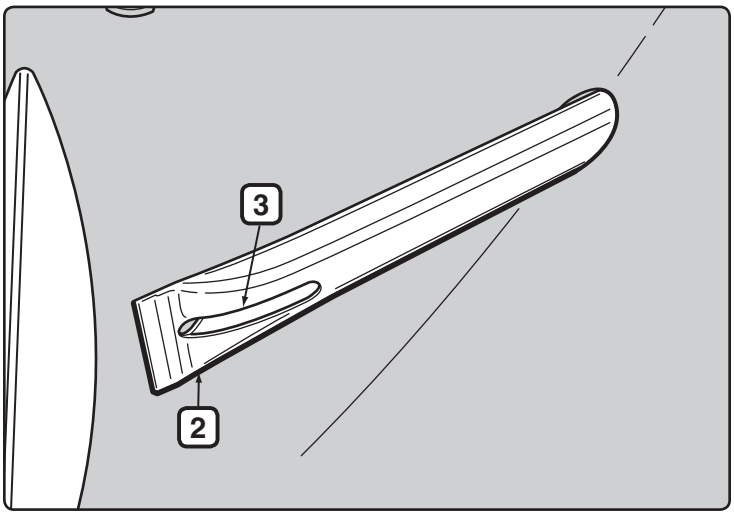

СЪХРАНЕНИЕ

- Когато барбекю Performer® се съхранява на закрито, подаването на газ трябва да се изключи, а газовата бутилка трябва да се съхранява на открито на добре проветрявано място.
- Газовите бутилки трябва да се съхраняват на открито на добре проветрявано място далеч от деца и не трябва да се съхраняват в сграда, гараж или друго затворено пространство.
- След период на съхранение и/или неупотреба, барбекюто трябва да се провери за течове на газ и запушвания в тръбата на горелката преди употреба (вижте раздел "Поддръжка").
- Преди употреба проверете дали зоните около газовата бутилка, маркуча и горелката са без остатъци, които могат да попречат на потока на газ или въздух.

ПРЕДУПРЕЖДЕНИЕ ЗА НАСЕКОМИ

Вашето барбекю Performer®, както всеки външен газов уред, е цел за паяци и други насекоми. Те могат да гнездят в секцията на дифузора **(1)** на тръбите на горелките, което да причини обратен поток на газта извън въздушния клапан.

Това може да доведе до пожар в и около тръбата на горелката под панела на купата. На свой ред, това може да повреди вашето барбекю, като го направи небезопасно за работа.

Настоятелно препоръчваме да проверявате и почиствате тръбата на горелката най-малко веднъж годишно или при наличие на един от следните симптоми:

A) Миризмата на газ, заедно с пламъците на горелката, изглеждащи много жълти и бавни.

B) Горелката издава пукащи шумове.

⚠ ОПАСНОСТ

Ако не отстраните тези симптоми, може да предизвикате пожар, който може да причини сериозна телесна повреда или смърт и повреда на имущество.

ПРОВЕРКА И ПОЧИСТВАНЕ НА ГОРЕЛКАТА

A) ИЗКЛЮЧЕТЕ газта.

B) Извадете контейнера за съхранение CharBin™.

C) Демонтирайте калибрирания отвор **(2)** и фитинга на маркуча **(3)** от тръбата на горелката.

D) Разгледайте вътрешността на горелката с фенерче.

E) Почистете горелките отвътре с телта на държача за кибритени клечки (в комплекта).
Използвайте телта за почистване на зоната на въздушния клапан, отделението на дифузора и отворите на горелката **(4)** от вътрешната страна на купата.
Бъдете внимателни, когато поставяте почистващия инструмент за горелката, за да не повредите електрода на запалката **(5)**.

F) Направете повторна проверка с фенерче, за да видите дали няма запушвания.

G) Ако е необходимо, повърхността на фитинга на маркуча може да се почисти с телена четка. Калибрираният отвор **(6)** може да се почисти с малък щифт.

⚠ ВНИМАНИЕ: Не разширявайте калибрирания отвор, когато го почиствате.

H) Сглобете като повторите в обратен ред стъпки B и C.

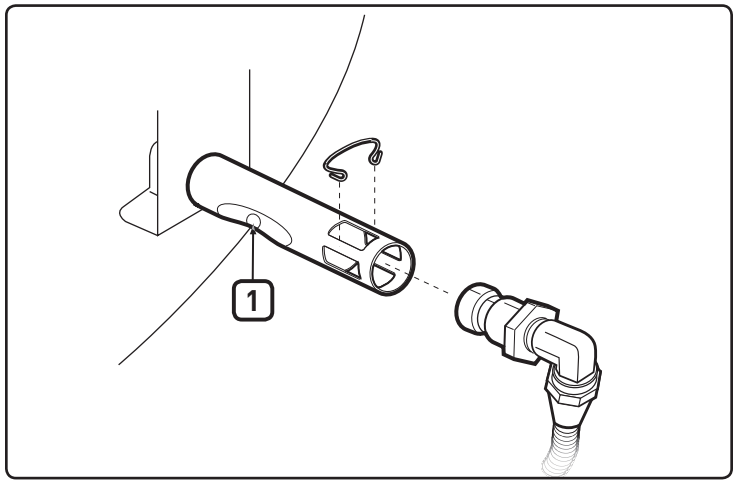

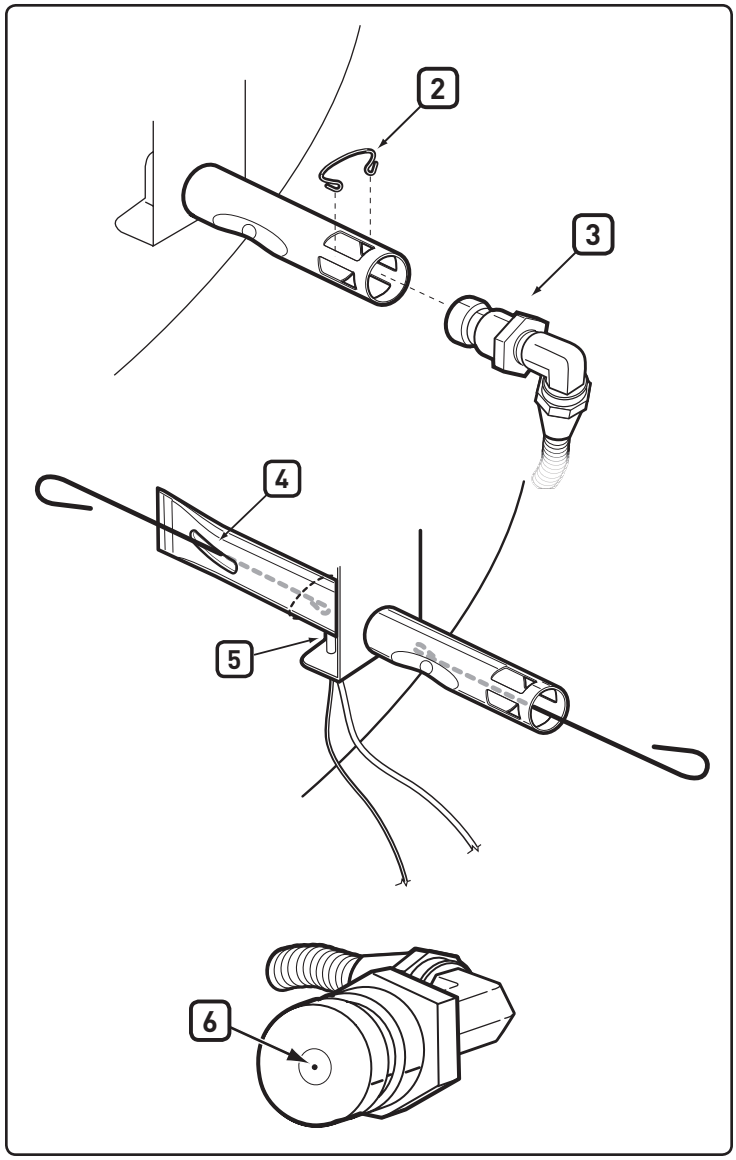

ПЕРИОДИЧНО БЪРЗО ПОЧИСТВАНЕ

Препоръчваме периодично да изтривате външната страна на отворите на горелката с телена четка и да почиствате тръбата на горелката през клапана на въздуха за запалване с държача за кибритени клечки, който сме предоставили.

Това може да се направи като намерите клапаните на въздуха за запалване **(1)** под скобата на купата и поставите инструмента във всеки клапан на въздуха за запалване като въртите инструмента. Когато поставяте държача за кибритени клечки, внимавайте да не повредите запалителния електрод.

⚠ **ВНИМАНИЕ: През летните и зимни месеци е важно тази процедура за почистване да се извършва по-често.**

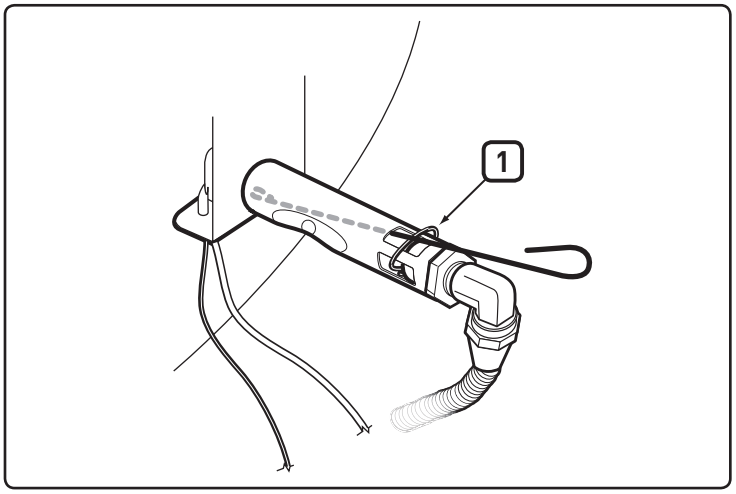

ПРОВЕРКА НА ЕЛЕКТРОННОТО ЗАПАЛВАНЕ

Ако електронната система за запалване не успее да запали барбекюто се уверете, че има газов поток като се опитате да запалите горелките с кибритена клечка. Вижте "РЪЧНО ЗАПАЛВАНЕ". Ако запалването с клечка е успешно, проблемът трябва да се търси в електронното запалване.

⚠ **ПРЕДУПРЕЖДЕНИЕ: Контролните бутони за газта и захранващите клапани трябва да бъдат в положение OFF (Изключено).**

- Уверете се, че батерията тип AAA (само алкална) е в добро състояние и че е поставена правилно **(1)**. Някои батерии са обвити с найлоново защитно фолио. Това фолио трябва да се отстрани. Не бъркайте това фолио с етикета на батерията.
- Проверете дали белия **(2)** и черния **(3)** проводник за запалване са прикрепени правилно.
- Проверете дали бутона за електронно запалване работи, като слушате и се оглеждате за искри в горелката.
- Проверете дали запалката не е разхлабена в рамката. Затегнете, ако е необходимо; вижте стъпка "Монтаж" за правилната процедура.

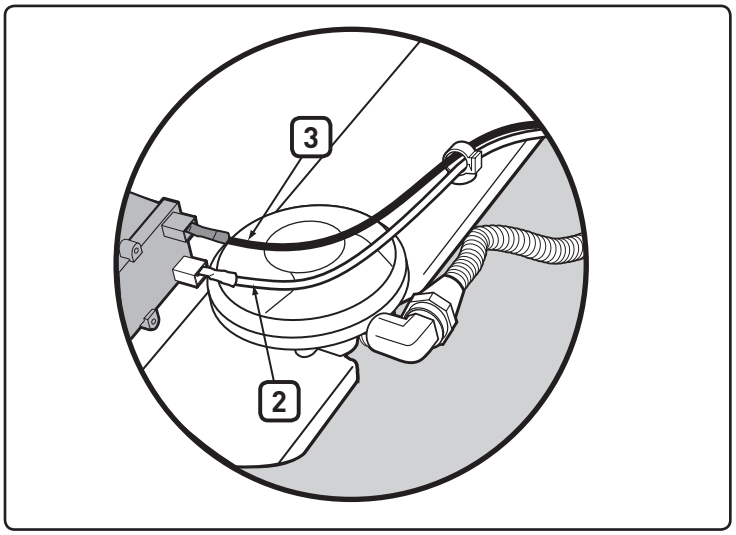

Сменете батерията, ако е необходимо

Само AAA алкална батерия.

Ако системата за електронно запалване продължава да не пали, свържете се с Търговски представител във Вашия регион, като използвате информацията за контакт на нашия уебсайт. Влезте на www.weber.com®.

ФОРМА НА ПЛАМЪКА НА ГОРЕЛКАТА

Горелката е фабрично настроена на правилната смес между въздух и газ. Правилната форма на пламъка трябва да има жълтеникав език **(4),** тъмносин по средата **(5)** и светлосин при тръбата на горелката **(6)**. Ако пламъкът не изглежда както е показано, или ако се чува пукане, следвайте процедурата за почистване на горелката.

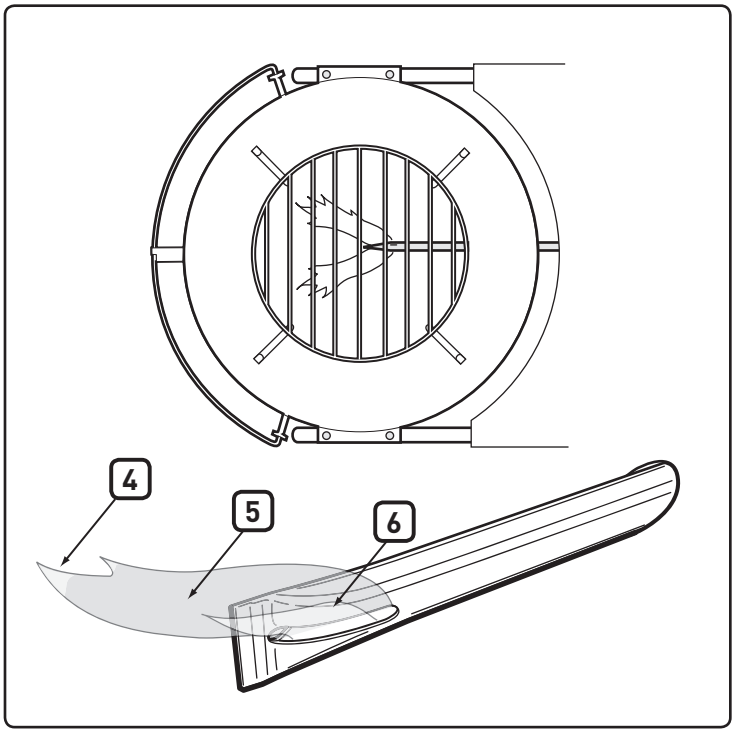

⚠ **ВНИМАНИЕ: Този продукт е тестван за безопасност и сертифициран за употреба само в определена държава. Вижте зададените държави, които се намират отвън на кутията.**

Тези части могат да бъдат компоненти, пренасящи или изгарящи газ. Моля свържете се с Weber-Stephen Products LLC, Търговски отдел, за информация относно оригинални Weber-Stephen Products LLC резервни части.

⚠ **ПРЕДУПРЕЖДЕНИЕ: Не се опитвайте да правите поправки на компоненти, пренасящи или изгарящи газ, без да се свържете с Weber-Stephen Products LLC, Търговски отдел. Вашите действия, ако не спазите предупрежденията за този продукт, могат да причинят пожар или експлозия, водещи до сериозни лични наранявания или смърт и повреда на собственост.**

Този символ сочи, че продуктът не може да се изхвърля с битовия боклук. За инструкции относно правилното изхвърляне на този продукт в Европа, моля посетете www.weber.com и се свържете с вносителя за вашата страна Ако нямате интернет достъп, свържете се с Вашия доставчик за името, адреса и телефонния номер на вносителя.

Когато решите да изхвърлите вашето барбекю, всички електрически компоненти (напр. електромотора за грила, батерии, модул за запалване, осветление на дръжките) трябва да се свалят и изхвърлят правилно, съгласно WEEE. Те трябва да се изхвърлят отделно от барбекюто.

WEBER-STEPHEN PRODUCTS LLC
www.weber.com®

© 2014 Designed and engineered by Weber-Stephen Products LLC,
200 East Daniels Road, Palatine, Illinois 60067 U.S.A.

PERFORMER® DELUXE

Příručka uživatele grilu na dřevěné uhlí

Před použitím grilu si přečtěte návod k použití.

CS

Montáž - Pg 7

NEŽ ZAČNETE PLYNOVÝ GRIL POUŽÍVAT, PŘEČTĚTE SI TUTO PŘÍRUČKU PRO UŽIVATELE

⚠ NEBEZPEČÍ

Cítíte-li plyn:

1. **Uzavřete přívod plynu do zařízení.**
2. **Zhasněte veškeré zdroje vznícení.**
3. **Otevřete poklop.**
4. **Pokud zápach přetrvává, vzdalte se od zařízení a okamžitě zavolejte svého dodavatele plynu nebo požárníky.**

Unikající plyn může způsobit požár nebo výbuch, při kterém může dojít k závažnému i smrtelnému poranění a ke škodám na majetku.

⚠ VAROVÁNÍ: Nepokoušejte se plynový gril Weber® zapálit, aniž byste si předtím přečetli pokyny v části "Zapálení" v této příručce.

⚠ VAROVÁNÍ:

1. **V blízkosti tohoto ani žádného jiného spotřebiče neskladujte ani nepoužívejte benzín nebo jiné hořlavé plyny, těkavé látky či kapaliny.**
2. **Zásobní láhev s plynem, která není připojena pro bezprostřední používání, se nemá skladovat v blízkosti tohoto ani žádného jiného spotřebiče.**

⚠ VAROVÁNÍ: Před použitím grilu vždy pečlivě proveďte veškeré postupy kontroly těsnosti podle této příručky. Dělejte to i v případě, že gril odborně smontoval dodavatel.

INFORMACE PRO TOHO, KDO PROVÁDÍ MONTÁŽ:
Tato příručka musí zůstat u majitele, který ji má uchovávat pro pozdější potřebu.

POUŽÍVEJTE POUZE VENKU!

CE :048BN-0014
ID: 0845

NEBEZPEČÍ A VAROVÁNÍ

NEDODRŽENÍ TĚCHTO POKYNŮ UVEDENÝCH POD NÁPISY NEBEZPEČÍ, VAROVÁNÍ NEBO UPOZORNĚNÍ MŮŽE ZPŮSOBIT VÁŽNÉ ZRANĚNÍ ČI SMRT, PŘÍPADNĚ POŽÁR NEBO VÝBUCH S NÁSLEDKEM POŠKOZENÍ MAJETKU.

⚠ **BEZPEČNOSTNÍ SYMBOLY (⚠) upozorňují na důležité informace týkající se BEZPEČNOSTI.**
⚠ **U BEZPEČNOSTNÍCH SYMBOLŮ jsou uvedena tato označení pro zdůraznění: NEBEZPEČÍ, VAROVÁNÍ nebo UPOZORNĚNÍ.**
⚠ **Slovem NEBEZPEČÍ jsou označena nejvážnější rizika.**
⚠ **Než začnete gril používat, přečtěte si všechny bezpečnostní informace uvedené v tomto návodu k použití.**

⚠ NEBEZPEČÍ

⚠ **Nepoužívejte tento gril pod hořlavými stropními konstrukcemi.**
⚠ **Nesprávná montáž může představovat bezpečnostní riziko. Dodržujte pokyny k montáži uvedené v tomto návodu. Nepoužívejte gril, dokud nebudou všechny díly správně sestaveny. Před zapálením grilu se ujistěte, že je k nohám pod kotlem grilu řádně připevněn zachytávač popela nebo že je instalován velkokapacitní zachytávač popela.**
⚠ **Hořlavé materiály by se nikdy neměly nacházet ve vzdálenosti menší než 60 cm nad, pod nebo za grilem nebo po jeho stranách.**
⚠ **Při zapalování plynového kahanu se nikdy nenaklánějte nad grilem.**
⚠ **Nepoužívejte gril za větrného počasí.**
⚠ **Nepoužívejte gril, pokud dochází k úniku plynu.**
⚠ **Nepoužívejte plamen k ověření, zda nedochází k úniku plynu.**
⚠ **Pokud kdykoli během provozu zhasne plamen kahanu, zavřete ventil na plynové láhvi. Sejměte poklop a počkejte pět minut před dalším pokusem o znovuzapálení kahanu podle pokynů k zapálení popsaných v tomto návodu.**
⚠ **Během provozu grilu se nepokoušejte z láhve odmontovat regulátor tlaku plynu ani jiné plynové armatury.**
⚠ **Používejte pouze regulátor tlaku plynu na propanbutanové láhve dodaný s grilem.**

⚠ VAROVÁNÍ

⚠ **Dodržujte pokyny k připojení regulátoru tlaku určené pro tento typ plynového grilu.**
⚠ **Neskladujte náhradní či odpojené jednorázové PB kartuše pod grilem nebo v jeho blízkosti.**
⚠ **Před každým použitím umístěte gril na bezpečném místě s rovným povrchem, stranou od hořlavých materiálů.**
⚠ **Neodkládejte kryt grilu ani cokoli hořlavého na nebo do skladovacího prostoru pod grilem.**
⚠ **Před zapálením plynového kahanu vždy sejměte poklop, buď ručně, nebo pomocí zapalovače. Poklop musí zůstat ODKLOPENÝ, dokud se dřevěné uhlí zcela nerozhoří.**
⚠ **Používejte vhodné grilovací nástroje s dlouhými, tepelně odolnými držadly.**
⚠ **Součástí některých modelů může být držák poklopu Tuck-Away™. Držák poklopu Tuck-Away™ je určený k odkládání poklopu během kontroly nebo otáčení připravovaného jídla. Nepoužívejte držák poklopu Tuck-Away™ jako držadlo k zvedání nebo přemísťování grilu. Nepokládejte horký poklop na koberec nebo na trávník. Nezavěšujte poklop na držadlo kotle.**
⚠ **Dbejte zvýšené opatrnosti při manipulaci s elektrickým zapalovačem a jeho ukládání.**
⚠ **Elektrické a napájecí kabely veďte stranou od horkých povrchů grilu a mimo oblast se zvýšeným pohybem osob.**
⚠ **Po období skladování a/nebo nepoužívání grilu zkontrolujte před jeho použitím, zda nedochází k úniku plynu a zda není ucpaná tryska kahanu. Správný postup je popsaný v tomto návodu.**
⚠ **Přestavba na zemní plyn nebo pokus o použití zemního plynu v tomto grilu představují bezpečnostní riziko a ruší platnost záruky.**
⚠ **Používání promáčknuté nebo zrezavělé jednorázové PB kartuše může být riskantní a mělo by být konzultováno s dodavatelem zkapalněného ropného plynu. Nepoužívejte jednorázové PB kartuše s poškozeným ventilem.**
⚠ **I když se může jednorázová PB kartuš jevit jako prázdná, může stále obsahovat plyn. S ohledem na to by měla být jednorázová PB kartuš přepravována a ukládána.**
⚠ **Pokud uvidíte, ucítíte nebo uslyšíte unikání plynu z jednorázové PB kartuše, postupujte takto:**
1. **Opusťte prostor, kde se jednorázová PB kartuš nachází.**
2. **Nepokoušejte se problém napravit sami.**
3. **Zavolejte hasiče.**

⚠ UPOZORNĚNÍ

⚠ **Vyložení kotle aluminiovou fólií brání proudění vzduchu. Místo toho použijte k zachytávání odkapávajícího tuku z masa při pečení nepřímou metodou pekáč.**
⚠ **Použitím ostrých nástrojů k čištění pečicího roštu nebo odstraňování popela dojde k poškození povrchové úpravy grilu.**
⚠ **Použitím abrazivních čisticích prostředků k čištění pečicího roštu nebo samotného grilu dojde k poškození povrchové úpravy grilu.**
⚠ **Gril by měl být pravidelně a důkladně čištěn.**

ZÁRUKA

Děkujeme vám za zakoupení výrobku WEBER®. Společnost Weber-Stephen Products LLC, 200 East Daniels Road, Palatine, Illinois 60067-6266 (dále jen „Weber") vynakládá veškeré úsilí na to, aby vám přinesla bezpečný, odolný a spolehlivý výrobek.

Tato Dobrovolná záruka Weber je vám poskytována zdarma. Obsahuje informace, které budete potřebovat pro opravy výrobku WEBER® v případě velmi málo pravděpodobné vady nebo poruchy.

V rozsahu stanoveném příslušnými zákony disponuje zákazník v případě závady výrobku různými právy. Tato práva zahrnují dodatečné plnění nebo výměnu výrobku, vrácení kupní ceny a náhradu. Například v Evropské unii se jedná o dvouletou zákonnou záruku počínající dnem předání výrobku. Tato a další zákonná práva nejsou dotčena ustanoveními této záruky. Tato záruka zaručuje majiteli dodatečná práva, která jsou nezávislá na ustanoveních zákonné záruky.

DOBROVOLNÁ ZÁRUKA WEBER

Společnost Weber zaručuje kupujícímu výrobku WEBER® (nebo osobě, pro kterou byl výrobek zakoupen jako dárek nebo pro propagační účely), že výrobek WEBER® bude bez vady materiálu a zpracování po níže uvedenou dobu po sestavení a uvedení do provozu v souladu s pokyny uvedenými v uživatelské příručce. (Poznámka: Pokud ztratíte uživatelskou příručku WEBER®, můžete využít online příručku na webové adrese www.weber.com nebo jiné webové adrese pro konkrétní zemi, na niž můžete být přesměrováni.) Za předpokladu běžného, soukromého používání v rodinném domě nebo bytě a při správné údržbě se společnost Weber zavazuje v rámci této záruky opravit nebo vyměnit vadné díly v příslušném termínu, avšak s níže uvedenými omezeními a výjimkami. V ROZSAHU STANOVENÉM ZÁKONEM SE TATO ZÁRUKA VZTAHUJE POUZE NA PŮVODNÍHO KUPUJÍCÍHO A JE NEPŘENOSNÁ NA NÁSLEDNÉ VLASTNÍKY, S VÝJIMKOU DÁRKOVÝCH A PROPAGAČNÍCH PŘEDMĚTŮ, JAK JE UVEDENO VÝŠE.

ZODPOVĚDNOST MAJITELE V RÁMCI TÉTO ZÁRUKY

Za účelem zajištění bezproblémového vyřízení nároků vyplývajících ze záruky je vhodné (ale nikoli povinné), abyste zaregistrovali svůj výrobek WEBER® na webových stránkách www.weber.com nebo jiné webové adrese pro konkrétní zemi, na niž můžete být přesměrováni. Též si uchovejte originál dokladu o koupi (paragon nebo fakturu). Registrací svého výrobku WEBER® potvrdíte záruku a společnost Weber získá váš přímý kontakt pro případ, že bychom vás potřebovali kontaktovat.

Výše uvedená záruka platí pouze za podmínky, že majitel věnuje výrobku WEBER® příslušnou péči, dodržuje pokyny k sestavení, použití a preventivní údržbě uvedené v přiložené uživatelské příručce, nebo pokud může majitel doložit, že závada nebo porucha vznikla nezávisle na nedodržení výše uvedených závazků. Bydlíte-li v přímořské oblasti nebo máte výrobek umístěný v blízkosti bazénu, spadá do údržby také pravidelné mytí a oplachování vnějšího povrchu, a to dle pokynů uvedených v uživatelské příručce.

ŘEŠENÍ ZÁRUKY / VYLOUČENÍ ZÁRUKY

Domníváte-li se, že máte díl pokrytý touto zárukou, kontaktujte zákaznický servis společnosti Weber s využitím kontaktních informací na našich webových stránkách (www.weber.com nebo jiné webové adrese pro konkrétní zemi, na niž můžete být přesměrováni). Společnost Weber po prošetření vadnou část, na kterou se vztahuje tato záruka, dle svého uvážení opraví nebo vymění. V případě, že oprava nebo výměna není možná, může se společnost Weber dle vlastního uvážení rozhodnout pro výměnu příslušného grilu za nový gril stejné nebo vyšší hodnoty. Společnost Weber vás může požádat o zaslání dílů k prozkoumání, přičemž poštovné hradíte vy.

Tato ZÁRUKA pozbývá platnosti, jestliže dojde k poškození, zchátrání, změně zabarvení nebo korozi z důvodů mimo působnost společnosti Weber, které jsou následující:

- nevhodné či nesprávné zacházení, úpravy, nesprávné používání, vandalismus, nedbalost, nesprávné sestavení nebo instalace a nedodržování běžné a rutinní údržby
- působení hmyzu, pavouků a hlodavců, včetně, mimo jiné, poškození trubek hořáků a/nebo plynových hadic
- působení slaného vzduchu a/nebo zdrojů chlóru, jako jsou např. bazény a vířivky
- drsné povětrnostní podmínky, jako jsou např. krupobití, hurikány, zemětřesení, tsunami nebo příboje, tornáda nebo silné bouřky.

Používání a/nebo instalace jiných než originálních dílů na výrobek WEBER® bude mít za následek pozbytí platnosti této záruky a případné vzniklé škody nebudou touto zárukou kryty. Jakékoli úpravy plynového grilu, ke kterým neudělila společnost Weber svůj souhlas a které neprovedl autorizovaný servisní technik společnosti Weber, budou mít za následek neplatnost této záruky.

ZÁRUČNÍ LHŮTA NA VÝROBEK

Vana grilu, poklop a středový prstenec:
10 let na prorezivění/propálení

Čisticí systém One-Touch™:
5 let na prorezivění/propálení

Plastové součásti:
5 let, s výjimkou změny barevného odstínu nebo ztráty lesku

Všechny ostatní díly:
2 roky

VYLOUČENÍ ODPOVĚDNOSTI

S VÝJIMKOU ZÁRUKY A USTANOVENÍ O VYLOUČENÍ ODPOVĚDNOSTI UVEDENÝCH V TÉTO ZÁRUCE SE VÝSLOVNĚ VYLUČUJÍ JAKÉKOLI JINÉ ZÁRUKY A DOBROVOLNÁ PŘIJETÍ ODPOVĚDNOSTI, KTERÁ BY PŘESAHOVALA ROZSAH ZÁKONNÉ ODPOVĚDNOSTI SPOLEČNOSTI WEBER. TATO ZÁRUKA ROVNĚŽ NEOMEZUJE ANI NEVYLUČUJE SITUACE A NÁROKY, V SOUVISLOSTI S NIMIŽ NESE SPOLEČNOST WEBER ODPOVĚDNOST STANOVENOU ZÁKONEM.

PO UPLYNUTÍ LHŮT TÉTO ZÁRUKY JIŽ NENÍ MOŽNÉ UPLATŇOVAT ŽÁDNÉ NÁROKY ZE ZÁRUKY. SPOLEČNOST WEBER NENÍ U ŽÁDNÉHO ZE SVÝCH VÝROBKŮ VÁZÁNA ŽÁDNÝMI JINÝMI ZÁRUKAMI POSKYTOVANÝMI JAKOUKOLI OSOBOU, VČETNĚ PRODEJCŮ NEBO OBCHODNÍKŮ (JAKO NAPŘ. JAKÁKOLI „ROZŠÍŘENÁ ZÁRUKA"). VÝHRADNÍM ZPŮSOBEM ŘEŠENÍ NÁROKU VZNIKLÉHO Z TÉTO ZÁRUKY JE OPRAVA NEBO VÝMĚNA DÍLU ČI VÝROBKU.

V ŽÁDNÉM PŘÍPADĚ VŠAK NÁPRAVA ŽÁDNÉHO DRUHU V RÁMCI TÉTO DOBROVOLNÉ ZÁRUKY NEPŘEVÝŠÍ ČÁSTKU KUPNÍ CENY PRODANÉHO VÝROBKU WEBER®.

PŘEBÍRÁTE RIZIKO A ZODPOVĚDNOST ZA JAKÉKOLI ZTRÁTY, ŠKODY NEBO ÚRAZY VZNIKLÉ VAŠÍ OSOBĚ A VAŠEMU MAJETKU A/NEBO ZA ÚRAZY A MAJETKOVÉ ÚJMY TŘETÍCH OSOB V PŘÍPADĚ NESPRÁVNÉHO POUŽÍVÁNÍ ČI NEVHODNÉHO ZACHÁZENÍ S VÝROBKEM NEBO PŘI NEDODRŽOVÁNÍ POKYNŮ SPOLEČNOSTI WEBER, KTERÉ JSOU UVEDENY V PŘILOŽENÉ UŽIVATELSKÉ PŘÍRUČCE.

DÍLY A PŘÍSLUŠENSTVÍ VYMĚNĚNÉ V RÁMCI TÉTO ZÁRUKY JSOU TOUTO ZÁRUKOU KRYTY POUZE PO ZBYTEK PŮVODNÍ ZÁRUČNÍ LHŮTY.

TATO ZÁRUKA SE VZTAHUJE NA POUŽÍVÁNÍ VÝROBKU POUZE V SOUKROMÉM RODINNÉM DOMĚ NEBO V BYTĚ A NEVZTAHUJE SE NA GRILY POUŽÍVANÉ V KOMERČNÍM ČI KOMUNÁLNÍM PROSTŘEDÍ NEBO V PROSTŘEDÍ, KDE JE POUŽÍVÁNO VÍCE GRILŮ, JAKO JSOU NAPŘ. RESTAURACE, HOTELY, RESORTY NEBO PRONAJÍMANÉ NEMOVITOSTI.

SPOLEČNOST WEBER MŮŽE ČAS OD ČASU ZMĚNIT DESIGN ČI KONSTRUKCI SVÝCH VÝROBKŮ. NIC UVEDENÉHO V TÉTO OMEZENÉ ZÁRUCE NESMÍ BÝT VYKLÁDÁNO JAKO ZÁVAZEK SPOLEČNOSTI WEBER ZAČLENIT TYTO KONSTRUKČNÍ/DESIGNOVÉ ZMĚNY DO DŘÍVE VYROBENÝCH PRODUKTŮ, A TYTO ZMĚNY ANI NESMÍ BÝT VYKLÁDÁNY JAKO UZNÁNÍ TOHO, ŽE PŘEDCHOZÍ KONSTRUKCE BYLY VADNÉ.

NÁHRADNÍ HADICE, SESTAVA REGULÁTORU A VENTILU

⚠ **DŮLEŽITÉ UPOZORNĚNÍ: Sestavu plynové hadice k vašemu plynovému grilu Weber doporučujeme vždy jednou za 5 let vyměnit. Některé země mohou vyžadovat výměnu hadice za méně než 5 let; v takovém případě se řiďte požadavkem dané země.**

V případě výměny sestavy hadice, regulátoru a ventilu se obraťte na zástupce zákaznického servisu pro Vaší oblast. Kontaktní informace naleznete na našich webových stránkách. Přihlaste se na www.weber.com®.

ZEMĚ		TYP A TLAK PLYNU
Dánsko, Švédsko, Norsko, Finsko, Anglie, Nizozemí, Velká Británie, Francie, Španělsko, Portugalsko, Belgie, Irsko, Řecko, Lucembursko, Itálie, Německo, Rakousko		**$I_{3B/P}$ - 29 mbarů**
ÚDAJE O SPOTŘEBĚ		
Zapalování hořáku. max		
Propan / propanbutan	**kW**	**g/h**
	2,6	192

SCHEMATICKÝ NÁKRES

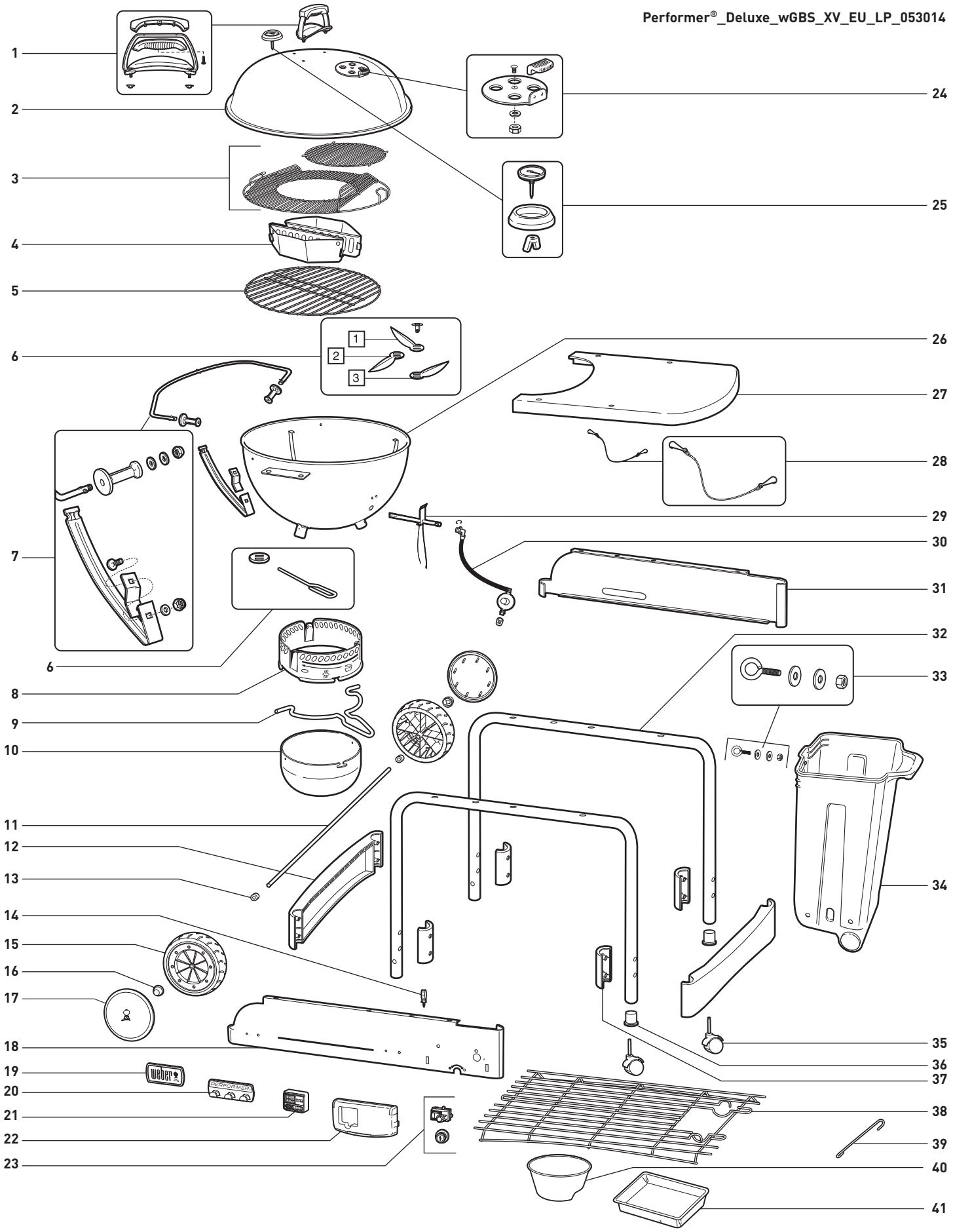

SEZNAM JEDNOTLIVÝCH ČÁSTÍ

1. Držadlo poklopu
2. Poklop
3. Pečicí rošt GBS™
4. Char-Baskets™
5. Rošt na dřevěné uhlí
6. Čisticí systém One Touch™
7. Držák poklopu Tuck-Away™ a podpěra kotle
8. Prstenec zachytávače popela
9. Držadlo zachytávače popela
10. Velkokapacitní zachytávač popela
11. Hřídel
12. Rameno rámu nohou
13. Rozpěrka kola
14. Zábrana drátu zapalovače
15. Kolo
16. Kryt hlavy
17. Kryt kola
18. Čelní panel
19. Štítek s logem
20. Držák na náčiní
21. Digitální kuchyňský časovač
22. Kryt ovládání plynu
23. Zapalovaci tlačítko / Zapalovací modul
24. Regulátor tahu poklopu
25. Teploměr
26. Kotel
27. Stůl
28. Řetěz pro připevnění skladovací nádoby CharBin™
29. Kahan
30. Hadice a regulátor s ústím a svorkou
31. Zadní panel
32. Rám nohou
33. Spojovací materiál skladovací nádoby CharBin™
34. CharBin™
35. Brzděné kolečko
36. Úchyt nohy
37. Svorka ramene rámu nohou
38. Spodní police
39. Držák zápalky
40. Pohár na dřevěné uhlí
41. Jednorázový pekáč

OBECNÉ POKYNY

Pokud máte dotazy nebo potřebujete poradit ohledně vašeho grilu nebo jeho bezpečného provozu, přihlaste se k webu **www.weber.com®**.

- Tyto pokyny představují minimum požadované k sestavení grilu Weber®. Před použitím grilu Weber® si pozorně přečtěte pokyny. Nesprávná montáž může představovat bezpečnostní riziko.
- Není určeno k použití pro děti.
- Tento gril Weber® je navržen k použití pouze s propanovým nebo propanbutanovým plynem. Nepoužívejte se zemním plynem. Ventil a regulátor tlaku jsou určeny pouze pro propanový nebo propanbutanový plyn.
- Tento gril Weber® není určen ke komerčnímu použití.
- Požití alkoholu a/nebo léků (na předpis či volně prodejných) může zhoršit schopnost spotřebitele zařízení správně sestavit nebo bezpečně provozovat.
- Tento gril Weber® není určený k použití jako ohřívač a nikdy by takto neměl být používán.

SPECIÁLNÍ FUNKCE

A) Unikátní systém zapalování plynem Touch-N-Go™ pro zcela pohodové zapalování grilovacích briket **(1)**. Jednoduše stiskněte a podržte tlačítko a plynový zapalovač zapálí dřevěné uhlí za vás. Konec používání a skladování nebezpečných kapalných zapalovačů. Už žádná pachuť po kapalném zapalovači.
B) Skladovací nádoba CharBin™ unese pytel dřevěného uhlí o hmotnosti až 13,7 kg **(2)**. Pytel dřevěného uhlí musí být umístěn přímo ve skladovací nádobě CharBin™.
C) Deska s kovovým povrchem slouží jako ideální pracovní plocha, která zakrývá skladovací nádobu CharBin™ a brikety jsou tak uloženy v suchu **(3)**.
D) Praktická spodní police slouží jako úložný prostor **(4)**.
E) Velkokapacitní zachytávač popela uchycený ke konstrukci grilu zabraňuje rozfoukávání popela **(5)**.
F) Čisticí systém One-Touch™ zajišťuje snadné vymetení popela a používá se také k otevření či zavření větracích otvorů **(6)**.
G) Teploměr pro sledování teploty pečení uvnitř grilu **(7)**.
H) Poklop Tuck-Away™ se zasouvá do nerezového držadla poklopu a při zapalování briket vytváří závětří **(8)**.
I) Výklopný pečicí rošt grilu Weber Original™ se systémem Gourmet BBQ System™ (GBS™) **(9)**, výklopný systém umožňuje odklopení roštu a snadné dosypání briket nebo dřevěných třísek během grilování. Zahrnuje vložku pro každodenní použití. První úplná řada příslušenství Gourmet BBQ System™.
J) Palivové nádoby Char-Basket™ na dřevěné uhlí zajišťují flexibilitu pro pohodlné nepřímé i přímé grilování na dřevě i dřevěném uhlí **(10)**.
K) Digitální kuchyňský časovač **(11)**.

- Nenechávejte gril Weber® bez dozoru. Držte děti a domácí zvířata vždy mimo dosah grilu Weber®.
- Uživatel nesmí upravovat žádný z výrobcem zapečetěných dílů.
- Jakákoli úprava zařízení může představovat bezpečnostní riziko.
- Odpojte bombu v případě, že: 1) je prázdná; 2) je gril uskladněný v garáži nebo jiném uzavřeném prostoru; 3) gril převážíte.

⚠ **Během používání se zařízením nepohybujte. Před přenášením grilu vyčkejte, dokud nevychladne.**

⚠ **Toto zařízení není určeno k použití jako ohřívač a nikdy by takto nemělo být používáno.**

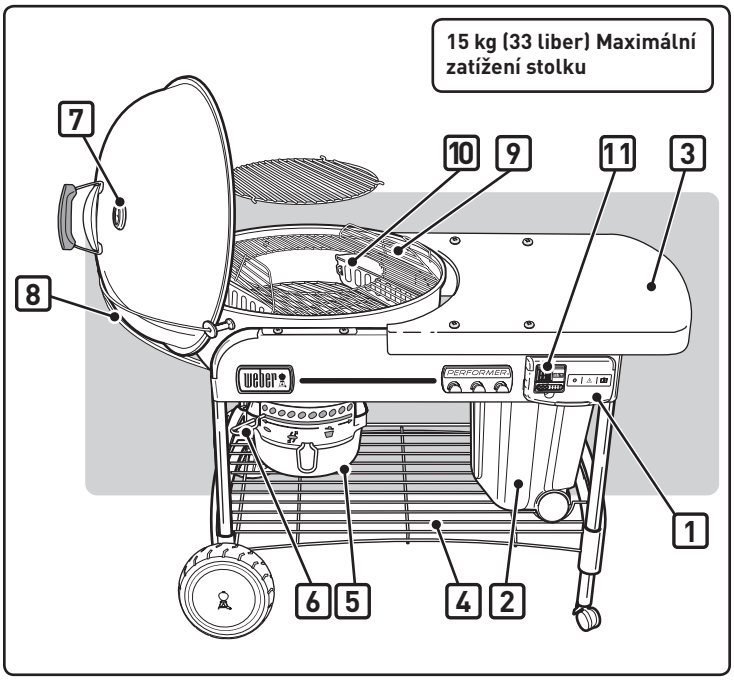

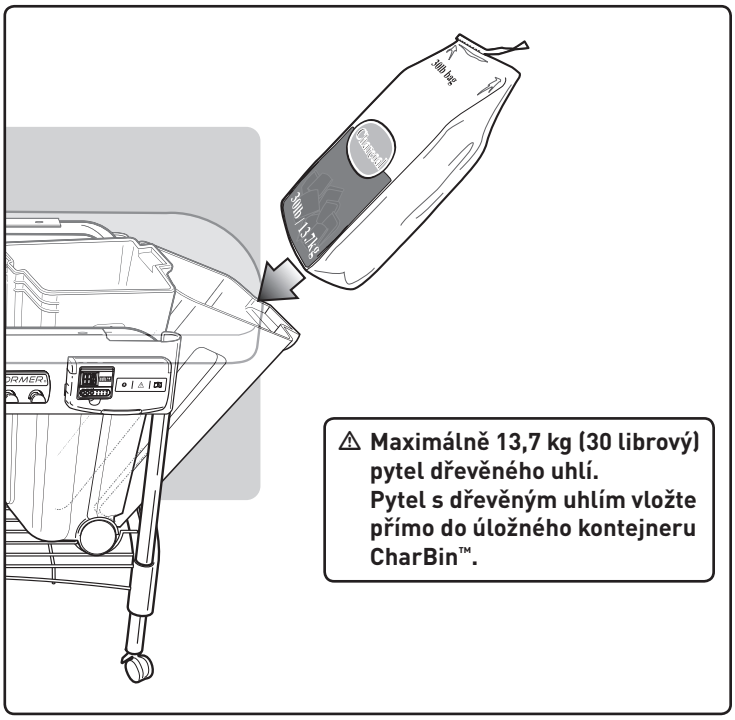

PŘIPOJENÍ JEDNORÁZOVÉHO ZÁSOBNÍKU S PLYNEM

Používejte jednorázové zásobníky s plynem s minimální kapacitou 430 g a s maximální kapacitou 460 g. Zásobník musí být opatřen ventilem EN417, viz obrázek. Příkladem zásobníku, který lze použít, je plynový zásobník Primus, model 2202, nebo zásobník Weber® Q® Gas.

⚠ POZOR: Používejte pouze zásobníky s označením Propan nebo Propanbutan.

Přitlačte jednorázový zásobník plynu do regulátoru a zašroubujte jej ve směru hodinových ruček.

⚠ VAROVÁNÍ: Dotahujte pouze rukou. Použití nadměrné síly může způsobit poškození spojky regulátoru s následným únikem, a tím pádem i nedostatečným průtokem plynu.

KONTROLA TĚSNOSTI ROZVODU PLYNU:

⚠ NEBEZPEČÍ

Při kontrole těsnosti plynového rozvodu nepoužívejte otevřený oheň. Zajistěte, aby se během provádění kontroly těsnosti plynového rozvodu v okolí nevyskytovaly žádné zdroje jiskření ani otevřený oheň. Jiskry či otevřený plamen mohou způsobit vznik požáru nebo výbuch, při kterém může dojít k závažnému či smrtelnému poranění a k poškození majetku.

Budete potřebovat: Jednorázový zásobník s plynem, mýdlovou vodu a hadřík nebo štětec k nanášení.

A) Připravte mýdlový roztok.
B) Otočením proti směru hodinových ručiček otevřete přívod plynu.
C) Navlhčením šroubení mýdlovou vodou ověřte, zda nedochází k unikání plynu, přičemž sledujte, zda se netvoří bubliny. Pokud se tvoří bubliny nebo se jedna bublina zvětšuje, indikuje to únik plynu.

ZKONTROLUJTE:

A) Propojení regulátoru a zásobníku s plynem.

⚠ VAROVÁNÍ: Pokud u přípojky (1) uniká plyn, demontujte láhev s plynem. Gril nepoužívejte. Použijte jiný zásobník s plynem a zopakujte kontrolu těsnosti pomocí mýdlové vody. Pokud plyn uniká i po dotažení zásobníku s plynem, uzavřete přívod plynu. GRIL NEPOUŽÍVEJTE. Obraťte se na příslušného zástupce zákaznického servisu. Pro tento účel použijte informace uvedené na našich webových stránkách. Přihlaste se na stránkách www.weber.com®.

ZKONTROLUJTE:

B) Propojení ventilu k regulátoru.

⚠ VAROVÁNÍ: Pokud u přípojky (2) uniká plyn, uzavřete přívod plynu. GRIL NEPOUŽÍVEJTE. Obraťte se na příslušného zástupce zákaznického servisu. Pro tento účel použijte informace uvedené na našich webových stránkách. Přihlaste se na stránkách www.weber.com®.

Po dokončení kontroly unikání plynu uzavřete přívod plynu u zdroje a opláchněte spoje vodou.

⚠ NEBEZPEČÍ

Zásobník s plynem neskladujte pod plynovým grilem ani v jeho blízkosti.

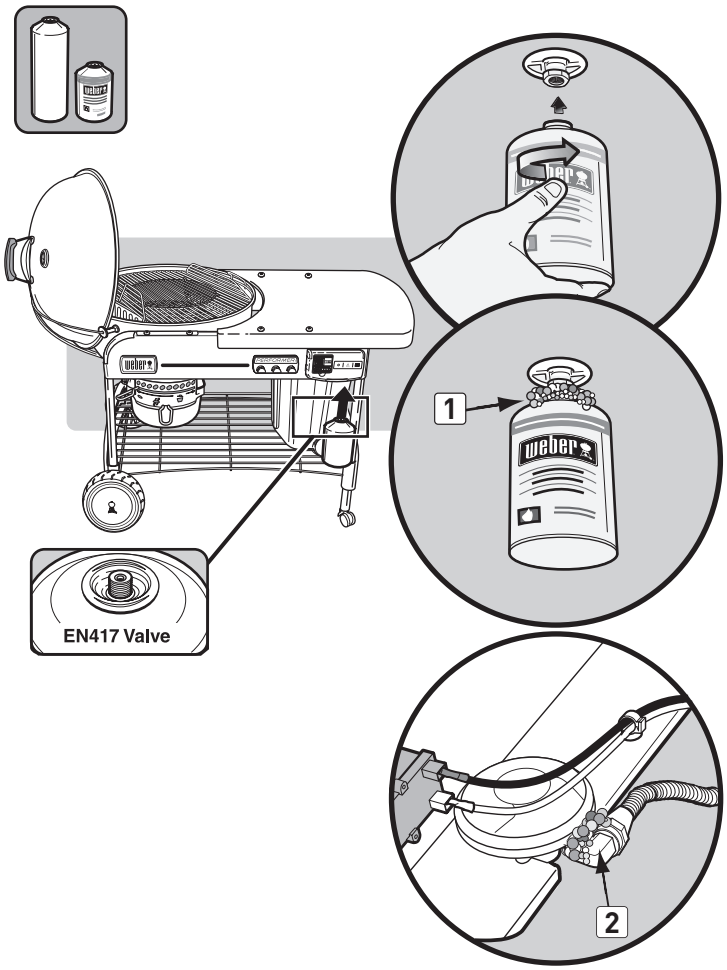

ZAPÁLENÍ

⚠ NEBEZPEČÍ

Před zapálením otevřete poklop. Nikdy nepoužívejte žádné hořlavé tekutiny, jako jsou např. podpalovací kapalina, benzín či alkohol, ani žádnou jinou formu samozápalného dřevěného uhlí, a to ani při ručním zapalování. Pokud nedodržíte toto varování, můžete si přivodit závažné nebo dokonce smrtelné poranění.

A) Než začnete manipulovat s plynem, sejměte poklop grilu.

⚠ NEBEZPEČÍ: V opačném případě může dojít k nahromadění plynu, jež může způsobit požár nebo výbuch s následkem závažného nebo smrtelného zranění a škod na majetku.

B) Otevřete dolní průduchy na vaně **(1)**.
C) Nad hořák položte košíčky na dřevěné uhlí Char-Baskets™ **(2)**.
D) Zatlačte dovnitř jazýčky krytu regulace plynu **(3)** a nadzdvihnutím otevřete.
E) Otočením min. o jednu celou otáčku otevřete přívod plynu (proti směru hodinových ručiček) **(4)**.

⚠ VAROVÁNÍ: Nenaklánějte se při zapalování nad otevřený gril.

F) Stiskněte a podržte tlačítko zapalovače, dokud nedojde k zapálení hořáku **(5)**.

⚠ UPOZORNĚNÍ: Za jasného denního světla může být plamen špatně viditelný.

G) Po zapálení dřevěného uhlí (přibl. 5 minut) zcela uzavřete přívod plynu (ve směru hodinových ručiček).

⚠ UPOZORNĚNÍ: Zkontrolujte, zda je poklop zcela uzavřený.

Poznámka - Čím déle necháváte přívod plynu otevřený, tím kratší dobu vám zásoba plynu vydrží.

H) Grilovat můžete začít v okamžiku, kdy budou brikety pokryty tenkou vrstvou šedého popela (přibližně 25-30 minut).

ZHASNUTÍ HOŘÁKU

Uzavřete regulační knoflík plynu (ve směru hodinových ručiček).

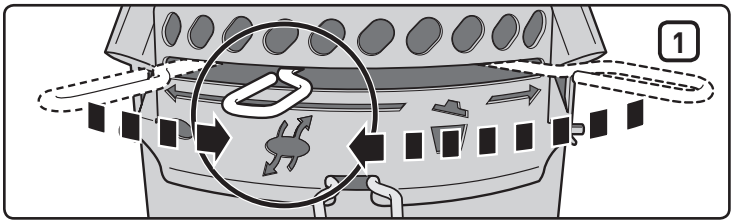

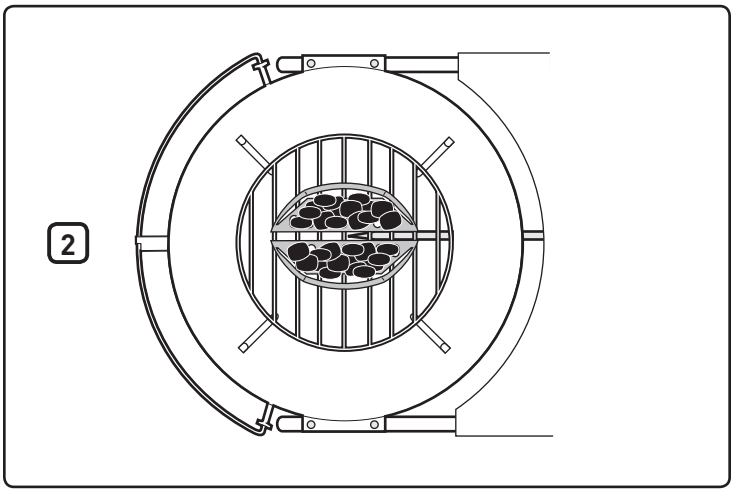

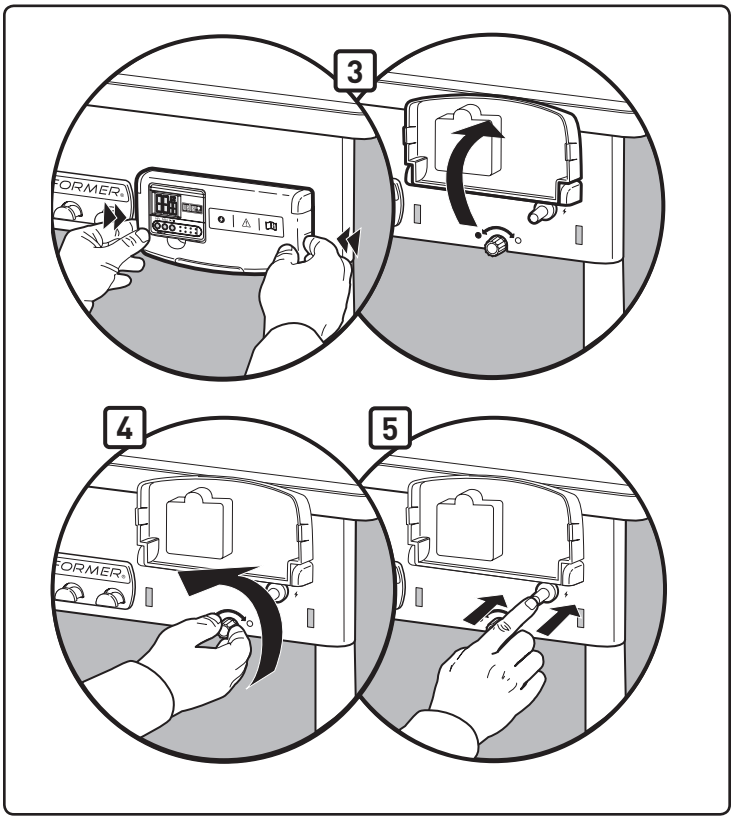

RUČNÍ ZAŽEHNUTÍ

⚠ VAROVÁNÍ: Nepokoušejte se zapálit hořák ručně bez použití držáku zápalky.

⚠ NEBEZPEČÍ

Před zapálením otevřete poklop. Nikdy nepoužívejte žádné hořlavé tekutiny, jako jsou např. podpalovací kapalina, benzín či alkohol, ani žádnou jinou formu samozápalného dřevěného uhlí, a to ani při ručním zapalování. Pokud nedodržíte toto varování, můžete si přivodit závažné nebo dokonce smrtelné poranění.

A) Než začnete manipulovat s plynem, sejměte poklop grilu.

⚠ NEBEZPEČÍ: V opačném případě může dojít k nahromadění plynu, jež může způsobit požár nebo výbuch s následkem závažného nebo smrtelného zranění a škod na majetku.

B) Otevřete dolní průduchy na vaně **(1)**.
C) Odsuňte od hořáku košíčky na dřevěné uhlí Char-Baskets™ **(2)**.
D) Zatlačte dovnitř jazýčky krytu regulace plynu **(3)** a nadzdvihnutím otevřete.
E) Vložte zápalku do držáku. Škrtněte sirkou.
F) Otočením min. o jednu celou otáčku otevřete přívod plynu (proti směru hodinových ručiček) **(4)**.
G) Zapálenou zápalku umístěte nad štěrbinu hořáku vzadu **(5)**.

⚠ VAROVÁNÍ: Při ručním zapalování nedržte ruku přímo nad hořákem.

⚠ VAROVÁNÍ: Nenaklánějte se při zapalování nad otevřený gril.

⚠ UPOZORNĚNÍ: Za jasného denního světla může být plamen špatně viditelný.

H) Při vracení košíčků Char-Baskets™ nad hořák používejte ochranné rukavice a kleště.
I) Po zapálení dřevěného uhlí (přibl. 5 minut) zcela uzavřete přívod plynu (ve směru hodinových ručiček).
J) Grilovat můžete začít v okamžiku, kdy budou brikety pokryty tenkou vrstvou šedého popela (přibližně 25-30 minut).

ZHASNUTÍ HOŘÁKU

Uzavřete regulační knoflík plynu (ve směru hodinových ručiček).

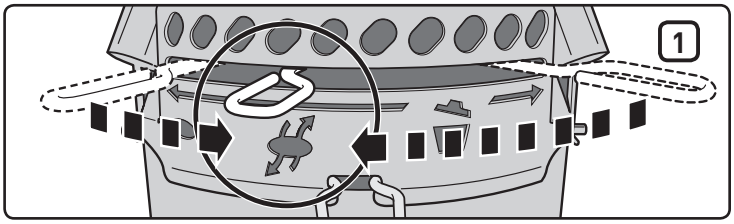

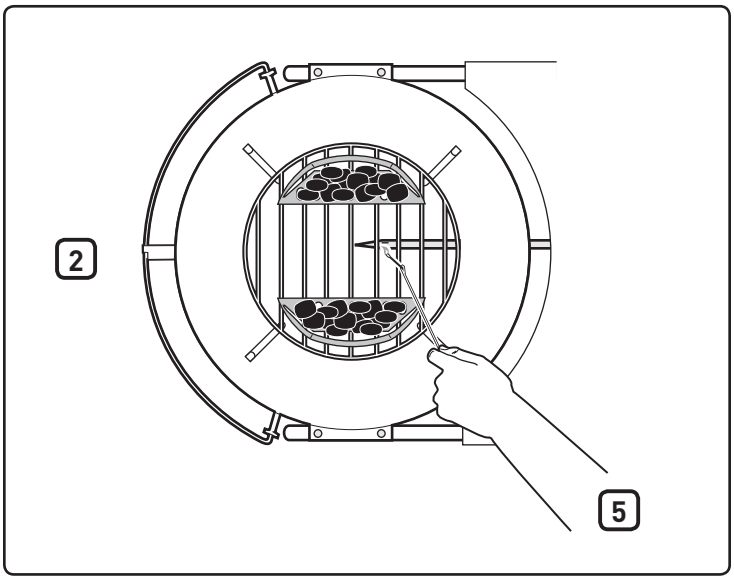

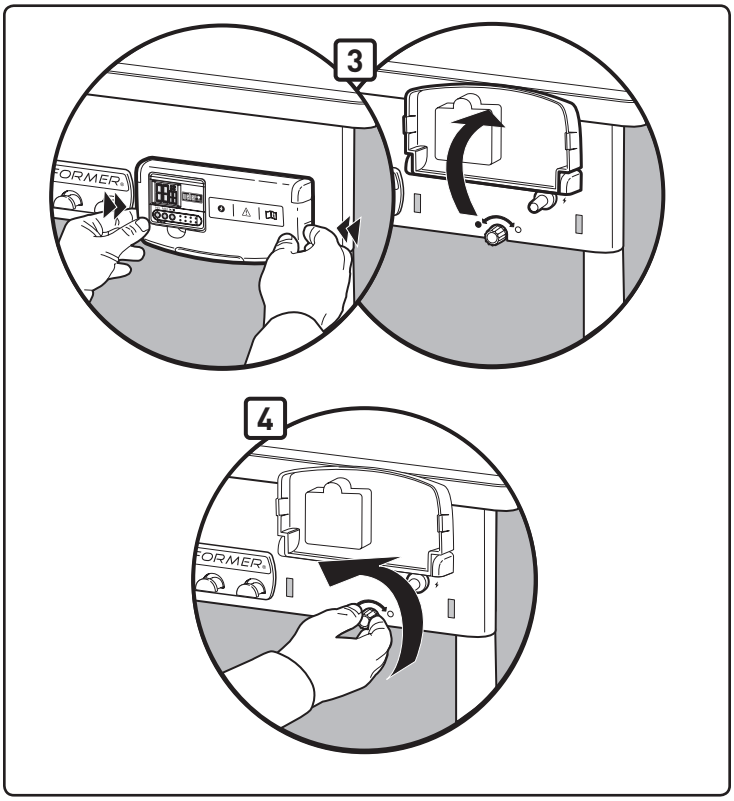

OVLÁDÁNÍ ČASOVAČE

Tento vodotěsný digitální kuchyňský časovač umožňuje nastavit odpočítávání (sestupný chod) i připočítávání (vzestupný chod) v hodinách, minutách a sekundách.

Nastavení odpočítávání:

- Stisknutím tlačítka **Start / Stop**: ▶ / ■ zapněte podsvícení.
- Stisknutím tlačítka **HR** button **(1)** nastavíte počet hodin. Stisknutím a držením tlačítka urychlíte posouvání číslic (maximální nastavení: 99 hodin) **(4)**.
- Stisknutím tlačítka **MIN** button **(2)** nastavíte počet minut. Stisknutím a držením tlačítka urychlíte posouvání číslic (maximální nastavení: 59 minut) **(5)**.
- Jakmile je čas nastaven, zapnete stisknutím tlačítka **Start / Stop**: ▶ / ■ button **(3)** odpočítávání.
- Jakmile nastavený čas vyprší, spustí se na 30 sekund zvuková signalizace a automaticky se obnoví odpočítávání od hodnoty posledního nastavení času.

DŮLEŽITÉ

Pokud při odpočítávání zbývá více než jedna hodina, budou na displeji blikat písmena H a M (hodiny a minuty); hodnota zbývajícího času se bude měnit po minutách. Pokud při odpočítávání zbývá méně než hodina, objeví se místo písmen H a M písmena M a S (minuty a sekundy) a čas bude ubývat po sekundách (hodnota se bude měnit každou sekundu).

Vynulování času:

- Stisknutím tlačítka **Start / Stop**: ▶ / ■ zapněte podsvícení.
- Stiskněte tlačítka **HR** a **MIN**: ↺ současně **(1)(2)**.

Nastavení připočítávání:

- Stisknutím tlačítka **Start / Stop**: ▶ / ■ zapněte podsvícení.
- Opětovným stisknutím tlačítka **Start / Stop**: ▶ / ■ zahájíte připočítávání. Během připočítávání zobrazuje displej hodnotu ve formátu hodiny/minuty a minuty/sekundy.
- Dvojitým stisknutím tlačítka **Start / Stop**: ▶ / ■ časovač zastavíte. Připočítávání se zastaví na hodnotě 99 hodin **(4)**, 59 minut **(5)**.

Automatické zastavení:

- Kvůli úspoře životnosti baterie se podsvícení vypne po deseti sekundách. Po deseti minutách nečinnosti se časovač zcela vypne.

Poznámka: Pokud je časovač používán v prostředí, ve kterém je vystaven elektrostatickým výbojům (statické elektřině), může dojít k vymazání nastavení časovače. Pokud k tomu dojde, resetujte časovač.

Vložení baterií:

- Pomocí křížového šroubováku uvolněte kryt pouzdra baterií na zadní straně časovače **(6),** a sice otáčením šroubu po směru hodinových ručiček.
- Sejměte kryt pouzdra baterií ze zadní části časovače **(7)**.
- Vložte nebo vyměňte baterie typu AAA **(8)**.
- Přiložte kryt baterií.
- Upevněte kryt pouzdra baterií pomocí křížového šroubováku otáčením šroubu proti směru hodinových ručiček.
- Po vložení baterií (**00**00) se na displeji zobrazí.

Údržba:

- Nečistěte časovač pomocí abrazivních nebo korozivních směsí. Mohli byste ho poškrábat nebo způsobit korozi elektronických obvodů.
- Nevystavujte časovač nadměrnému tlaku, nárazům a prachu ani extrémním teplotám či vlhkosti. Mohlo by to vést k jeho selhání, kratší životnosti elektronických součástí, poškození baterie nebo zdeformování dílů.
- Nezasahujte do vnitřních součástí časovače. Mohli byste tak způsobit zbytečné poškození baterie a vnitřních součástí a přijít o záruku.
- Nevystavujte časovač nadměrnému působení přímého slunečního světla či hustého deště.
- Nevkládejte časovač do vody.

K zajištění nejlepší funkčnosti časovače doporučujeme, abyste ho v době, kdy ho nebudete používat, uschovali v uzavřeném prostoru.

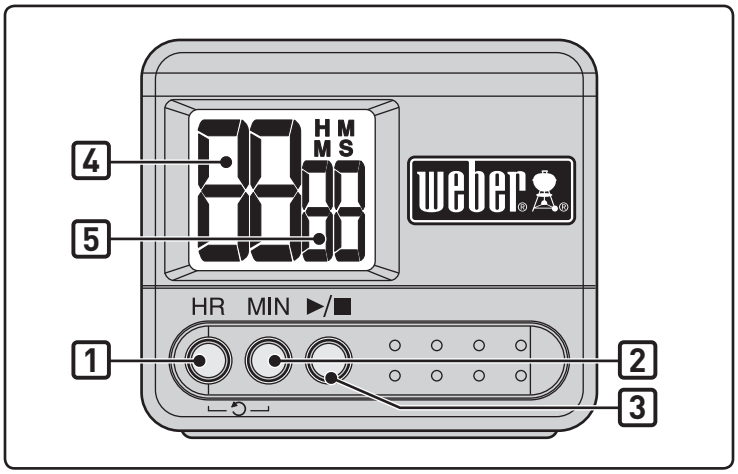

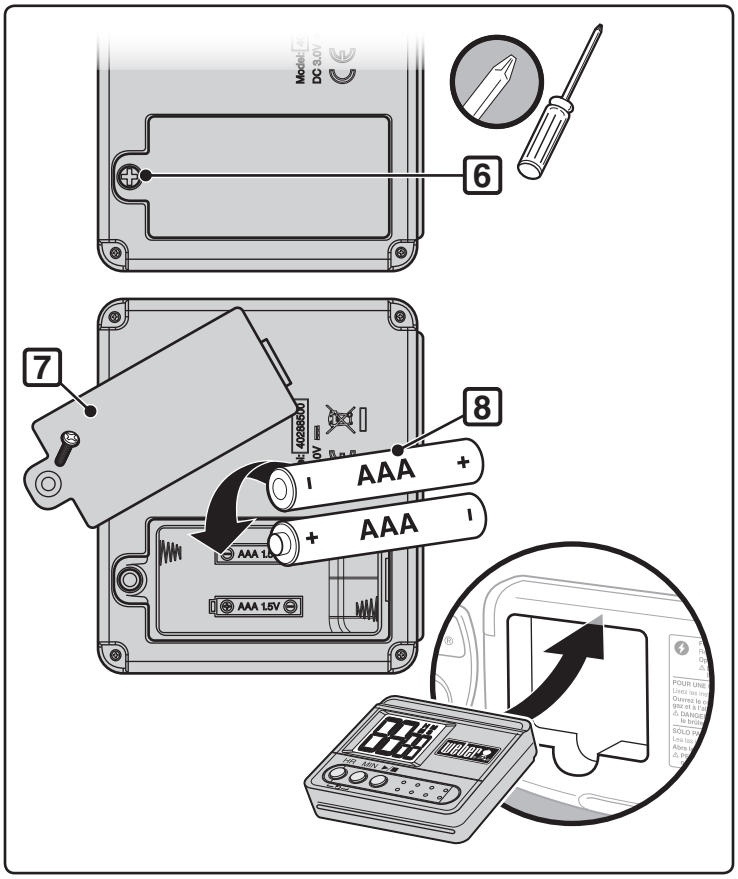

ODSTRAŇOVÁNÍ PROBLÉMŮ

CS

PROBLÉM	ZKONTROLUJTE	NÁPRAVA
Hořák hoří žlutým nebo oranžovým plamenem a je cítit zápach plynu.	Prohlédněte hořák, jestli není zanesený.	Vyčistěte hořák. (Viz kapitolu "Údržba")
Hořák nelze zažehnout nebo je plamen příliš nízký.	Není v tlakové lahvi málo plynu nebo není dokonce prázdná?	Vyměňte tlakovou láhev.
	Není hadice přívodu plynu silně ohnutá nebo zalomená?	Narovnejte hadici.
	Lze hořák zapálit zápalkou?	Pokud lze hořák zapálit zápalkou, zkontrolujte systém zapalování.
	Je spoj hadice a trubky hořáku správně zajištěn?	Připojte hadici plynu k trubce hořáku pomocí kovové pojistné příchytky (dodávána s grilem). ⚠ **NEBEZPEČÍ: Nepoužívejte funkci plynového zapalování, pokud pojistná příchytka chybí. Chybějící pojistná příchytka může způsobit vážné či dokonce smrtelné poranění nebo škody na majetku.** Potřebujete-li pojistnou příchytku vyměnit, obraťte se na zákaznický servis.
Plamen hořáku má nepravidelný tvar a je nestálý.	Je hořák čistý?	Vyčistěte hořák. (Viz kapitolu "Údržba")
Při stisknutí tlačítka zapalovače se hořák nezapálí.	Zkuste zapálit hořáky zápalkou a zkontrolujte, zda k hořákům přitéká plyn. Viz kapitolu "RUČNÍ ZAPÁLENÍ."	Jestliže lze hořák zapálit, spočívá problém v systému zapalování. Viz "OVLÁDÁNÍ ELEKTRICKÉHO ZAPALOVAČE."
	Je nainstalovaná nabitá baterie?	Zkontrolujte, zda je baterie v dobrém stavu a je nainstalovaná správně. Viz "KONTROLA ELEKTRICKÉHO ZAPALOVAČE."
	Jsou k zapalovacímu modulu správně připojeny vodiče?	Zkontrolujte, zda jsou vodiče správně zapojeny do svorek na zapalovači. Viz "OVLÁDÁNÍ ELEKTRICKÉHO ZAPALOVAČE."
	Není na nové baterii plastový ochranný obal?	Odstraňte plastový obal.
Časovač nefunguje.	Je nainstalovaná nabitá baterie?	Zkontrolujte, zda je baterie v dobrém stavu a je nainstalovaná správně. Viz "OVLÁDÁNÍ ČASOVAČE."
Vnitřní povrch poklopu vypadá, jako když se olupuje. (Jako sloupávání nátěru.)	To, co vidíte, je odlupující se připečený zuhelnatělý tuk. **NEJDE O ZÁVADU.**	Důkladně vyčistěte. (Viz kapitolu "Čištění")

Pokud nelze problémy odstranit uvedenými způsoby, obraťte se na zástupce zákaznického servisu ve vaší oblasti. Příslušné kontaktní informace uvádíme na našich webových stránkách. Přihlaste se na portál www.weber.com®.

ÚDRŽBA

Po uplynutí období, v němž jste gril nepoužívali, vám v zájmu vaší bezpečnosti doporučujeme provést níže uvedené postupy údržby.

- Hadici kontrolujte před každým použitím grilu, jestli nemá silné ohyby, není odřená nebo pořezaná. Pokud zjistíte u hadice jakékoliv poškození, gril nepoužívejte. K výměně použijte výhradně náhradní díly schválené firmou Weber®. **Obraťte se na příslušného zástupce zákaznického servisu. Pro tento účel použijte informace uvedené na našich webových stránkách. Přihlaste se na portál www.weber.com®.**

⚠ UPOZORNĚNÍ: Pokud je hadice plynu jakkoli poškozená nebo vykazuje netěsnosti, gril nepoužívejte.

- Prohlédněte hořák a ověřte, zda má plamen správnou strukturu (viz odstavec "Vzhled plamene hořáku"). V případě potřeby vyčistěte podle postupu uvedeného v tomto odstavci.
- Zkontrolujte těsnost všech plynových přípojek (viz odstavec "Kontrola těsnosti").

PRAVIDELNÉ ČIŠTĚNÍ

Chcete-li z vany vybrat popel, posuňte regulační tyč **(1)** ze strany na stranu tak, aby klapky regulátoru shrnuly popel skrze průduchy vany do nádoby na popel.

⚠ UPOZORNĚNÍ: Před zahájením čištění zkontrolujte, zda je hořák vypnutý a gril studený.

Při čištění se vyvarujte zvětšování štěrbiny hořáku.

Čištění hořáku:

- Okartáčujte vnější stranu trubky hořáku **(2)** a okolí štěrbiny hořáku **(3)** pomocí drátěného kartáče.

⚠ UPOZORNĚNÍ: Při čištění se vyvarujte zvětšování štěrbiny hořáku a plynové trysky.

Čištění vany:

- Ještě před úplným vychladnutím poklopu otřete vnitřek poklopu papírovou utěrkou, abyste zamezili hromadění tuku.
- K čištění vnějšího povrchu použijte horkou mýdlovou vodu. Poté povrch opláchněte čistou vodou.

Důkladnější čištění (nutno provést alespoň jednou ročně)**:**

A) Po úplném uhašení uhlíků vyjměte popel.
B) Vyjměte rošty a košíčky Char-Baskets™.
C) Otřete papírovými utěrkami. Omyjte vodou a jemným mycím prostředkem. Dobře opláchněte čistou vodou a vytřete do sucha.

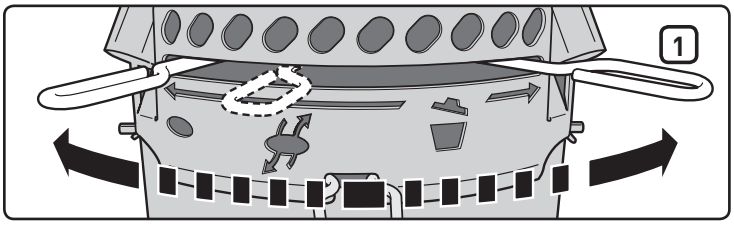

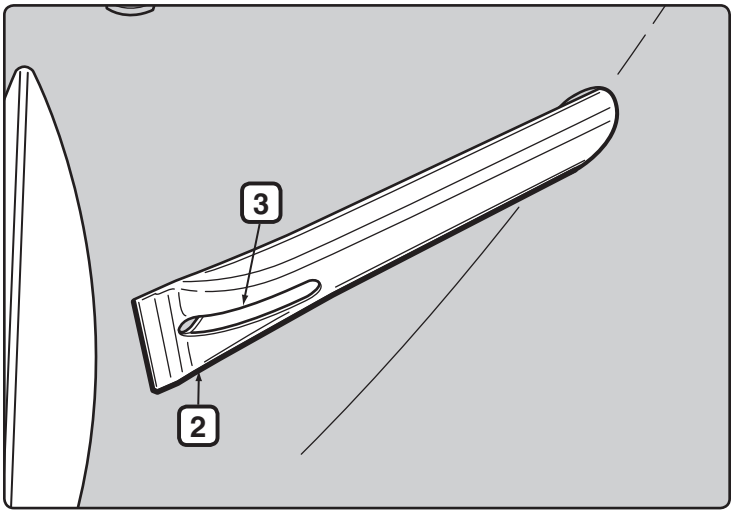

SKLADOVÁNÍ

- Jestliže gril Performer® skladujete v uzavřeném prostoru, musí být přívod plynu odpojen a láhev s plynem se musí skladovat mimo uzavřené prostory, v dobře větraném místě.
- Plynové láhve je třeba sladovat venku, v dobře větraném prostoru, mimo dosah dětí a nesmí být uskladněny uvnitř budov, v garážích nebo jiných uzavřených prostorách.
- Po uskladnění, nebo když jste gril dlouho nepoužívali, byste jej měli před použitím zkontrolovat s důrazem na únik plynu a ucpání hořáku (viz odstavec "Údržba").
- Zajistěte, aby se v oblasti v okolí sestavy láhve, hadice a hořáku nehromadily nečistoty, které by mohly bránit proudění plynu či vzduchu.

UPOZORNĚNÍ TÝKAJÍCÍ SE HMYZU

Gril Performer® je, stejně jako všechny ostatní venkovní plynové spotřebiče, cílem pro pavouky a jiný hmyz. Mohou se zabydlet v prostoru difuzéru **(1)** trubky hořáku a způsobit vytékání plynu ven ze vzduchové klapky.

To může následně způsobit požár v okolí trubky hořáku pod panelem vany. Požár může vážně poškodit gril, jehož provozování pak nebude bezpečné.

Důrazně doporučujeme, abyste trubku hořáku minimálně jednou ročně nebo v případě následujících projevů zkontrolovali a vyčistili:

A) Zápach plynu v kombinaci se silně žlutým zabarvením plamene hořáku a snížením topného výkonu.

B) Hořák vydává praskavé zvuky.

⚠ NEBEZPEČÍ

Nebudete-li těmto projevům věnovat dostatečnou pozornost, může dojít ke vzniku požáru, při kterém může dojít k závažnému nebo dokonce smrtelnému poranění a k poškození majetku.

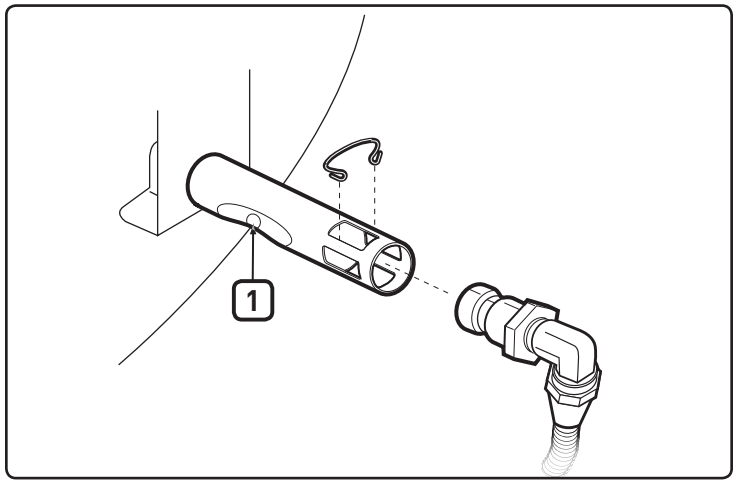

KONTROLA A VYČIŠTĚNÍ HOŘÁKU

A) Uzavřete přívod plynu.

B) Vyjměte kontejner CharBin™.

C) Odpojte od trubky hořáku příchytku trysky **(2)** a spojku hadice **(3)**.

D) Prohlédněte si vnitřek hořáku, použijte svítilnu.

E) Vyčistěte vnitřek hořáků pomocí drátěného držáku zápalky (dodávána s grilem). Pomocí drátu vyčistěte prostor vzduchové klapky, difuzéru a štěrbiny hořáku **(4)** uvnitř vany. Při zasouvání držáku zápalek dbejte na to, abyste nepoškodili elektrodu zapalovače **(5)**.

F) S pomocí svítilny se přesvědčte, zda se zde nenacházejí žádné překážky.

G) V případě potřeby lze povrch spojky hadice očistit drátěným kartáčem. Trysku **(6)** lze vyčistit malou jehlou.

⚠ UPOZORNĚNÍ: Při čištění se vyvarujte zvětšování otvoru trysky.

H) Smontujte v obráceném pořadí kroků B a C.

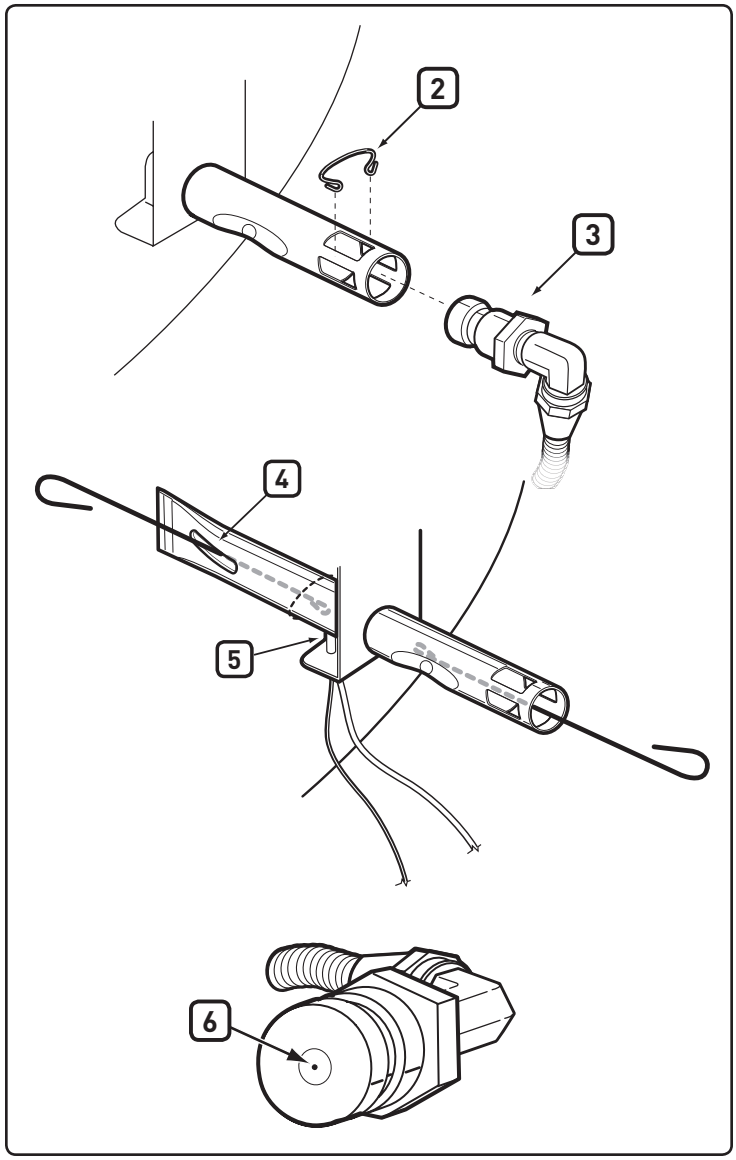

PRAVIDELNÉ RYCHLÉ ČIŠTĚNÍ

Doporučujeme pravidelně drátěným kartáčem zvenku očistit štěrbiny hořáků a současně pomocí dodaného držáku zápalek vyčistit trubku hořáků skrze klapku spalovacího vzduchu.

To provedete takto: do jednotlivých klapek spalovacího vzduchu **(1)** pod držákem vany zasuňte nástroj a otáčejte jím. Při zasouvání držáku zápalek dbejte na to, abyste nepoškodili elektrodu zapalovače.

⚠ **UPOZORNĚNÍ: Během jarních a letních měsíců je důležité toto čištění provádět častěji.**

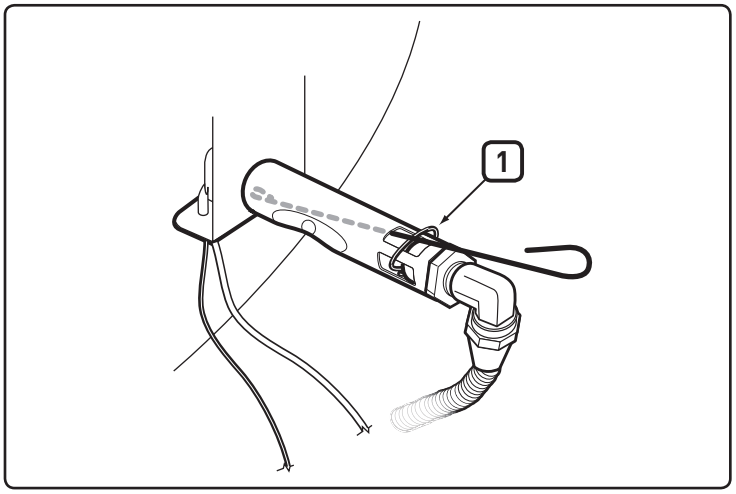

KONTROLA ELEKTRICKÉHO ZAPALOVAČE

Jestliže se nepodaří systém elektrického zapalování zapálit, zkuste zapálit hořáky zápalkou a ověřte, zda k hořákům přitéká plyn. Viz kapitolu "RUČNÍ ZAPÁLENÍ". Jestliže lze hořák zapálit, spočívá problém v elektrickém zapalování.

⚠ **VAROVÁNÍ: Regulační a přívodní ventil plynu musejí být v poloze OFF.**

- Zkontrolujte, zda jsou baterie typu AAA (pouze alkalické) v dobrém stavu a jsou správně nainstalovány **(1)**. Některé baterie mají plastový ochranný obal. Tento plast je nutné odstranit. Nepleťte si však tento plastový obal s etiketou samotné baterie.
- Ověřte správnost připojení bílého **(2)** a černého **(3)** vodiče zapalovače.
- Ověřte správnou funkci tlačítka elektrického zapalovače poslechem a pozorováním jisker u hořáku.
- Zkontrolujte, zda není zapalovač v rámu uvolněný. Je-li třeba, dotáhněte; postup viz odstavec "Instalace".

Je-li třeba, vyměňte baterii

Používejte pouze alkalické články typu AAA.

Pokud se nadále nedaří zažehnutí hořáku vestavěným elektronickým zapalovacím systémem, obraťte se na zástupce zákaznického servisu ve vaší oblasti. Kontaktní informace jsou uvedeny na našich webových stránkách. Přihlaste se na portál www.weber.com®.

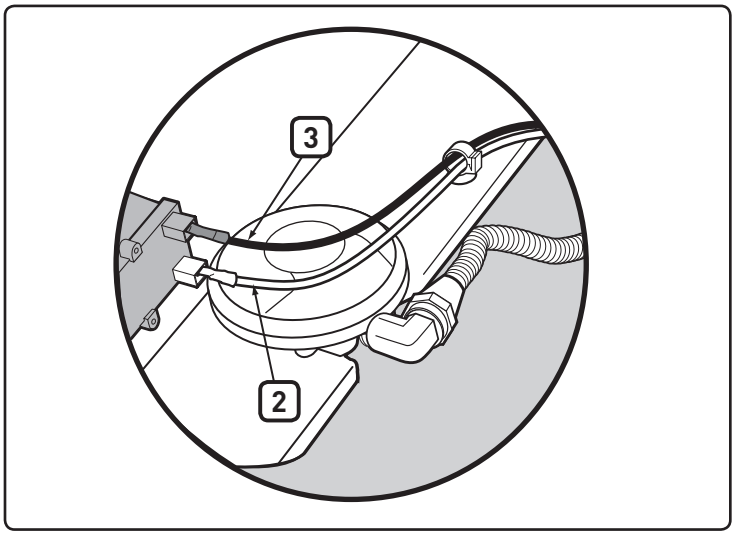

STRUKTURA PLAMENE HOŘÁKU

Hořák je z výroby nastaven na optimální poměr směsi vzduchu a plynu. Správný plamen by měl mít nažloutlou špičku **(4)**, tmavě modrou barvu uprostřed **(5)** a světle modrou barvu u trubky hořáku **(6)**. Pokud plamen nevypadá tak, jak je znázorněno na obrázku, nebo pokud slyšíte zvuk podobný "praskání", vyčistěte hořák.

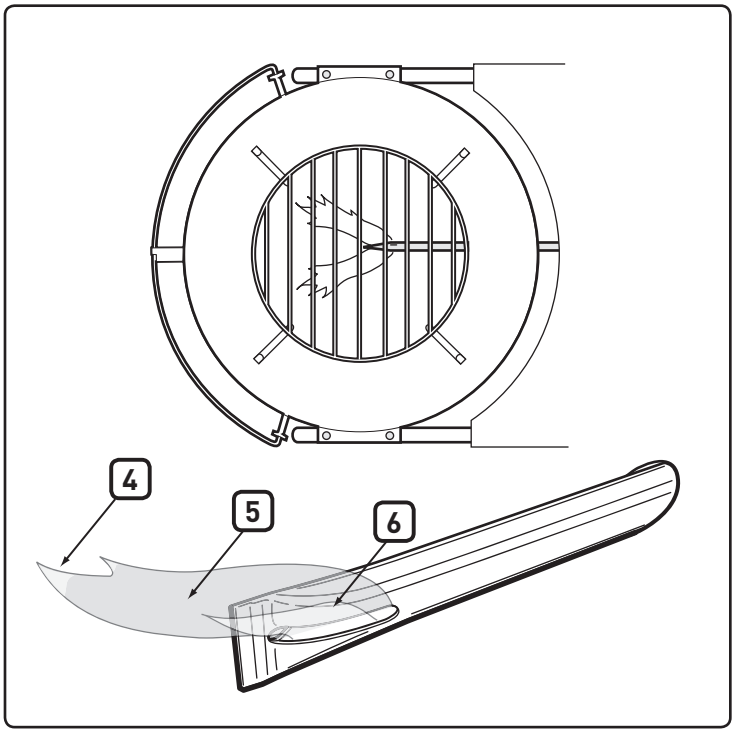

⚠ **POZOR: Tento produkt byl podroben testování bezpečnosti a je certifikován pro použití v určité zemi. Viz označení státu na vnější straně skříně.**

Tyto součásti mohou být prvky rozvodu plynu nebo mohou sloužit ke spalování plynu. Máte-li zájem o informace ke značkovým náhradním dílů společnosti Weber-Stephen Products LLC, obraťte se prosím na oddělení služeb zákazníkům společnosti Weber-Stephen Products LLC.

⚠ **VAROVÁNÍ: Nepokoušejte se opravovat součásti rozvodu plynu ani komponenty určené ke spalování plynu, aniž byste kontaktovali oddělení služeb zákazníkům společnosti Weber-Stephen Products LLC, Nedodržení tohoto výstražného pokynu může zavinit požár a výbuch s následným závažným nebo smrtelným zraněním a škodami na majetku.**

Tento symbol upozorňuje, že výrobek nesmí být likvidován s běžným domovním odpadem. Pro pokyny k řádné likvidaci tohoto produktu v Evropě navštivte webové stránky www.weber.com a obraťte se na některého z dovozců do vaší země dle seznamu. Nemáte-li přístup k internetu, obraťte se na svého prodejce a požádejte jej o jméno, adresu a telefonní číslo dovozce.

Rozhodnete-li se k likvidaci či odstranění svého grilu, musíte demontovat veškeré elektrické součásti (například motor grilu, baterie, modul zapalovače, osvětlení v madlu) a zlikvidovat je samostatně v souladu s platnými předpisy (OEEZ). Tyto součásti musejí být likvidovány odděleně od grilu.

WEBER-STEPHEN PRODUCTS LLC
www.weber.com®

© 2014 Designed and engineered by Weber-Stephen Products LLC,
200 East Daniels Road, Palatine, Illinois 60067 U.S.A.

PERFORMER® DELUXE

Εγχειρίδιο χρήστη ψηστιέρας αερίου

Διαβάστε τον οδηγό χρήσης πριν χρησιμοποιήσετε το μπάρμπεκιου.

EL

ΣΥΝΑΡΜΟΛΟΓΗΣΗ - Pg 7

ΠΡΕΠΕΙ ΝΑ ΔΙΑΒΑΣΕΤΕ ΑΥΤΟ ΤΟ ΕΓΧΕΙΡΙΔΙΟ ΧΡΗΣΤΗ ΠΡΟΤΟΥ ΛΕΙΤΟΥΡΓΗΣΕΤΕ ΤΗΝ ΨΗΣΤΑΡΙΑ ΑΕΡΙΟΥ

⚠ ΚΙΝΔΥΝΟΣ

Εάν μυρίζετε αέριο:

1. **Κλείστε την παροχή αερίου στη συσκευή.**
2. **Σβήστε κάθε γυμνή φλόγα.**
3. **Ανοίξτε το καπάκι.**
4. **Εάν η οσμή παραμένει, μείνετε μακριά από τη συσκευή και αμέσως επικοινωνήστε με τον πάροχο αερίου ή την πυροσβεστική.**

Η διαρροή αερίου μπορεί να προκαλέσει πυρκαγιά ή έκρηξη, η οποία με τη σειρά της μπορεί να προκαλέσει σοβαρό ατομικό τραυματισμό ή θανατηφόρο ατύχημα ή υλικές ζημιές.

⚠ ΠΡΟΕΙΔΟΠΟΙΗΣΗ:

1. **Μην αποθηκεύετε και μη χρησιμοποιείτε βενζίνη ή άλλα εύφλεκτα υγρά ή αέρια κοντά στη συσκευή αυτή ή οποιαδήποτε άλλη συσκευή.**
2. **Εάν η φιάλη αερίου δεν έχει συνδεθεί για χρήση, δεν θα πρέπει να αποθηκεύεται κοντά σε αυτή τη συσκευή ή σε οποιαδήποτε άλλη συσκευή.**

⚠ ΠΡΟΕΙΔΟΠΟΙΗΣΗ: Ακολουθήστε προσεκτικά όλες τις διαδικασίες ελέγχου διαρροών που υπάρχουν στο εγχειρίδιο αυτό, προτού χρησιμοποιήσετε την ψησταριά. Κάντε το αυτό έστω και αν η ψηστιέρα έχει συναρμολογηθεί από τον αντιπρόσωπο.

⚠ ΠΡΟΕΙΔΟΠΟΙΗΣΗ: Μην προσπαθείτε να ανάβετε την ψησταριά αερίου Weber® χωρίς πρώτα να διαβάσετε τις οδηγίες "Ανάμματος" σε αυτό το εγχειρίδιο.

ΠΛΗΡΟΦΟΡΙΕΣ ΓΙΑ ΤΟΝ ΕΓΚΑΤΑΣΤΑΤΗ:
Αυτό το εγχειρίδιο θα πρέπει να παραμείνει στον ιδιοκτήτη, ο οποίος και θα το φυλάξει για μελλοντική χρήση.

ΜΟΝΟ ΓΙΑ ΧΡΗΣΗ ΣΕ ΕΞΩΤΕΡΙΚΟ ΧΩΡΟ.

CE :048BN-0014
ID: 0845

ΚΙΝΔΥΝΟΙ ΚΑΙ ΠΡΟΕΙΔΟΠΟΙΗΣΕΙΣ

Η ΜΗ ΤΗΡΗΣΗ ΑΥΤΩΝ ΤΩΝ ΔΗΛΩΣΕΩΝ ΚΙΝΔΥΝΟΥ, ΠΡΟΕΙΔΟΠΟΙΗΣΗΣ ΚΑΙ ΠΡΟΣΟΧΗΣ ΜΠΟΡΕΙ ΝΑ ΠΡΟΚΑΛΕΣΕΙ ΣΟΒΑΡΗ ΣΩΜΑΤΙΚΗ ΒΛΑΒΗ Ή ΘΑΝΑΤΟ, Ή ΠΥΡΚΑΓΙΑ Ή ΕΚΡΗΞΗ ΜΕ ΑΠΟΤΕΛΕΣΜΑ ΖΗΜΙΕΣ ΣΕ ΠΕΡΙΟΥΣΙΑ.

⚠ **ΣΥΜΒΟΛΑ ΑΣΦΑΛΕΙΑΣ (⚠) επισημαίνουν σημαντικές πληροφορίες ΑΣΦΑΛΕΙΑΣ.**
⚠ **Οι προειδοποιητικές λέξεις ΚΙΝΔΥΝΟΣ, ΠΡΟΕΙΔΟΠΟΙΗΣΗ, ή ΠΡΟΣΟΧΗ χρησιμοποιούνται μαζί με το ΣΥΜΒΟΛΟ ΑΣΦΑΛΕΙΑΣ.**
⚠ **Με τη λέξη ΚΙΝΔΥΝΟΣ επισημαίνεται η πιο σοβαρή απειλή.**
⚠ **Παρακαλούμε διαβάστε όλες τις πληροφορίες ασφαλείας που περιέχονται σε αυτό τον Οδηγό Χρήσης πριν λειτουργήσετε την ψησταριά.**

⚠ ΚΙΝΔΥΝΟΙ

⚠ **Μην χρησιμοποιείτε την ψησταριά κάτω από υπερυψωμένη εύφλεκτη κατασκευή.**
⚠ **Η λάθος συναρμολόγηση μπορεί να καταστεί επικίνδυνη. Παρακαλούμε ακολουθήστε τις οδηγίες συναρμολόγησης που περιέχονται στο εγχειρίδιο. Μην χρησιμοποιείτε την ψησταριά αν δεν είναι τοποθετημένα όλα τα εξαρτήματα. Πριν ανάψετε την ψησταριά βεβαιωθείτε είτε ότι η θήκη της στάχτης έχει τοποθετηθεί σωστά στη βάση κάτω από το δοχείο της ψησταριάς, είτε ότι η θήκη στάχτης υψηλής χωρητικότητας βρίσκεται στη θέση της.**
⚠ **Εύφλεκτα υλικά δεν πρέπει να βρίσκονται ποτέ σε απόσταση 60 εκ. από το επάνω, κάτω και πίσω μέρος ή τα πλαϊνά της ψησταριάς.**
⚠ **Μην σκύβετε ποτέ πάνω από την ψησταριά όταν ανάβετε τον καυστήρα αερίου.**
⚠ **Μην χρησιμοποιείτε την ψησταριά όταν έχει δυνατό άνεμο.**
⚠ **Μη λειτουργείτε την ψησταριά αν υπάρχει διαρροή αερίου.**
⚠ **Μη χρησιμοποιείτε φλόγα για να ελέγξετε για διαρροή αερίου.**
⚠ **Αν ο καυστήρας σβήσει οποιαδήποτε στιγμή κατά τη λειτουργία, κλείστε τη βαλβίδα του δοχείου. Αφαιρέστε το καπάκι και περιμένετε πέντε λεπτά πριν επιχειρήσετε να τον ανάψετε ξανά, ακολουθώντας τις οδηγίες ανάμματος που παρατίθενται στο εγχειρίδιο.**
⚠ **Μην επιχειρήσετε να αποσυνδέσετε το ρυθμιστή αερίου από το δοχείο ή οποιοδήποτε εξάρτημα αερίου ενώ χρησιμοποιείτε την ψησταριά.**
⚠ **Χρησιμοποιείτε μόνο το ρυθμιστή αερίου LP που παρέχεται μαζί με την ψησταριά.**

⚠ ΠΡΟΕΙΔΟΠΟΙΗΣΕΙΣ

⚠ **Ακολουθήστε τις οδηγίες σύνδεσης ρυθμιστή για το συγκεκριμένο τύπο ψησταριάς αερίου.**
⚠ **Μην αποθηκεύετε εφεδρικό ή αποσυνδεδεμένο φυσίγγιο LP μιας χρήσης κάτω από ή κοντά στην ψησταριά.**
⚠ **Έχετε πάντα την ψησταριά σε ασφαλή, επίπεδη επιφάνεια, μακριά από εύφλεκτα υλικά.**
⚠ **Μην τοποθετείτε κάλυμμα ψησταριάς ή οτιδήποτε εύφλεκτο πάνω ή μέσα στο χώρο αποθήκευσης κάτω από την ψησταριά.**
⚠ **Αφαιρείτε πάντα το καπάκι πριν ανάψετε τον καυστήρα αερίου, είτε με το χέρι είτε με τον αναφλεκτήρα. Το καπάκι πρέπει να παραμένει ΕΚΤΟΣ έως ότου ανάψουν πλήρως τα κάρβουνα.**
⚠ **Χρησιμοποιείτε κατάλληλα εργαλεία ψησίματος, με μακριές πυρίμαχες λαβές.**
⚠ **Ορισμένα μοντέλα ενδέχεται να περιέχουν τη βάση καπακιού Tuck-Away™. Η βάση καπακιού Tuck-Away™ χρησιμοποιείται για να αποθηκεύετε το καπάκι ενώ ελέγχετε ή ανακατεύετε το φαγητό. Μην χρησιμοποιείτε τη βάση καπακιού Tuck-Away™ ως λαβή για να ανασηκώσετε ή να μετακινήσετε την ψησταριά. Μην τοποθετείτε το θερμό καπάκι σε τάπητα ή γρασίδι. Μην κρεμάτε το καπάκι στη λαβή του μπολ.**
⚠ **Να χειρίζεστε και να αποθηκεύετε με προσοχή τους θερμούς ηλεκτρικούς εκκινητήρες.**
⚠ **Τα ηλεκτρικά καλώδια και τα καλώδια ρεύματος πρέπει να μένουν μακριά από τις θερμές επιφάνειες της ψησταριάς και μακριά από περιοχές με έντονη κίνηση.**
⚠ **Μετά από περίοδο αποθήκευσης ή/και αχρηστίας, ελέγξτε για τυχόν διαρροή αερίου και μπλοκάρισμα του καυστήρα πριν από τη χρήση. Δείτε τις οδηγίες στο εγχειρίδιο για τις σωστές διαδικασίες.**
⚠ **Η μετατροπή ή η απόπειρα χρήσης φυσικού αερίου σε αυτή την ψησταριά είναι επικίνδυνη και ακυρώνει την εγγύηση.**
⚠ **Τσαλακωμένο ή σκουριασμένο φυσίγγιο LP μιας χρήσης μπορεί να είναι επικίνδυνο και πρέπει να ελεγχθεί από τον προμηθευτή υγρού προπανίου. Μην χρησιμοποιείτε φυσίγγιο LP μιας χρήσης με φθαρμένη βαλβίδα.**
⚠ **Αν και το φυσίγγιο LP μιας χρήσης μπορεί να φαίνεται άδειο, ενδέχεται να περιέχει αέριο. Το φυσίγγιο LP μιας χρήσης πρέπει να μεταφέρεται και να αποθηκεύεται κατάλληλα.**
⚠ **Αν δείτε, μυρίσετε ή ακούσετε διαρροή αερίου από το φυσίγγιο LP μιας χρήσης:**

1. **Απομακρυνθείτε από το φυσίγγιο LP μιας χρήσης.**
2. **Μην επιχειρήσετε να διορθώσετε μόνοι σας το πρόβλημα.**
3. **Καλέστε την πυροσβεστική.**

⚠ ΠΡΟΣΟΧΗ

⚠ **Αν καλύψετε το μπολ με αλουμινόχαρτο εμποδίζεται η ροή του αέρα. Αντί γι' αυτό, χρησιμοποιήστε ένα δοχείο συλλογής λίπους όταν μαγειρεύετε χρησιμοποιώντας την έμμεση μέθοδο.**
⚠ **Με τη χρήση αιχμηρών αντικειμένων για το καθάρισμα της σχάρας μαγειρέματος ή για την αφαίρεση της στάχτης προκαλείται ζημιά στο φινίρισμα.**
⚠ **Με τη χρήση λειαντικών καθαριστικών στις σχάρες μαγειρέματος ή στην ίδια την ψησταριά προκαλείται ζημιά στο φινίρισμα.**
⚠ **Η ψησταριά πρέπει να καθαρίζεται καλά σε τακτική βάση.**

Ευχαριστούμε που αγοράσατε ένα προϊόν της Weber®. Η Weber-Stephen Products LLC, 200 East Daniels Road, Palatine, Illinois 60067-6266 ("Weber") υπερηφανεύεται για την παροχή ενός ασφαλούς, ανθεκτικού και αξιόπιστου προϊόντος.

Αυτή είναι η Προαιρετική Εγγύηση της Weber που σας παρέχεται δωρεάν. Περιέχει τις πληροφορίες που θα χρειαστείτε για την επισκευή του προϊόντος σας WEBER® στην σπάνια περίπτωση βλάβης ή ελαττώματος.

Σύμφωνα με την ισχύουσα νομοθεσία, ο πελάτης έχει ορισμένα δικαιώματα στην περίπτωση που το προϊόν είναι ελαττωματικό. Τα δικαιώματα αυτά περιλαμβάνουν συμπληρωματική απόδοση ή αντικατάσταση, μείωση της τιμής αγοράς και αποζημίωση. Στην Ευρωπαϊκή Ένωση για παράδειγμα, πρόκειται για μια διετή νόμιμη εγγύηση που ξεκινάει κατά την ημερομηνία της παράδοσης του προϊόντος. Τα αναφερόμενα δικαιώματα και άλλα νόμιμα δικαιώματα δεν επηρεάζονται από αυτό τον όρο εγγύησης. Η παρούσα εγγύηση παρέχει επιπρόσθετα δικαιώματα στον ιδιοκτήτη, τα οποία είναι ανεξάρτητα από τους νόμιμους όρους εγγύησης.

ΠΡΟΑΙΡΕΤΙΚΗ ΕΓΓΥΗΣΗ ΤΗΣ WEBER

Η Weber εγγυάται στον αρχικό αγοραστή του προϊόντος WEBER® (ή στην περίπτωση δώρου ή διαφήμισης, στο άτομο για το οποίο αγοράστηκε ως δώρο ή διαφημιστικό είδος), ότι το προϊόν WEBER® είναι ελεύθερο ελαττωμάτων αναφορικά με τα υλικά και την κατασκευή για τη χρονική περίοδο που προσδιορίζεται κατωτέρω, εφόσον γίνεται συναρμολόγηση και λειτουργία σύμφωνα με το συνοδευτικό Εγχειρίδιο χρήστη. (Σημείωση: Εάν χάσετε το Εγχειρίδιο χρήστη WEBER® ή παραπέσει, μπορείτε να το αντικαταστήσετε ηλεκτρονικά στην ιστοσελίδα www.weber.com, ή σε οποιαδήποτε συγκεκριμένη για κάθε χώρα ιστοσελίδα στην οποία θα ανακατευθυνθείτε.) Υπό φυσιολογική, ιδιωτική χρήση σε οικία ή διαμέρισμα μιας οικογένειας και συντήρηση, η Weber συμφωνεί, στα πλαίσια της παρούσας εγγύησης, για την επισκευή ή αντικατάσταση ελαττωματικών εξαρτημάτων στα πλαίσια των ισχυόντων χρονικών περιόδων, περιορισμών και εξαιρέσεων που αναφέρονται κατωτέρω. ΣΤΟ ΕΠΙΤΡΕΠΟΜΕΝΟ ΕΥΡΟΣ ΑΠΟ ΤΗΝ ΙΣΧΥΟΥΣΑ ΝΟΜΟΘΕΣΙΑ, Η ΠΑΡΟΥΣΑ ΠΕΡΙΟΡΙΣΜΕΝΗ ΕΓΓΥΗΣΗ ΑΦΟΡΑ ΜΟΝΟ ΤΟΝ ΑΡΧΙΚΟ ΑΓΟΡΑΣΤΗ ΚΑΙ ΔΕΝ ΜΕΤΑΒΙΒΑΖΕΤΑΙ ΣΕ ΕΠΑΚΟΛΟΥΘΟΥΣ ΙΔΙΟΚΤΗΤΕΣ, ΕΚΤΟΣ ΤΗΣ ΠΕΡΙΠΤΩΣΗΣ ΔΩΡΩΝ ΚΑΙ ΔΙΑΦΗΜΙΣΤΙΚΩΝ ΕΙΔΩΝ, ΟΠΩΣ ΑΝΑΦΕΡΘΗΚΕ ΑΝΩΤΕΡΩ.

ΟΙ ΕΥΘΥΝΕΣ ΤΟΥ ΙΔΙΟΚΤΗΤΗ ΣΕ ΑΥΤΗ ΤΗΝ ΕΓΓΥΗΣΗ

Για να εξασφαλίσετε την κάλυψη εγγύησης χωρίς προβλήματα, είναι σημαντικό (αλλά όχι υποχρεωτικό) να καταχωρίσετε το προϊόν σας WEBER® ηλεκτρονικά στην ιστοσελίδα www.weber.com, ή σε οποιαδήποτε συγκεκριμένη για κάθε χώρα ιστοσελίδα που θα ανακατευθυνθείτε). Επίσης φυλάξτε την αρχική απόδειξη και/ ή το τιμολόγιο αγοράς. Η καταχώρηση του προϊόντος της WEBER® επιβεβαιώνει την κάλυψη εγγύησης και παρέχει έναν άμεσο σύνδεσμο μεταξύ του πελάτη και της Weber στην περίπτωση που χρειαστεί να επικοινωνήσουμε μαζί σας.

Η ανωτέρω εγγύηση ισχύει μόνο εφόσον ο ιδιοκτήτης φροντίζει σωστά το προϊόν WEBER® τηρώντας όλες τις οδηγίες συναρμολόγησης, τις οδηγίες χρήσης και την προληπτική συντήρηση όπως αναφέρεται στο συνοδευτικό Εγχειρίδιο χρήστη, εκτός εάν ο ιδιοκτήτης μπορεί να αποδείξει ότι το ελάττωμα ή η βλάβη δεν έχουν σχέση με ενδεχόμενη μη συμμόρφωση με τις ανωτέρω αναφερόμενες υποχρεώσεις. Εάν ζείτε σε παραθαλάσσια περιοχή ή το προϊόν σας βρίσκεται κοντά σε πισίνα, η συντήρηση περιλαμβάνει τον τακτικό καθαρισμό και την έκπλυση των εξωτερικών επιφανειών όπως αναφέρεται στο συνοδευτικό Εγχειρίδιο χρήστη.

ΧΕΙΡΙΣΜΟΣ ΤΗΣ ΕΓΓΥΗΣΗΣ/ΕΞΑΙΡΕΣΗ ΤΗΣ ΕΓΓΥΗΣΗΣ

Εάν πιστεύετε ότι έχετε ένα εξάρτημα, το οποίο καλύπτεται από την παρούσα εγγύηση, επικοινωνήστε με το τμήμα εξυπηρέτησης πελατών της Weber χρησιμοποιώντας τις πληροφορίες επικοινωνίας στην ιστοσελίδα μας (www.weber.com ή οποιαδήποτε συγκεκριμένη για κάθε χώρα ιστοσελίδα στην οποία θα ανακατευθυνθείτε). Η Weber, κατόπιν ελέγχου, θα επισκευάσει ή αντικαταστήσει (κατόπιν κρίσης της) ένα ελαττωματικό εξάρτημα που καλύπτεται από αυτή την παρούσα εγγύηση. Στην περίπτωση που η επισκευή ή η αντικατάσταση δεν είναι δυνατά, η Weber ενδέχεται να επιλέξει (κατόπιν κρίσης της) την αντικατάσταση της εν λόγω ψηστιέρας με μια νέα ψηστιέρα ίδιας ή ανώτερης αξίας. Η Weber ενδέχεται να σας ζητήσει να επιστρέψετε εξαρτήματα προς έλεγχο, με προπληρωμένα έξοδα αποστολής.

Η παρούσα ΕΓΓΥΗΣΗ εκπίπτει εάν υπάρχουν ζημιές, φθορές, αποχρωματισμοί και/ή σκουριά για τα οποία η Weber δεν είναι υπεύθυνη και τα οποία προκαλούνται από:

- Εσφαλμένη χρήση, κατάχρηση, αλλαγή, μετατροπή, κακή μεταχείριση, βανδαλισμό, αμέλεια, ακατάλληλη συναρμολόγηση ή εγκατάσταση και αμέλεια σωστής διεξαγωγής της κανονικής και τακτικής συντήρησης,
- Έντομα (όπως οι αράχνες) και τρωκτικά (όπως οι σκίουροι), συμπεριλαμβανομένων μεταξύ άλλων ζημιών στους σωλήνες καυστήρων και/ ή στους εύκαμπτους σωλήνες,
- Έκθεση στον θαλασσινό αέρα και/ ή σε πηγές χλωρίου όπως πισίνες και ιαματικά λουτρά,
- Σφοδρές καιρικές συνθήκες όπως χαλάζι, θύελλες, σεισμοί, τσουνάμι ή κύματα, ανεμοστρόβιλοι ή σφοδρές καταιγίδες.

Η χρήση και/ ή εγκατάσταση εξαρτημάτων στο προϊόν σας WEBER®, τα οποία δεν είναι γνήσια εξαρτήματα Weber, θα ακυρώσει την παρούσα εγγύηση και οιεσδήποτε προκύπτουσες ζημιές δεν θα καλύπτονται από αυτή την εγγύηση. Οποιαδήποτε μετατροπή μιας ψηστιέρας αερίου που δεν έχει εγκριθεί από την Weber και δεν έχει διεξαχθεί από έναν εξουσιοδοτημένο τεχνικό του σέρβις της Weber, θα ακυρώσει την παρούσα εγγύηση.

ΠΕΡΙΟΔΟΙ ΕΓΓΥΗΣΗΣ ΠΡΟΪΟΝΤΟΣ

Λεκάνη, καπάκι και κεντρικός δακτύλιος:
10 χρόνια έναντι διάτρησης ή καταστροφής από καύση

Σύστημα καθαρισμού One Touch™:
5 χρόνια έναντι διάτρησης ή καταστροφής από καύση

Πλαστικά στοιχεία:
5 χρόνια, εξαιρείται ξεθώριασμα ή αποχρωματισμός

Όλα τα υπόλοιπα μέρη:
2 χρόνια

ΑΠΟΠΟΙΗΣΗ ΕΥΘΥΝΩΝ

ΕΚΤΟΣ ΤΗΣ ΕΓΓΥΗΣΗΣ ΚΑΙ ΑΠΟΠΟΙΗΣΗΣ ΕΥΘΥΝΩΝ ΟΠΩΣ ΠΕΡΙΓΡΑΦΟΝΤΑΙ ΣΤΗΝ ΠΑΡΟΥΣΑ ΔΗΛΩΣΗ ΕΓΓΥΗΣΗΣ, ΔΕΝ ΠΑΡΕΧΟΝΤΑΙ ΕΔΩ ΡΗΤΑ ΠΕΡΑΙΤΕΡΩ ΔΗΛΩΣΕΙΣ ΕΓΓΥΗΣΗΣ Ή ΠΡΟΑΙΡΕΤΙΚΕΣ ΔΗΛΩΣΕΙΣ ΕΥΘΥΝΗΣ, ΟΙ ΟΠΟΙΕΣ ΥΠΕΡΒΑΙΝΟΥΝ ΤΗΝ ΝΟΜΙΜΗ ΙΣΧΟΥΣΑ ΕΥΘΥΝΗ ΓΙΑ ΤΗΝ WEBER. ΕΠΙΣΗΣ Η ΠΑΡΟΥΣΑ ΔΗΛΩΣΗ ΕΓΓΥΗΣΗΣ ΔΕΝ ΠΕΡΙΟΡΙΖΕΙ Ή ΕΞΑΙΡΕΙ ΚΑΤΑΣΤΑΣΕΙΣ Ή ΑΠΑΙΤΗΣΕΙΣ ΕΚΕΙ ΟΠΟΥ Η WEBER ΕΧΕΙ ΥΠΟΧΡΕΩΤΙΚΗ ΕΥΘΥΝΗ ΟΠΩΣ ΠΡΟΒΛΕΠΕΤΑΙ ΑΠΟ ΤΗ ΝΟΜΟΘΕΣΙΑ.

ΔΕΝ ΘΑ ΙΣΧΥΟΥΝ ΕΓΓΥΗΣΕΙΣ ΜΕΤΑ ΤΙΣ ΙΣΧΟΥΣΕΣ ΠΕΡΙΟΔΟΥΣ ΤΗΣ ΠΑΡΟΥΣΑΣ ΕΓΓΥΗΣΗΣ. ΑΛΛΕΣ ΕΓΓΥΗΣΕΙΣ ΠΟΥ ΔΙΔΟΝΤΑΙ ΑΠΟ ΟΙΟΔΗΠΟΤΕ ΑΤΟΜΟ, ΣΥΜΠΕΡΙΛΑΜΒΑΝΟΜΕΝΩΝ ΑΝΤΙΠΡΟΣΩΠΩΝ Ή ΚΑΤΑΣΤΗΜΑΤΩΝ ΛΙΑΝΙΚΗΣ, ΑΝΑΦΟΡΙΚΑ ΜΕ ΟΙΟΔΗΠΟΤΕ ΠΡΟΪΟΝ (ΟΠΩΣ ΛΟΓΟΥ ΧΑΡΙΝ ΟΙΕΣΔΗΠΟΤΕ "ΕΠΕΚΤΑΣΕΙΣ ΕΓΓΥΗΣΗΣ"), ΔΕΝ ΘΑ ΔΕΣΜΕΥΟΥΝ ΤΗΝ WEBER. Η ΑΠΟΚΛΕΙΣΤΙΚΗ ΑΠΟΚΑΤΑΣΤΑΣΗ ΤΗΣ ΠΑΡΟΥΣΑΣ ΕΓΓΥΗΣΗΣ ΕΙΝΑΙ Η ΕΠΙΣΚΕΥΗ Ή ΑΝΤΙΚΑΤΑΣΤΑΣΗ ΤΟΥ ΕΞΑΡΤΗΜΑΤΟΣ Ή ΤΟΥ ΠΡΟΪΟΝΤΟΣ.

ΣΕ ΚΑΜΙΑ ΠΕΡΙΠΤΩΣΗ, ΣΕ ΑΥΤΗ ΤΗΝ ΠΡΟΑΙΡΕΤΙΚΗ ΕΓΓΥΗΣΗ, Η ΑΠΟΚΑΤΑΣΤΑΣΗ ΟΙΟΥΔΗΠΟΤΕ ΕΙΔΟΥΣ ΔΕΝ ΘΑ ΥΠΕΡΒΑΙΝΕΙ ΤΟ ΠΟΣΟ ΤΗΣ ΤΙΜΗΣ ΑΓΟΡΑΣ ΤΟΥ ΠΩΛΗΘΕΝΤΟΣ ΠΡΟΪΟΝΤΟΣ ΤΗΣ WEBER®.

ΑΝΑΛΑΜΒΑΝΕΤΕ ΤΟΝ ΚΙΝΔΥΝΟ ΚΑΙ ΤΗΝ ΕΥΘΥΝΗ ΓΙΑ ΑΠΩΛΕΙΑ, ΖΗΜΙΑ Ή ΤΡΑΥΜΑΤΙΣΜΟ ΣΕ ΕΣΑΣ ΚΑΙ ΣΤΗΝ ΙΔΙΟΚΤΗΣΙΑ ΣΑΣ ΚΑΙ/ Ή ΣΕ ΑΛΛΟΥΣ ΚΑΙ ΣΤΗΝ ΠΕΡΙΟΥΣΙΑ ΤΟΥΣ ΛΟΓΩ ΕΣΦΑΛΜΕΝΗΣ ΧΡΗΣΗΣ Ή ΚΑΚΗΣ ΜΕΤΑΧΕΙΡΙΣΗΣ ΤΟΥ ΠΡΟΪΟΝΤΟΣ Ή ΑΜΕΛΕΙΑΣ ΤΗΡΗΣΗΣ ΤΩΝ ΠΑΡΕΧΟΜΕΝΩΝ ΟΔΗΓΙΩΝ ΑΠΟ ΤΗΝ WEBER ΣΤΟ ΣΥΝΟΔΕΥΤΙΚΟ ΕΓΧΕΙΡΙΔΙΟ ΧΡΗΣΤΗ.

ΕΞΑΡΤΗΜΑΤΑ ΚΑΙ ΑΞΕΣΟΥΑΡ ΠΟΥ ΑΝΤΙΚΑΘΙΣΤΑΝΤΑΙ ΣΥΜΦΩΝΑ ΜΕ ΤΗΝ ΠΑΡΟΥΣΑ ΕΓΓΥΗΣΗ ΔΙΚΑΙΟΛΟΓΟΥΝΤΑΙ ΜΟΝΟ ΓΙΑ ΤΗΝ ΑΝΤΙΣΤΑΘΜΙΣΗ ΤΗΣ ΑΝΩΤΕΡΩ ΑΝΑΦΕΡΟΜΕΝΗΣ ΑΡΧΙΚΗΣ ΠΕΡΙΟΔΟΥ ΕΓΓΥΗΣΗΣ.

Η ΠΑΡΟΥΣΑ ΕΓΓΥΗΣΗ ΙΣΧΥΕΙ ΜΟΝΟ ΓΙΑ ΙΔΙΩΤΙΚΗ ΧΡΗΣΗ ΜΙΑΣ ΟΙΚΟΓΕΝΕΙΑΣ ΣΕ ΟΙΚΙΑ Ή ΔΙΑΜΕΡΙΣΜΑ ΚΑΙ ΔΕΝ ΙΣΧΥΕΙ ΓΙΑ ΨΗΣΤΙΕΡΕΣ ΤΗΣ WEBER ΠΟΥ ΧΡΗΣΙΜΟΠΟΙΟΥΝΤΑΙ ΣΕ ΕΜΠΟΡΙΚΕΣ, ΔΗΜΟΣΙΕΣ ΔΡΑΣΤΗΡΙΟΤΗΤΕΣ Ή ΔΡΑΣΤΗΡΙΟΤΗΤΕΣ ΠΟΛΛΑΠΛΩΝ ΜΟΝΑΔΩΝ ΟΠΩΣ ΕΣΤΙΑΤΟΡΙΑ, ΞΕΝΟΔΟΧΕΙΑ, ΘΕΡΕΤΡΑ Ή ΕΠΙΧΕΙΡΗΣΕΙΣ ΕΝΟΙΚΙΑΣΗΣ.

Η WEBER ΜΠΟΡΕΙ ΑΠΟ ΚΑΙΡΟΥ ΕΙΣ ΚΑΙΡΟΝ ΝΑ ΑΛΛΑΖΕΙ ΤΗ ΣΧΕΔΙΑΣΗ ΤΩΝ ΠΡΟΪΟΝΤΩΝ ΤΗΣ. ΤΑ ΠΕΡΙΕΧΟΜΕΝΑ ΤΗΣ ΠΑΡΟΥΣΑΣ ΕΓΓΥΗΣΗΣ ΔΕΝ ΘΑ ΕΡΜΗΝΕΥΟΝΤΑΙ ΩΣ ΥΠΟΧΡΕΩΣΗ ΤΗΣ WEBER ΝΑ ΕΝΣΩΜΑΤΩΝΕΙ ΤΕΤΟΙΕΣ ΑΛΛΑΓΕΣ ΣΧΕΔΙΑΣΜΟΥ ΣΕ ΠΡΟΤΕΡΑ ΚΑΤΑΣΚΕΥΑΣΜΕΝΑ ΠΡΟΪΟΝΤΑ ΚΑΙ ΑΛΛΑΓΕΣ ΑΥΤΟΥ ΤΟΥ ΤΥΠΟΥ ΔΕΝ ΘΑ ΕΡΜΗΝΕΥΟΝΤΑΙ ΩΣ ΑΠΟΔΟΧΗ ΟΤΙ ΤΑ ΠΡΟΗΓΟΥΜΕΝΑ ΜΟΝΤΕΛΑ ΗΤΑΝ ΕΛΑΤΤΩΜΑΤΙΚΑ.

ΑΝΤΑΛΛΑΚΤΙΚΟΣ ΣΩΛΗΝΑΣ, ΡΥΘΜΙΣΤΗΣ ΚΑΙ ΣΥΓΚΡΟΤΗΜΑ ΒΑΛΒΙΔΑΣ

⚠ **ΣΗΜΑΝΤΙΚΗ ΣΗΜΕΙΩΣΗ: Προτείνουμε να αντικαθιστάτε το συγκρότημα εύκαμπτου σωλήνα αερίου στην ψηστιέρα αερίου Weber κάθε 5 χρόνια. Ορισμένες χώρες μπορεί να έχουν απαιτήσεις για την αντικατάσταση του εύκαμπτου σωλήνα αερίου σε λιγότερα από 5 χρόνια, έτσι η απαίτηση αυτής της χώρας έχει προτεραιότητα.**

Για τον ανταλλακτικό σωλήνα, το ρυθμιστή και τα συγκροτήματα βαλβίδας επικοινωνήστε με τον Αντιπρόσωπο Εξυπηρέτησης Πελατών στην περιοχή σας χρησιμοποιώντας τις πληροφορίες επικοινωνίας στην ιστοσελίδα μας. Συνδεθείτε στο www.weber.com®.

ΧΩΡΑ	ΤΥΠΟΣ & ΠΙΕΣΗ ΑΕΡΙΟΥ
Δανία, Σουηδία, Νορβηγία, Φινλανδία, Αγγλία, Ολλανδία, Ηνωμένο Βασίλειο, Γαλλία, Ισπανία, Πορτογαλία, Βέλγιο, Ιρλανδία, Ελλάδα, Λουξεμβούργο, Ιταλία, Γερμανία, Αυστρία	$I_{3B/P}$ - 29 mbar

ΣΤΟΙΧΕΙΑ ΚΑΤΑΝΑΛΩΣΗΣ		
Μέγ. άναμμα καυστήρα		
Μείγμα προπανίου/ βουτανίου	kW	g/h
	2,6	192

ΠΡΟΒΟΛΗ ΑΝΑΠΤΥΓΜΑΤΟΣ

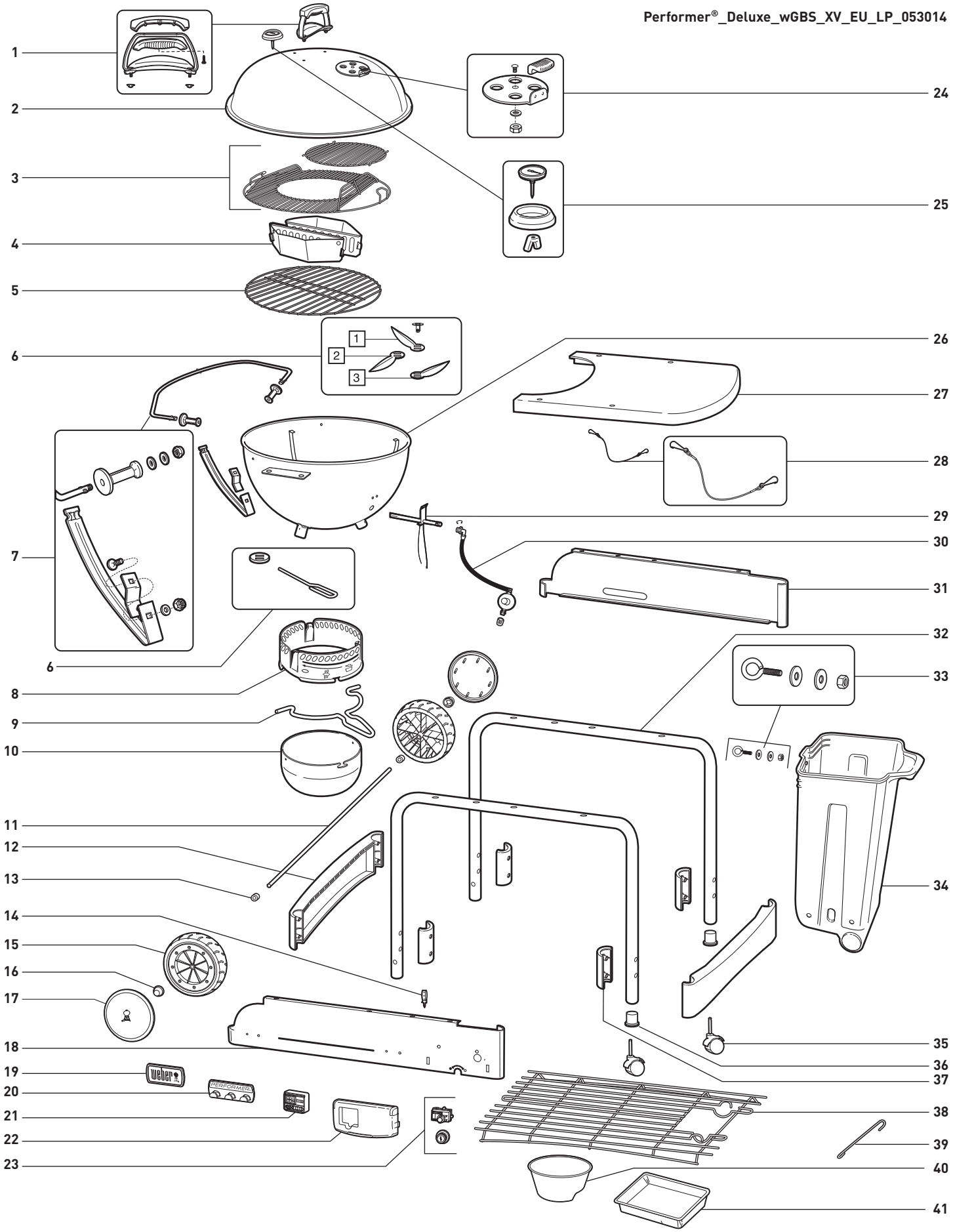

ΛΙΣΤΑ ΠΡΟΒΟΛΗΣ ΑΝΑΠΤΥΓΜΑΤΟΣ

1. Συναρμολόγηση Λαβής Καπακιού
2. Καπάκι
3. GBS™ Σχάρα Μαγειρέματος
4. Char-Baskets™
5. Σχάρα για Κάρβουνα
6. Σύστημα Καθαρισμού One Touch™
7. Βάση Καπακιού Tuck-Away™ και Συναρμολόγηση Κάτω Στήριξης
8. Δακτύλιος Θήκης Στάχτης
9. Λαβή Θήκης Στάχτης
10. Θήκη Στάχτης Υψηλής Χωρητικότητας
11. Άξονας
12. Βάση Σκελετού Ποδιού
13. Αποστάτης Τροχού
14. Στήριγμα Καλωδίου Αναφλεκτήρα
15. Τροχός
16. Κάλυμμα Πλήμνης
17. Κάλυμμα Τροχού
18. Μπροστινό Πάνελ
19. Πλακέτα Λογότυπου
20. Βάση Εργαλείων
21. Ψηφιακό Χρονόμετρο Μαγειρέματος
22. Κάλυμμα Ελέγχου Αερίου
23. Πλήκτρο Αναφλεκτήρα / Ενότητα Αναφλεκτήρα
24. Συναρμολόγηση Καπνοσύρτη Καπακιού
25. Συναρμολόγηση Θερμόμετρου
26. Μπολ
27. Τραπέζι
28. Αλυσίδα Συγκράτησης CharBin™
29. Συναρμολόγηση Καυστήρα
30. Σωλήνας & Ρυθμιστής με Orifice & Κλιπ
31. Πίσω Πάνελ
32. Σκελετός Ποδιού
33. Εξοπλισμός CharBin™
34. CharBin™
35. Ασφαλιστικός Τροχίσκος
36. Παρέμβλημα Τροχίσκου
37. Σφιγκτήρας Υποστηρίγματος Σκελετού Ποδιού
38. Κάτω Ράφι
39. Βάση για Σπίρτα
40. Δοχείο για Κάρβουνα
41. Δοχείο Συλλογής Λίπους Μιας Χρήσης

Αν έχετε ερωτήσεις ή χρειάζεστε συμβουλές σχετικά με την ψησταριά σας ή την ασφαλή λειτουργία της, παρακαλούμε επισκεφθείτε την ιστοσελίδα **www.weber.com**.

- Οι οδηγίες σας παρέχουν τις ελάχιστες απαιτήσεις για τη συναρμολόγηση του μπάρμπεκιου Weber®. Παρακαλούμε διαβάστε προσεκτικά τις οδηγίες πριν χρησιμοποιήσετε το μπάρμπεκιου Weber®. Η λάθος συναρμολόγηση μπορεί να καταστεί επικίνδυνη.
- Να μην χρησιμοποιείται από παιδιά.
- Αυτό το μπάρμπεκιου Weber® έχει σχεδιαστεί για χρήση μόνο με προπάνιο ή μείγμα αερίων προπανίου/βουτανίου. Μην το χρησιμοποιείτε με φυσικό αέριο. Η βαλβίδα και ο ρυθμιστής προορίζονται μόνο για προπάνιο ή μείγμα αερίων προπανίου/βουτανίου.
- Αυτό το μπάρμπεκιου Weber® δεν προορίζεται για εμπορική χρήση.
- Η χρήση αλκοόλ ή/και συνταγογραφούμενων ή μη φαρμάκων μπορεί να μειώσει την ικανότητα του καταναλωτή να συναρμολογήσει σωστά ή να λειτουργήσει με ασφάλεια τη συσκευή.
- Αυτό το μπάρμπεκιου Weber® δεν προορίζεται για και δεν πρέπει ποτέ να χρησιμοποιείται ως μέσο θέρμανσης.
- Μην αφήνετε το μπάρμπεκιου Weber® χωρίς επιτήρηση. Κρατήστε πάντα τα παιδιά και τα κατοικίδια ζώα μακριά από το μπάρμπεκιου Weber®.
- Τα εξαρτήματα που φέρουν τη σφραγίδα του κατασκευαστή δεν πρέπει να αλλοιώνονται από το χρήστη.
- Οποιαδήποτε μετατροπή της συσκευής μπορεί να καταστεί επικίνδυνη.
- Αποσυνδέστε τον κύλινδρο σε περίπτωση που: 1) είναι άδειος, 2) η ψησταριά αποθηκεύεται σε γκαράζ ή άλλο κλειστό χώρο, 3) η ψησταριά μεταφέρεται.

⚠ Μην μετακινείτε τη συσκευή κατά τη χρήση. Αφήστε την ψησταριά να κρυώσει πριν τη μετακινήσετε.

⚠ Αυτή η συσκευή δεν προορίζεται για και δεν πρέπει ποτέ να χρησιμοποιείται ως μέσο θέρμανσης.

ΧΑΡΑΚΤΗΡΙΣΤΙΚΑ

Α) Αποκλειστικό Touch-N-Go™ σύστημα ανάφλεξης αερίου που σας απαλλάσσει από το άναμμα μπρικετών κάρβουνου **(1)**. Απλώς πιέστε και κρατήστε το πλήκτρο για να ανάψει ο καυστήρας αερίου του συστήματος και να πάρουν φωτιά τα κάρβουνα. Δε χρειάζεται να χρησιμοποιείτε ή να αποθηκεύετε επικίνδυνους υγρούς αναφλεκτήρες και δεν θα μένει πλέον η γεύση τους στα φαγητά.

Β) Το δοχείο αποθήκευσης CharBin™ συγκρατεί μία σακούλα με κάρβουνα μέγιστου βάρους 13,7 κιλών **(2)**. Η σακούλα με κάρβουνα πρέπει να τοποθετείται απευθείας στο δοχείο αποθήκευσης CharBin™.

Γ) Μεταλλική επιφάνεια εργασίας που εξυπηρετεί ως άριστος χώρος εργασίας και καλύπτει το δοχείο αποθήκευσης CharBin™ διατηρώντας τις μπρικέτες στεγνές **(3)**.

Δ) Βολικό κάτω ράφι για αποθήκευση **(4)**.

Ε) Θήκη στάχτης υψηλής χωρητικότητας που συγκρατεί τη στάχτη και την εμποδίζει να διασκορπιστεί **(5)**.

Ζ) Σύστημα καθαρισμού One-Touch™ που σκουπίζει εύκολα τη στάχτη ή ανοίγει και κλείνει τους εξαεριστήρες **(6)**.

Η) Θερμόμετρο που ελέγχει τη θερμοκρασία μαγειρέματος μέσα στην ψησταριά **(7)**.

Θ) Καπάκι Tuck-Away™ που εφαρμόζει στη βάση καπακιού από ανοξείδωτο ατσάλι και λειτουργεί ως ανεμοθώρακας όταν ανάβετε τις μπρικέτες **(8)**.

Ι) Τα πτερύγια της πτυσσόμενης σχάρας μαγειρέματος Weber Original™ Gourmet BBQ System™ (GBS™) **(9)**, περιστρέφονται και ανοίγουν πάνω στη σχάρα μαγειρέματος για να μπορείτε εύκολα να προσθέσετε μπρικέτες ή πελεκούδια. Περιλαμβάνει παρέμβλημα για καθημερινή χρήση. Ταιριάζει με την πλήρη σειρά αξεσουάρ Gourmet BBQ System™.

Κ) Char-Basket™ Με τις Βάσεις για Κάρβουνα και Καύσιμα έχετε την ευελιξία να επιλέξετε ανάμεσα σε άνετο έμμεσο και εντατικό άμεσο τρόπο μαγειρέματος με ξύλα ή κάρβουνα **(10)**.

Λ) Ψηφιακό Χρονόμετρο Μαγειρέματος **(11)**.

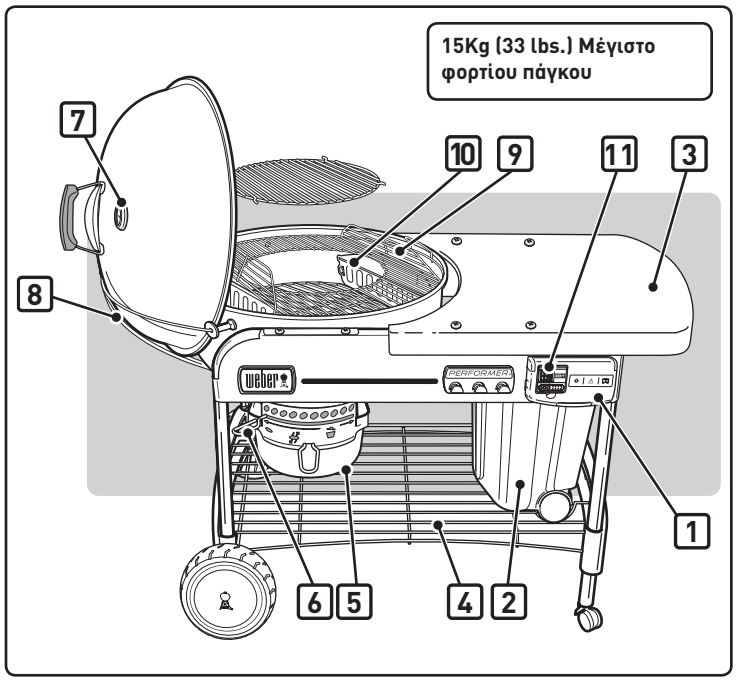

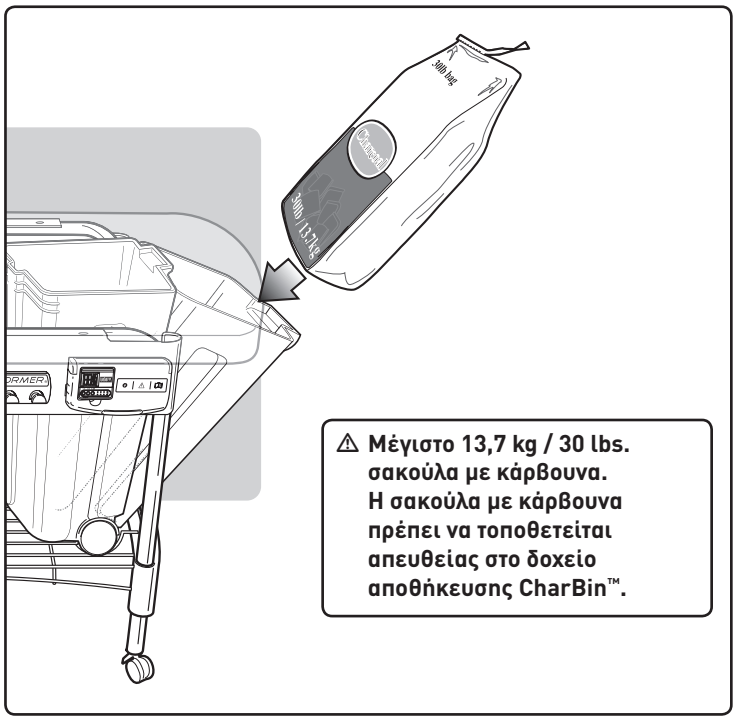

ΣΥΝΔΕΣΗ ΤΟΥ ΦΙΑΛΙΔΙΟΥ ΥΓΡΑΕΡΙΟΥ ΜΙΑΣ ΧΡΗΣΗΣ

Χρησιμοποιήστε φιαλίδια υγραερίου μιας χρήσης με ελάχιστη χωρητικότητα 430g και μέγιστη χωρητικότητα 460g. Το φιαλίδιο πρέπει να έχει μια βαλβίδα EN417 όπως απεικονίζεται. Ένα τύπος φιαλιδίου που μπορεί να χρησιμοποιείται είναι το μοντέλο Primus 2202 ή ένα φιαλίδιο μιας χρήσης Weber® Q®.

⚠ **ΠΡΟΣΟΧΗ: Χρησιμοποιείτε μόνο φιάλες που έχουν σήμανση προπανίου ή μείγματος προπανίου - βουτανίου.**

Ωθήστε το φιαλίδιο υγραερίου μιας χρήσης μέσα στο ρυθμιστή και περιστρέψτε δεξιόστροφα έως ότου σφίξει.

⚠ **ΠΡΟΕΙΔΟΠΟΙΗΣΗ: Σφίγγετε μόνο με το χέρι. Η χρήση υπερβολικής βίας θα μπορούσε να προκαλέσει ζημιά στη ζεύξη ρυθμιστή και διαρροή ή έλλειψη ροής στο αέριο.**

ΕΛΕΓΧΟΣ ΓΙΑ ΔΙΑΡΡΟΕΣ ΑΕΡΙΟΥ:

⚠ ΚΙΝΔΥΝΟΣ

Μη χρησιμοποιείτε φλόγα για να ελέγξετε για τυχόν διαρροές αερίου. Βεβαιωθείτε ότι δεν υπάρχουν σπινθήρες ή γυμνές φλόγες στην περιοχή που γίνεται έλεγχος διαρροών. Οι σπινθήρες ή φλόγες θα προκαλέσουν πυρκαγιά ή έκρηξη, η οποία μπορεί να προκαλέσει σοβαρό ατομικό τραυματισμό ή θανατηφόρο ατύχημα αλλά και υλικές ζημιές.

Θα χρειαστείτε: Φιαλίδιο υγραερίου μιας χρήσης, σαπουνάδα και πανί ή βούρτσα για την εφαρμογή του.

A) Διαλύστε το σαπούνι στο νερό.
B) Γυρίστε το διακόπτη ρύθμισης αερίου στο "ON" περιστρέφοντας αριστερόστροφα.
C) Ελέγξτε για διαρροές βρέχοντας το σύνδεσμο με το διάλυμα σαπουνάδας και παρατηρώντας εάν εμφανίζονται φυσαλίδες. Εάν εκλύονται φυσαλίδες, ή εάν μεγαλώνει η φυσαλίδα, υπάρχει διαρροή.

ΕΛΕΓΧΟΣ:

A) Σύνδεση ρυθμιστή στο φιαλίδιο υγραερίου μιας χρήσης.

⚠ **ΠΡΟΕΙΔΟΠΟΙΗΣΗ: Εάν υπάρχει διαρροή στη σύνδεση (1), αφαιρέστε το φιαλίδιο υγραερίου μιας χρήσης. Μη χειρίζεστε την ψηστιέρα. Χρησιμοποιήστε ένα διαφορετικό φιαλίδιο υγραερίου μιας χρήσης και ελέγξτε πάλι για διαρροές με διάλυμα σαπουνάδας. Εάν η διαρροή επιμένει μετά την επανασύσφιξη του φιαλιδίου υγραερίου, κλείστε την παροχή αερίου. <u>ΜΗ ΧΕΙΡΙΖΕΣΤΕ ΤΗΝ ΨΗΣΤΑΡΙΑ.</u> Επικοινωνήστε με τον τοπικό σας Αντιπρόσωπο Εξυπηρέτησης Πελατών χρησιμοποιώντας τις πληροφορίες επικοινωνίας στην ιστοσελίδα μας. Συνδεθείτε στην ιστοσελίδα www.weber.com®.**

ΕΛΕΓΧΟΣ:

B) Συνδέσεις βαλβίδας με ρυθμιστή.

⚠ **ΠΡΟΕΙΔΟΠΟΙΗΣΗ: Εάν υπάρχει διαρροή στη σύνδεση (2), κλείστε το αέριο. <u>ΜΗ ΧΕΙΡΙΖΕΣΤΕ ΤΗΝ ΨΗΣΤΑΡΙΑ.</u> Επικοινωνήστε με τον τοπικό σας Αντιπρόσωπο Εξυπηρέτησης Πελατών χρησιμοποιώντας τις πληροφορίες επικοινωνίας στην ιστοσελίδα μας. Συνδεθείτε στην ιστοσελίδα www.weber.com®.**

Όταν ολοκληρωθούν οι έλεγχοι διαρροών, κλείστε την παροχή αερίου από την πηγή της και ξεβγάλτε τις συνδέσεις με νερό.

⚠ ΚΙΝΔΥΝΟΣ

Μην αποθηκεύετε μια ανταλλακτική φιάλη υγραερίου κάτω από αυτήν την ψησταριά ή κοντά σ' αυτήν.

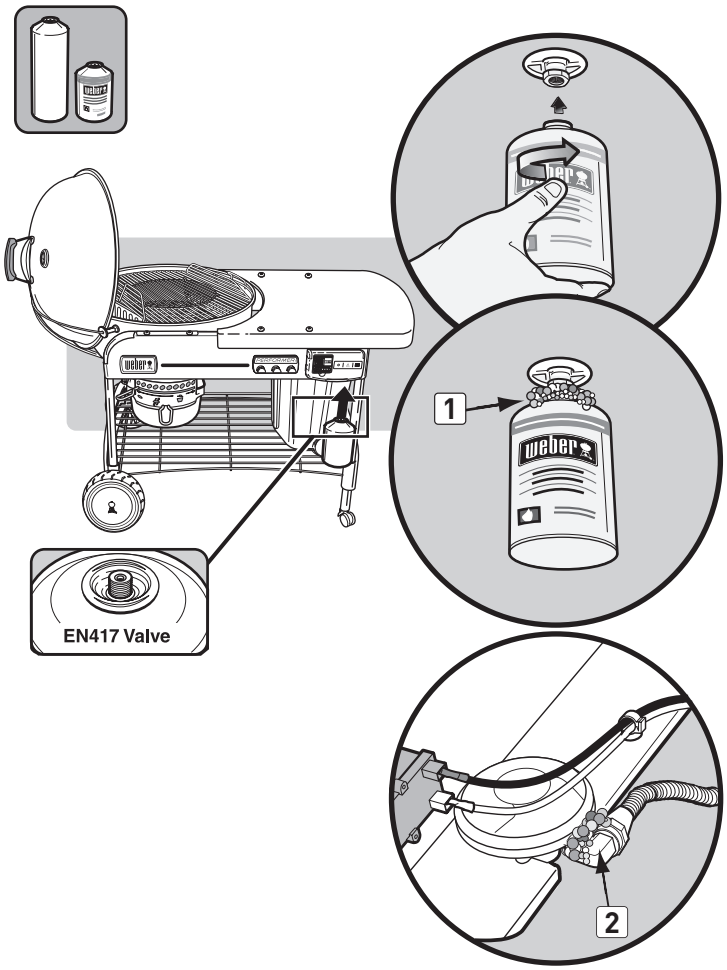

ΑΝΑΜΜΑ

⚠ ΚΙΝΔΥΝΟΣ

Ανοίξτε το καπάκι πριν από το άναμμα. Ποτέ μη χρησιμοποιείτε οποιαδήποτε εύφλεκτα υγρά όπως υγρό αναπτήρα, βενζίνη, οινόπνευμα ή οποιαδήποτε είδη κάρβουνων που ανάβουν μόνα τους, συμπεριλαμβανομένου και του χειροκίνητου ανάμματος. Μη τήρηση του ανωτέρω θα προκαλέσει σοβαρό ατομικό τραυματισμό ή θάνατο.

A) Αφαιρέστε το καπάκι ψησταριάς προτού διεξάγετε λειτουργία με αέριο.

⚠ ΚΙΝΔΥΝΟΣ: Εάν δεν το κάνετε αυτό μπορεί να συσσωρευθεί αέριο, το οποίο μπορεί να προκαλέσει πυρκαγιά ή έκρηξη με επακόλουθο σοβαρό ατομικό τραυματισμό ή θανατηφόρο ατύχημα ή υλικές ζημιές.

B) Ανοίξτε τις πεταλούδες στην κάτω λεκάνη **(1)**.
C) Τοποθετήστε τα καλάθια κάρβουνων Char-Baskets™ πάνω από τον καυστήρα **(2)**.
D) Ωθήστε μέσα τα πτερύγια στο κάλυμμα χειριστηρίου αερίου **(3)** και σηκώστε τα για το άνοιγμα.
E) Ενεργοποιήστε την παροχή αερίου (αριστερόστροφα) τουλάχιστο ανά μια πλήρη περιστροφή **(4)**.

⚠ ΠΡΟΕΙΔΟΠΟΙΗΣΗ: Μη σκύβετε επάνω από την ανοικτή ψησταριά κατά το άναμμα.

F) Πιέστε και κρατήστε το πλήκτρο ηλεκτρονικής έναυσης έως ότου ανάψει ο καυστήρας **(5)**.

⚠ ΠΡΟΣΟΧΗ: Η φλόγα ενδέχεται να είναι δυσδιάκριτη σε μία ηλιόλουστη μέρα.

G) Αφού ανάψουν τα κάρβουνα, (περίπου 5 λεπτά), θέστε το διακόπτη ρύθμισης αερίου στο OFF (δεξιόστροφα) έως ότου κλείσει.

⚠ ΠΡΟΣΟΧΗ: Βεβαιωθείτε ότι το κάλυμμα έχει κλείσει εντελώς.

Σημείωση - Παρατεταμένος χρόνος εκτέλεσης του δοχείου μειώνει τη διάρκεια ζωής του.

H) Μπορείτε να ξεκινήσετε με το ψήσιμο, όταν οι μπρικέτες έχουν μια ελαφριά επίστρωση γκρι στάχτης (περίπου 25-30 λεπτά).

ΓΙΑ ΝΑ ΣΒΗΣΕΤΕ

Γυρίστε το διακόπτη ρύθμισης αερίου στο OFF (δεξιόστροφα) έως ότου κλείσει.

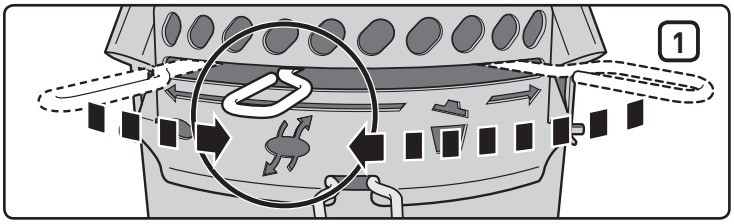

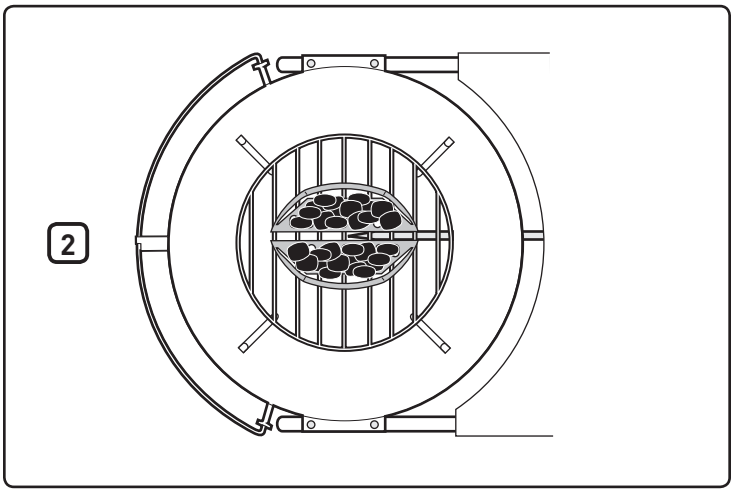

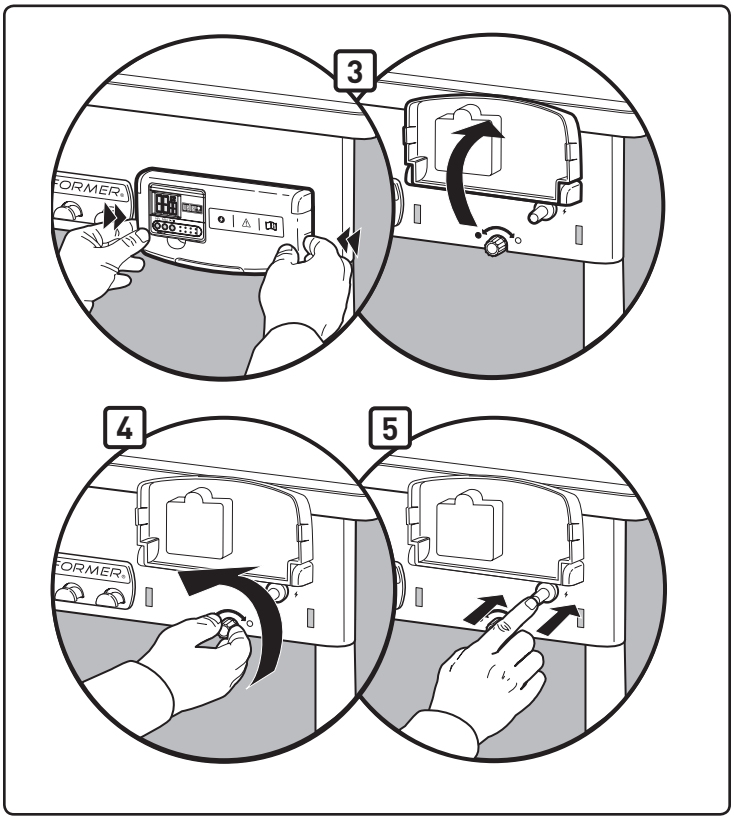

ΧΕΙΡΟΚΙΝΗΤΟ ΑΝΑΜΜΑ

⚠ ΠΡΟΕΙΔΟΠΟΙΗΣΗ: Μην προσπαθείτε να ανάβετε χειροκίνητα χωρίς τη χρήση της υποδοχής σπίρτου.

⚠ ΚΙΝΔΥΝΟΣ

Ανοίξτε το καπάκι πριν από το άναμμα. Ποτέ μη χρησιμοποιείτε οποιαδήποτε εύφλεκτα υγρά όπως υγρό αναπτήρα, βενζίνη, οινόπνευμα ή οποιαδήποτε είδη κάρβουνων που ανάβουν μόνα τους, ακόμα και στο χειροκίνητο άναμμα. Μη τήρηση του ανωτέρω θα προκαλέσει σοβαρό ατομικό τραυματισμό ή θάνατο.

A) Αφαιρέστε το καπάκι ψησταριάς προτού διεξάγετε λειτουργία με αέριο.

⚠ ΚΙΝΔΥΝΟΣ: Εάν δεν το κάνετε αυτό μπορεί να συσσωρευθεί αέριο, το οποίο μπορεί να προκαλέσει πυρκαγιά ή έκρηξη με επακόλουθο σοβαρό ατομικό τραυματισμό ή θανατηφόρο ατύχημα ή υλικές ζημιές.

B) Ανοίξτε τις πεταλούδες στην κάτω λεκάνη **(1)**.
C) Μετακινήστε τα καλάθια Char-Baskets™ μακριά από τον καυστήρα **(2)**.
D) Ωθήστε μέσα τα πτερύγια στο κάλυμμα χειριστηρίου αερίου **(3)** και σηκώστε τα για το άνοιγμα.
E) Τοποθετήστε ένα σπίρτο στην υποδοχή σπίρτου. Ανάψτε το σπίρτο.
F) Ενεργοποιήστε την παροχή αερίου (αριστερόστροφα) τουλάχιστο ανά μια πλήρη περιστροφή **(4)**.
G) Τοποθετήστε τη φλόγα του σπίρτου στο πίσω μέρος της εγκοπής καυστήρα **(5)**.

⚠ ΠΡΟΕΙΔΟΠΟΙΗΣΗ: Μην έχετε το χέρι σας ακριβώς πάνω από τον καυστήρα όταν ανάβετε χειροκίνητα.

⚠ ΠΡΟΕΙΔΟΠΟΙΗΣΗ: Μη σκύβετε επάνω από την ανοικτή ψησταριά κατά το άναμμα.

⚠ ΠΡΟΣΟΧΗ: Η φλόγα ενδέχεται να είναι δυσδιάκριτη σε μία ηλιόλουστη μέρα.

H) Φοράτε γάντια κουζίνας και χρησιμοποιείτε τσιμπίδα για την επανατοποθέτηση των καλαθιών Char-Baskets™ πάνω από τον καυστήρα.
I) Αφού ανάψουν τα κάρβουνα, (περίπου 5 λεπτά), θέστε το διακόπτη ρύθμισης αερίου στο OFF (δεξιόστροφα) έως ότου κλείσει.
J) Μπορείτε να ξεκινήσετε με το ψήσιμο, όταν οι μπρικέτες έχουν μια ελαφριά επίστρωση γκρι στάχτης (περίπου 25-30 λεπτά).

ΓΙΑ ΝΑ ΣΒΗΣΕΤΕ

Γυρίστε το διακόπτη ρύθμισης αερίου στο OFF (δεξιόστροφα) έως ότου κλείσει.

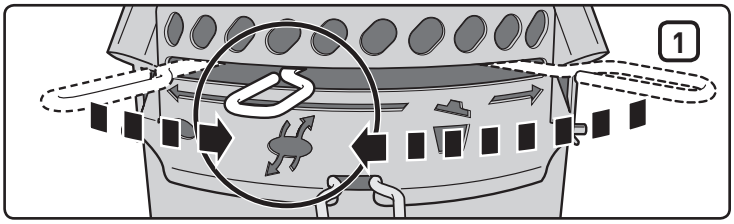

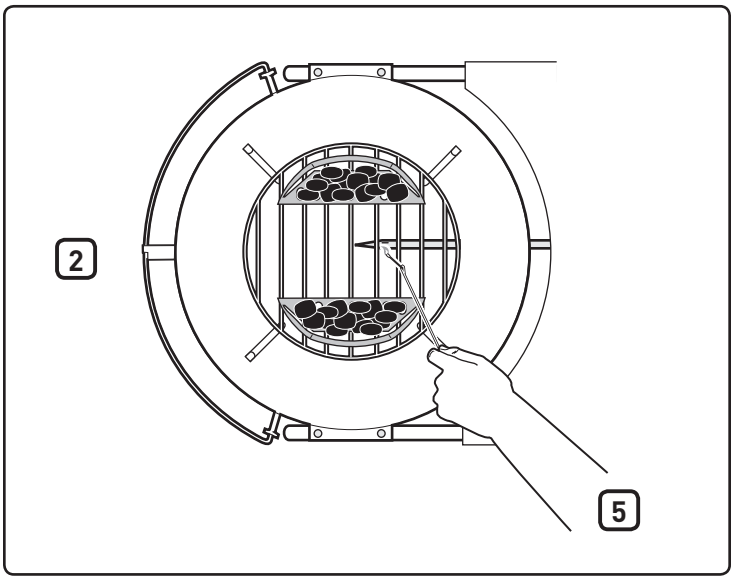

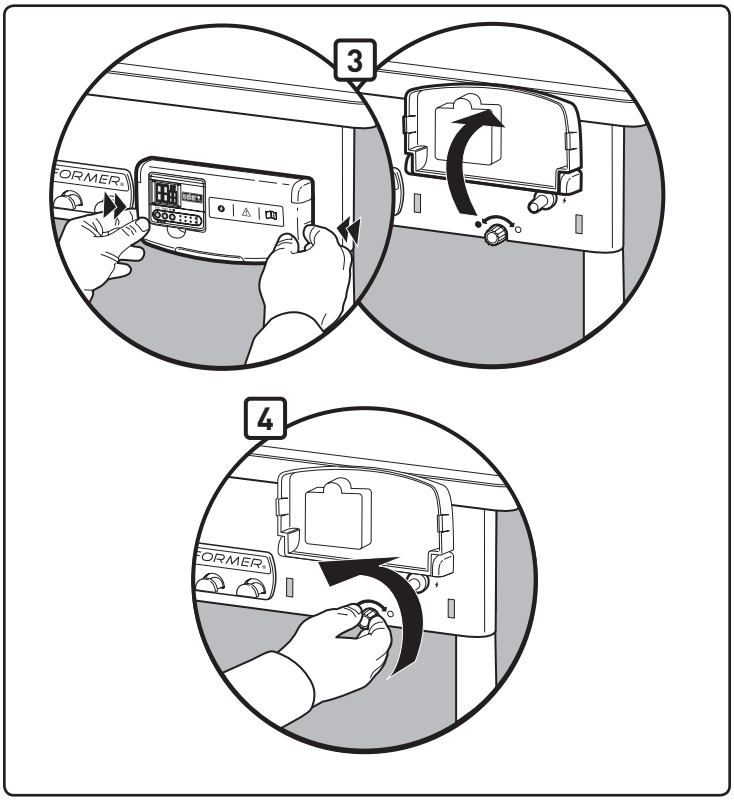

ΛΕΙΤΟΥΡΓΙΑ ΧΡΟΝΟΜΕΤΡΟΥ

Το αδιάβροχο ψηφιακό θερμόμετρο μαγειρέματος διαθέτει λειτουργίες κανονικής και αντίστροφης μέτρησης σε ώρες, λεπτά και δευτερόλεπτα.

Για να ρυθμίσετε το χρόνο στην αντίστροφη μέτρηση:

- Πιέστε το πλήκτρο **Start/Stop (Έναρξη / Διακοπή)**: ▶ / ■ για να ανάψει ο οπίσθιος φωτισμός.
- Πιέστε το πλήκτρο **HR (1)** για να ρυθμίσετε τον αριθμό ωρών. Κρατήστε πατημένο το πλήκτρο για γρήγορη προώθηση των ψηφίων (μέγιστη ρύθμιση: 99 ώρες) **(4)**.
- Πιέστε το πλήκτρο **MIN (2)** για να ρυθμίσετε τον αριθμό λεπτών. Κρατήστε πατημένο το πλήκτρο για γρήγορη προώθηση των ψηφίων (μέγιστη ρύθμιση: 59 λεπτά) **(5)**.
- Όταν ρυθμίσετε την ώρα, πιέστε το πλήκτρο **Start/Stop (Έναρξη / Διακοπή)**: ▶ / ■ **(3)** για να αρχίσει η αντίστροφη μέτρηση.
- Όταν τελειώσει ο χρόνος, ακούγεται το ηχητικό σήμα για 30 δευτερόλεπτα και ξεκινάει και πάλι αυτόματα η αντίστροφη μέτρηση από την προηγούμενη ρύθμιση χρόνου.

ΣΗΜΑΝΤΙΚΟ

Όταν στο χρονόμετρο απομένει πάνω από μία ώρα στην αντίστροφη μέτρηση, οι Ώρες και τα Λεπτά (H & M) αναβοσβήνουν. Οι αριθμοί μετρούν αντίστροφα κάθε λεπτό. Όταν στο χρονόμετρο απομένει λιγότερο από μία ώρα, οι Ώρες και τα Λεπτά (H & M) μετατρέπονται σε Λεπτά και Δευτερόλεπτα (M & S) και μετρούν αντίστροφα τα δευτερόλεπτα. Οι αριθμοί αρχίζουν να μετρούν αντίστροφα κάθε δευτερόλεπτο.

Για να μηδενίσετε το χρόνο:

- Πιέστε το πλήκτρο **Start/Stop (Έναρξη / Διακοπή)**: ▶ / ■ για να ανάψει ο οπίσθιος φωτισμός.
- Πιέστε τα πλήκτρα **HR** και **MIN**: ↺ ταυτόχρονα **(1)(2)**.

Για να ρυθμίσετε το χρόνο στην κανονική μέτρηση:

- Πιέστε τα πλήκτρα **Start/Stop (Έναρξη / Διακοπή)**: ▶ / ■ για να ανάψει ο οπίσθιος φωτισμός.
- Πιέστε τα πλήκτρα **Start/Stop (Έναρξη / Διακοπή)**: ▶ / ■ ξανά για να αρχίσει η κανονική μέτρηση. Στη διάρκεια της κανονικής μέτρησης, η οθόνη εμφανίζει την ένδειξη σε ώρες/λεπτά και λεπτά/δευτερόλεπτα.
- Πιέστε τα πλήκτρα **Start/Stop (Έναρξη / Διακοπή)**: ▶ / ■ δύο φορές για να σταματήσετε το χρονόμετρο. Η κανονική μέτρηση σταματάει μετά από 99 ώρες **(4)**, 59 λεπτά **(5)**.

Αυτόματη διακοπή:

- Για εξοικονόμηση του χρόνου ζωής της μπαταρίας, ο οπίσθιος φωτισμός σβήνει μετά από 10 δευτερόλεπτα. Το χρονόμετρο κλείνει εντελώς μετά από 10 λεπτά αδράνειας.

Σημείωση: Αν χρησιμοποιείτε το χρονόμετρο σε περιβάλλον που το υποβάλλει σε ηλεκτροστατική εκκένωση (στατικό ηλεκτρισμό) οι ρυθμίσεις χρόνου ενδέχεται να χαθούν. Αν συμβεί αυτό, ρυθμίστε ξανά το χρονόμετρο.

Τοποθέτηση μπαταριών:

- Χρησιμοποιήστε κατσαβίδι Phillips για να ανοίξετε τη θήκη μπαταριών στο πίσω μέρος του χρονόμετρου **(6)** γυρνώντας τη βίδα δεξιόστροφα.
- Αφαιρέστε το κάλυμμα μπαταριών από το πίσω μέρος του χρονόμετρου **(7)**.
- Προσθέστε ή αντικαταστήστε τις μπαταρίες AAA **(8)**.
- Τοποθετήστε το κάλυμμα μπαταριών.
- Κλείστε το κάλυμμα μπαταριών γυρνώντας τη βίδα αριστερόστροφα με κατσαβίδι Phillips.
- Όταν τοποθετηθούν οι μπαταρίες, (**00**00) εμφανίζεται στην οθόνη LCD.

Συντήρηση:

- Μην καθαρίζετε το χρονόμετρο με λειαντικές ή διαβρωτικές ουσίες. Με αυτό τον τρόπο μπορεί να προκληθούν εκδορές ή να διαβρωθούν τα ηλεκτρονικά κυκλώματα.
- Μην υποβάλλετε το χρονόμετρο σε υπερβολική πίεση, δόνηση, σκόνες και μην το εκθέτετε σε υπερβολικές θερμοκρασίες ή υγρασία. Με αυτό τον τρόπο μπορεί να προκληθεί δυσλειτουργία, μικρότερη διάρκεια ζωής των ηλεκτρονικών διατάξεων, βλάβη της μπαταρίας ή διαστρέβλωση στα εξαρτήματα.
- Μην παρεμβαίνετε στα εσωτερικά εξαρτήματα του χρονομέτρου. Με αυτό τον τρόπο ακυρώνεται η εγγύηση του χρονομέτρου και ενδέχεται να προκληθούν βλάβες στην μπαταρία και στα εσωτερικά εξαρτήματα.
- Μην αφήνετε εκτεθειμένο το χρονόμετρο για πολλή ώρα στο φως του ήλιου ή σε δυνατή βροχή.
- Μη βυθίζετε το χρονόμετρο σε νερό.

Για καλύτερη απόδοση, συνιστάται να μεταφέρετε το χρονόμετρο σε εσωτερικό χώρο όταν δεν χρησιμοποιείται.

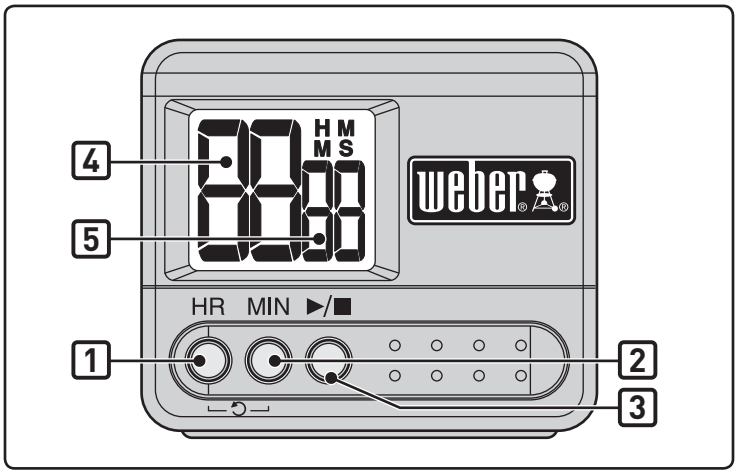

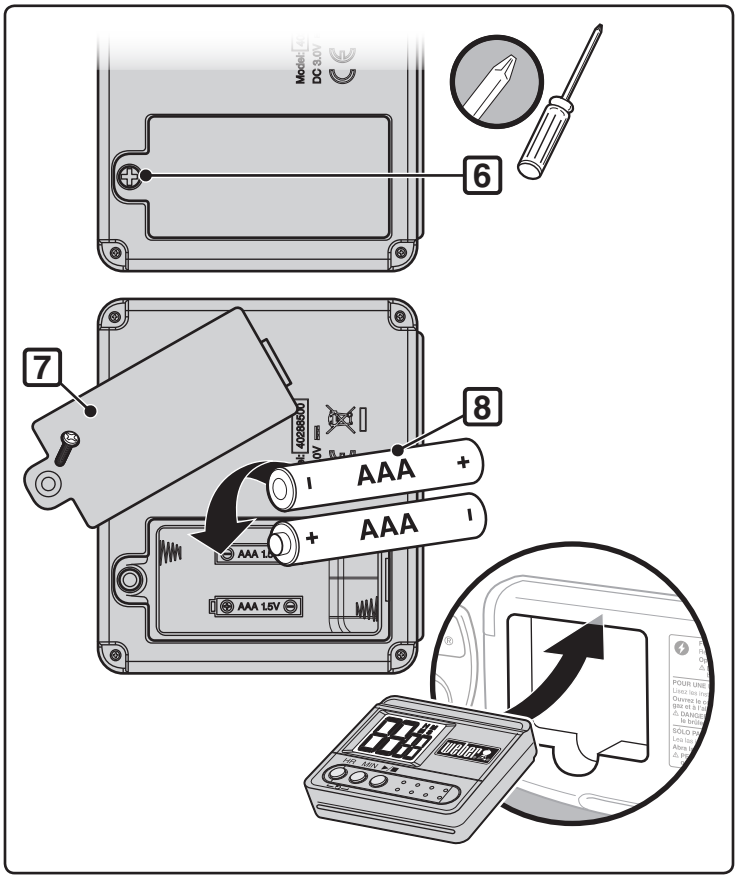

ΑΝΤΙΜΕΤΩΠΙΣΗ ΠΡΟΒΛΗΜΑΤΩΝ

EL

ΠΡΟΒΛΗΜΑ	ΕΛΕΓΧΟΣ	ΛΥΣΗ
Ο καυστήρας κατά τη λειτουργία εμφανίζει κίτρινη ή πορτοκαλί φλόγα, και ταυτόχρονα μυρίζει αέριο.	Ελέγχετε τον καυστήρα για πιθανά εμπόδια.	Καθαρίζετε τον καυστήρα. (Βλ. το απόσπασμα "Συντήρηση")
Ο καυστήρας δεν ανάβει ή η φλόγα είναι χαμηλή.	Έχει πέσει η στάθμη του υγραερίου ή είναι άδεια η φιάλη;	Αντικαταστήστε τη φιάλη υγραερίου.
	Ο εύκαμπτος σωλήνας καυσίμου είναι συνεστραμμένος ή τσακισμένος;	Ισιώστε τον εύκαμπτο σωλήνα καυσίμου.
	Ο καυστήρας ανάβει με σπίρτο;	Εάν μπορείτε να ανάψετε τον καυστήρα με σπίρτο, τότε ελέγξτε το σύστημα έναυσης.
	Ο εύκαμπτος σωλήνας στη σύνδεση σωλήνα καυστήρα έχει ασφαλιστεί καλά;	Συνδέστε τον εύκαμπτο σωλήνα αερίου στο σωλήνα καυστήρα χρησιμοποιώντας το παρεχόμενο μεταλλικό κλιπ συγκράτησης. ⚠ **ΚΙΝΔΥΝΟΣ: Μη χρησιμοποιείτε το χαρακτηριστικό έναυσης αερίου, εάν λείπει το κλιπ συγκράτησης. Η έλλειψη του κλιπ συγκράτησης μπορεί να προκαλέσει σοβαρό σωματικό τραυματισμό ή θάνατο και υλικές ζημιές.** Επικοινωνήστε με το Τμήμα εξυπηρέτησης πελατών για την αντικατάσταση του κλιπ συγκράτησης.
Το σχήμα της φλόγας καυστήρα είναι ακανόνιστο.	Ο καυστήρας είναι καθαρός;	Καθαρίστε τον καυστήρα. (Βλ. το απόσπασμα "Συντήρηση")
Ο καυστήρας δεν ανάβει όταν πιέζετε το πλήκτρο έναυσης.	Εξασφαλίστε ότι υπάρχει ροή αερίου στους καυστήρες προσπαθώντας να ανάψετε τους καυστήρες με σπίρτο. Ανατρέξτε στο "ΧΕΙΡΟΚΙΝΗΤΗ ΕΝΑΥΣΗ."	Εάν το άναμμα με σπίρτα είναι επιτυχές, το πρόβλημα βρίσκεται στο σύστημα έναυσης. Ανατρέξτε στο "ΛΕΙΤΟΥΡΓΙΑ ΗΛΕΚΤΡΟΝΙΚΟΥ ΣΥΣΤΗΜΑΤΟΣ ΕΝΑΥΣΗΣ."
	Έχει εγκατασταθεί καινούργια μπαταρία;	Βεβαιωθείτε ότι η μπαταρία είναι σε καλή κατάσταση και σωστά εγκατεστημένη. Ανατρέξτε στο "ΕΛΕΓΧΟΣ ΗΛΕΚΤΡΟΝΙΚΟΥ ΜΗΧΑΝΙΣΜΟΥ ΕΝΑΥΣΗΣ."
	Έχουν συνδεθεί σωστά τα καλώδια στη μονάδα έναυσης;	Βεβαιωθείτε ότι τα καλώδια έχουν εισαχθεί σωστά στους ακροδέκτες στο κιβώτιο του αναφλεκτήρα. Ανατρέξτε στο "ΛΕΙΤΟΥΡΓΙΑ ΗΛΕΚΤΡΟΝΙΚΟΥ ΣΥΣΤΗΜΑΤΟΣ ΕΝΑΥΣΗΣ."
	Υπάρχει πλαστικό περιτύλιγμα γύρω από τη νέα μπαταρία;	Αφαιρέστε το πλαστικό περιτύλιγμα.
Ο χρονοδιακόπτης δε λειτουργεί.	Έχει εγκατασταθεί καινούργια μπαταρία;	Βεβαιωθείτε ότι η μπαταρία είναι σε καλή κατάσταση και σωστά εγκατεστημένη. Ανατρέξτε στο "ΛΕΙΤΟΥΡΓΙΑ ΧΡΟΝΟΔΙΑΚΟΠΤΗ."
Το εσωτερικό του καπακιού φαίνεται ότι "ξεφλουδίζει". (Σαν να ξεκολλάνε μπογιές.)	Αυτό που βλέπετε είναι ξεραμένα λίπη που έχουν απανθρακωθεί και ξεφλουδίζουν. **ΔΕΝ ΕΙΝΑΙ ΕΛΑΤΤΩΜΑ.**	Καθαρίστε λεπτομερώς. (Βλ. το απόσπασμα "Καθαρισμός")

Εάν τα προβλήματα δε μπορούν να αποκατασταθούν με τις ενέργειες αυτές, παρακαλούμε επικοινωνήστε με τον τοπικό Αντιπρόσωπο Εξυπηρέτησης Πελατών, με βάση τις πληροφορίες επικοινωνίας στην ιστοσελίδα μας. Συνδεθείτε στην ιστοσελίδα www.weber.com®.

ΣΥΝΤΗΡΗΣΗ

Μετά από μια περίοδο μη χρήσης συστήνουμε να διεξάγετε τις ακόλουθες διαδικασίες συντήρησης για την ασφάλεια σας.

- Ελέγχετε τον εύκαμπτο σωλήνα για τσακίσματα, ρωγμές, ξεφτίσματα ή κοψίματα κάθε φορά πριν από τη χρήση της ψηστιέρας. Εάν ο εύκαμπτος σωλήνας δεν μπορεί να επισκευαστεί, μη χρησιμοποιείτε την ψησταριά. Διεξάγετε αντικατάσταση χρησιμοποιώντας μόνο εγκεκριμένα ανταλλακτικά από την Weber®. **Επικοινωνήστε με τον τοπικό σας Αντιπρόσωπο Εξυπηρέτησης Πελατών χρησιμοποιώντας τις πληροφορίες επικοινωνίας στην ιστοσελίδα μας. Συνδεθείτε στην ιστοσελίδα www.weber.com®.**

⚠ ΠΡΟΣΟΧΗ: Εάν ο εύκαμπτος σωλήνας αερίου της ψησταριάς έχει κάποια ζημιά ή παρουσιάζει διαρροή, μη χρησιμοποιείτε την ψησταριά.

- Ελέγξτε εάν ο καυστήρας έχει το σωστό σχήμα φλόγας (βλ. το απόσπασμα "Σχήμα φλόγας καυστήρα"). Καθαρίστε εάν απαιτείται σύμφωνα με τις περιγραφόμενες διαδικασίες σε αυτό το απόσπασμα.
- Ελέγξτε όλους τους συνδέσμους αερίου για διαρροές (Βλ. απόσπασμα "Έλεγχος για διαρροές αερίου").

ΠΕΡΙΟΔΙΚΟΣ ΚΑΘΑΡΙΣΜΟΣ

Για να απομακρύνετε τις στάχτες από τη λεκάνη, μετακινήστε τη ράβδο ελέγχου **(1)** πλάι - πλάι, έτσι ώστε οι λεπίδες πεταλούδας να παρασύρουν τις στάχτες μέσα από τους εξαερισμούς λεκάνης και στο εσωτερικό του συλλέκτη στάχτης.

⚠ ΠΡΟΣΟΧΗ: Πριν από τον καθαρισμό, βεβαιώνεστε ότι ο καυστήρας είναι κλειστός και η ψησταριά έχει κρυώσει.

Μη διευρύνετε τις εγκοπές του καυστήρα κατά τον καθαρισμό.

Για τον καθαρισμό του καυστήρα:

- Βουρτσίστε το εξωτερικό του εύκαμπτου σωλήνα καυστήρα **(2)** και το τμήμα εγκοπής καυστήρα **(3)** με μια συρματόβουρτσα.

⚠ ΠΡΟΣΟΧΗ: Μη διευρύνετε τις εγκοπές καυστήρα ή το στόμιο αερίου κατά τον καθαρισμό.

Για τον καθαρισμό του σκεύους:

- Όσο το καπάκι είναι ζεστό, σκουπίστε το εσωτερικό με χαρτί κουζίνας ώστε να εμποδίσετε συσσώρευση λίπους.
- Για τις εξωτερικές επιφάνειες χρησιμοποιείτε διάλυμα σαπουνάδας και ξεπλένετε καλά με καθαρό νερό.

Για έναν περισσότερο ενδελεχή καθαρισμό (πρέπει να γίνεται τουλάχιστο μια φορά το χρόνο)**:**

A) Απομακρύνετε τις στάχτες αφού τα κάρβουνα σβήσουν εντελώς.
B) Απομακρύνετε τις σχάρες και τα Char-Baskets™.
C) Καθαρίστε με χαρτί κουζίνας. Πλένετε με ένα ήπιο απορρυπαντικό και νερό. Ξεβγάλτε καλά με καθαρό νερό και σκουπίστε.

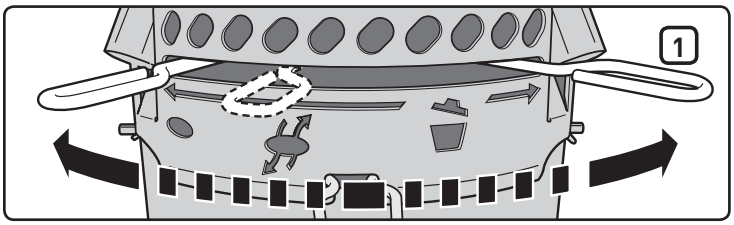

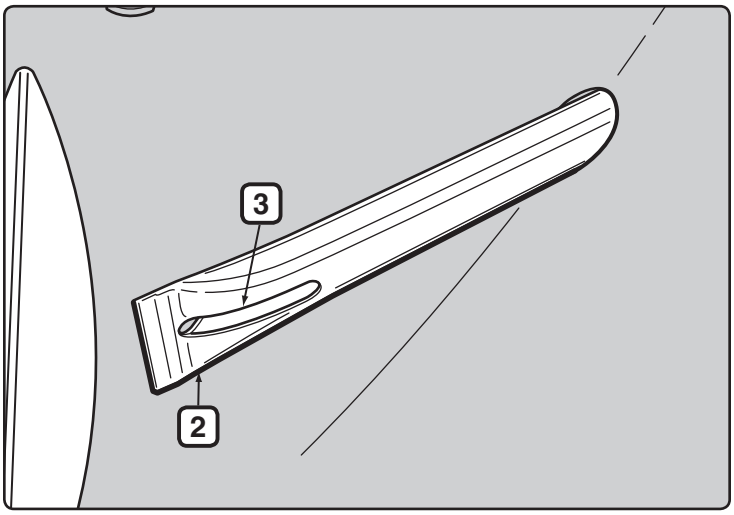

ΦΥΛΑΞΗ

- Όταν η ψηστιέρα Performer® αποθηκεύεται σε εσωτερικό χώρο, η παροχή αερίου πρέπει να αποσυνδέεται και η φιάλη υγραερίου να αποθηκεύεται σε εξωτερικό καλά αεριζόμενο χώρο.
- Οι φιάλες υγραερίου πρέπει να αποθηκεύονται σε εξωτερικό καλά αεριζόμενο χώρο, εκτός εμβέλειας παιδιών και δεν πρέπει να αποθηκεύονται μέσα σε κτίριο, γκαράζ ή σε οποιοδήποτε άλλο κλειστό χώρο.
- Μετά από μια περίοδο αποθήκευσης και/ ή μη χρήσης, η ψησταριά πρέπει να ελέγχεται για διαρροές αερίου και οποιαδήποτε εμπόδια στον εύκαμπτο σωλήνα καυστήρα, πριν από τη χρήση (βλ. απόσπασμα "Συντήρηση").
- Βεβαιωθείτε πριν από τη χρήση ότι οι χώροι γύρω από το δοχείο, τον εύκαμπτο σωλήνα και το συγκρότημα καυστήρα δεν έχουν ακαθαρσίες που μπορεί να εμποδίσουν τη ροή του αερίου ή του αέρα.

ΣΥΝΑΓΕΡΜΟΣ ΓΙΑ ΤΑ ΕΝΤΟΜΑ

Η ψησταριά σας Performer®, καθώς και οποιαδήποτε συσκευή αερίου εξωτερικού χώρου αποτελεί στόχο για αράχνες και έντομα. Αυτά μπορούν να φωλιάσουν στο τμήμα venturi **(1)** του σωλήνα καυστήρα προκαλώντας επιστροφή του αερίου έξω από το διάφραγμα αέρα.

Αυτό μπορεί να έχει ως αποτέλεσμα πυρκαγιά μέσα και γύρω από το σωλήνα καυστήρα κάτω από το πάνελ λεκάνης. Μπορεί να προκαλέσει σοβαρή ζημιά στην ψησταριά σας, καθιστώντας την μη ασφαλή για λειτουργία.

Συστήνουμε να επιθεωρείτε και καθαρίζετε απαραίτητα το σωλήνα καυστήρα τουλάχιστο μια φορά το χρόνο ή εφόσον εμφανιστεί κάποιο από τα ακόλουθα συμπτώματα:

A) Η οσμή αερίου σε συνδυασμό με πολύ κίτρινη και υποτονική όψη της φλόγας του καυστήρα.

B) Ο καυστήρας κάνει θορύβους κρότων.

⚠ ΚΙΝΔΥΝΟΣ

Η αδυναμία αποκατάστασης αυτών των συμπτωμάτων μπορεί να προκαλέσει πυρκαγιά, η οποία μπορεί να προκαλέσει σοβαρό ατομικό τραυματισμό ή θανατηφόρο ατύχημα, και να προκαλέσει και υλικές ζημιές.

ΕΠΙΘΕΩΡΗΣΗ ΚΑΙ ΚΑΘΑΡΙΣΜΟΣ ΤΟΥ ΚΑΥΣΤΗΡΑ

A) Κλείστε το αέριο.

B) Απομακρύνετε το δοχείο αποθήκευσης CharBin™.

C) Απομακρύνετε το κλιπ στομίου **(2)** και το σύνδεσμο εύκαμπτου σωλήνα **(3)** από το σωλήνα καυστήρα.

D) Κοιτάξτε μέσα στον καυστήρα με φακό.

E) Καθαρίστε το εσωτερικό των καυστήρων με το σύρμα συγκρατητήρα φυτιλιού έναυσης (παρέχεται).
Χρησιμοποιήστε το σύρμα για να καθαρίσετε την περιοχή του διαφράγματος αέρα, το τμήμα venturi και τις εγκοπές καυστήρα **(4)** στο εσωτερικό της λεκάνης. Να είστε προσεκτικοί κατά την εισαγωγή του εργαλείου καθαρισμού του καυστήρα ώστε να μην προκαλέσετε ζημιά στο ηλεκτρόδιο έναυσης **(5)**.

F) Ελέγξτε εκ νέου με φακό και επιβεβαιώστε ότι δεν υπάρχουν εμπόδια.

G) Εάν απαιτείται, η επιφάνεια του συνδέσμου εύκαμπτου σωλήνα μπορεί να καθαριστεί με μια συρματόβουρτσα. Το στόμιο **(6)** μπορεί να καθαριστεί με έναν μικρό πείρο.

⚠ ΠΡΟΣΟΧΗ: Μη διευρύνετε το στόμιο κατά τον καθαρισμό.

H) Επανασυναρμολογείτε αντιστρόφως των βημάτων B και C.

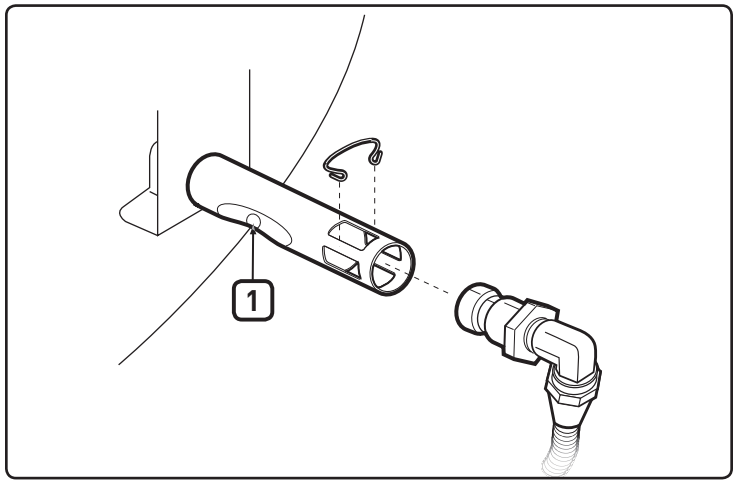

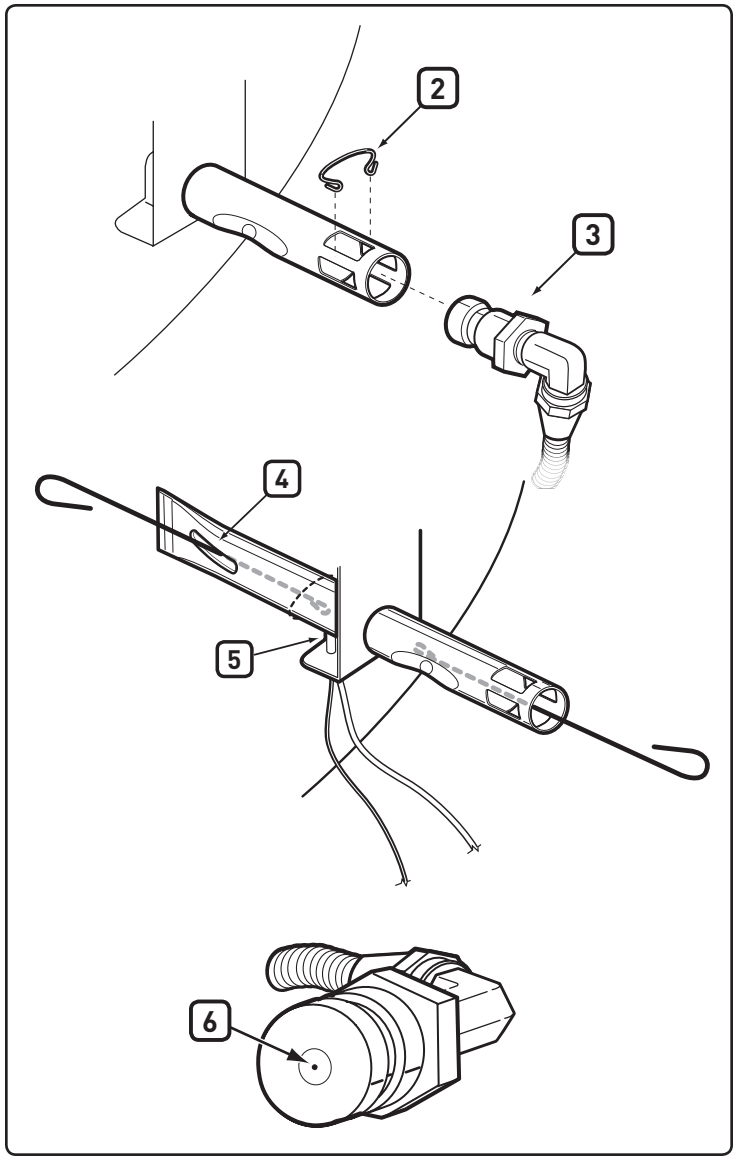

ΠΕΡΙΟΔΙΚΟΣ ΓΡΗΓΟΡΟΣ ΚΑΘΑΡΙΣΜΟΣ

Συστήνουμε να βουρτσίζετε περιοδικά το εξωτερικό των εγκοπών καυστήρα με μια συρματόβουρτσα και να καθαρίζετε το σωλήνα καυστήρα μέσω του εξαερισμού αέρα καύσης με την υποδοχή για σπίρτα που σας παρέχουμε.

Αυτό μπορεί να γίνει τοποθετώντας τους εξαερισμούς αέρα καύσης **(1)** κάτω από το στήριγμα λεκάνης και εισάγοντας το εργαλείο μέσα από κάθε εξαερισμό αέρα καύσης, περιστρέφοντας το εργαλείο. Προσέχετε όταν εισάγετε την υποδοχή για σπίρτα ώστε να μην προκαλέσετε ζημιά στο ηλεκτρόδιο έναυσης.

⚠ **ΠΡΟΣΟΧΗ: Είναι σημαντικό να αυξήσετε τη συχνότητα αυτής της διαδικασίας καθαρισμού κατά τη διάρκεια των μηνών της άνοιξης και του καλοκαιριού.**

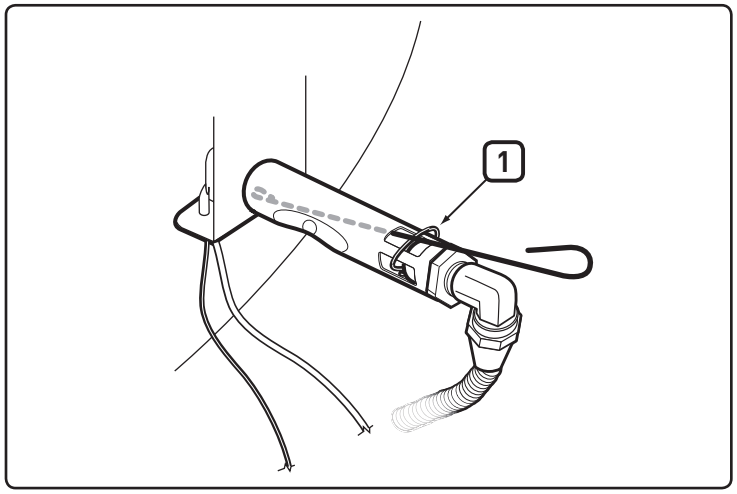

ΗΛΕΚΤΡΟΝΙΚΟ ΣΥΣΤΗΜΑ ΕΝΑΥΣΗΣ

Εάν το ηλεκτρονικό σύστημα έναυσης δεν ανάψει, βεβαιωθείτε ότι υπάρχει ροή αερίου, προσπαθώντας να ανάψετε τους καυστήρες σας με σπίρτα. Ανατρέξτε στο "ΧΕΙΡΟΚΙΝΗΤΟ ΑΝΑΜΜΑ". Εάν το άναμμα με σπίρτα είναι επιτυχές, το πρόβλημα βρίσκεται στο ηλεκτρονικό σύστημα έναυσης.

⚠ **ΠΡΟΕΙΔΟΠΟΙΗΣΗ: Το χειριστήριο αερίου και η βαλβίδα παροχής θα πρέπει να είναι στη θέση OFF.**

- Επαληθεύστε ότι η μπαταρία AAA (μόνο αλκαλικές) είναι σε καλή κατάσταση και ότι έχει εγκατασταθεί σωστά **(1)**. Ορισμένες μπαταρίες έχουν γύρω τους ένα πλαστικό προστατευτικό περιτύλιγμα. Το πλαστικό πρέπει να απομακρυνθεί. Μην μπερδεύετε αυτό το πλαστικό με την ετικέτα μπαταρίας.
- Βεβαιωθείτε ότι και το λευκό **(2)** και το μαύρο **(3)** καλώδιο έναυσης είναι προσαρτημένα σωστά.
- Βεβαιωθείτε ότι το Πλήκτρο Ηλεκτρονικής Έναυσης λειτουργεί, ακούγοντας τον ήχο και βλέποντας εάν υπάρχουν σπινθήρες στον καυστήρα.
- Ελέγξτε εάν ο μηχανισμός έναυσης είναι χαλαρός στο πλαίσιο. Σφίξτε τον εάν απαιτείται. Βλ. βήμα "Εγκατάσταση" για τη σωστή διαδικασία.

Αντικαταστήστε τη μπαταρία εάν απαιτείται

Μόνο αλκαλικές μπαταρίες AAA.

Εάν το Ηλεκτρονικό Σύστημα Έναυσης δε μπορεί να ανάψει, επικοινωνήστε με τον τοπικό σας Αντιπρόσωπο Εξυπηρέτησης Πελατών χρησιμοποιώντας τις πληροφορίες επικοινωνίας στην ιστοσελίδα μας. Συνδεθείτε στο www.weber.com®.

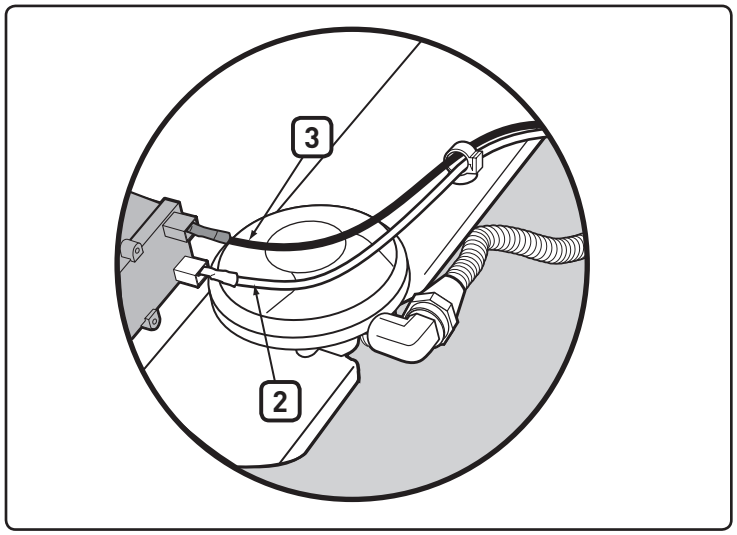

ΣΧΗΜΑ ΦΛΟΓΑΣ ΚΑΥΣΤΗΡΑ

Ο καυστήρας έχει ρυθμιστεί εξ εργοστασίου για τη σωστή ανάμειξη αέρα και αερίου. Το σωστό σχήμα φλόγας πρέπει να έχει κιτρινωπές άκρες **(4)** να είναι σκούρο μπλε στο κέντρο **(5)**, και ανοιχτό μπλε στο σωλήνα καυστήρα **(6)**. Εάν οι φλόγες δεν έχουν το ανωτέρω σχήμα ή εάν εμφανίζονται θόρυβοι "κρότων", ακολουθήστε τις διαδικασίες καθαρισμού του καυστήρα.

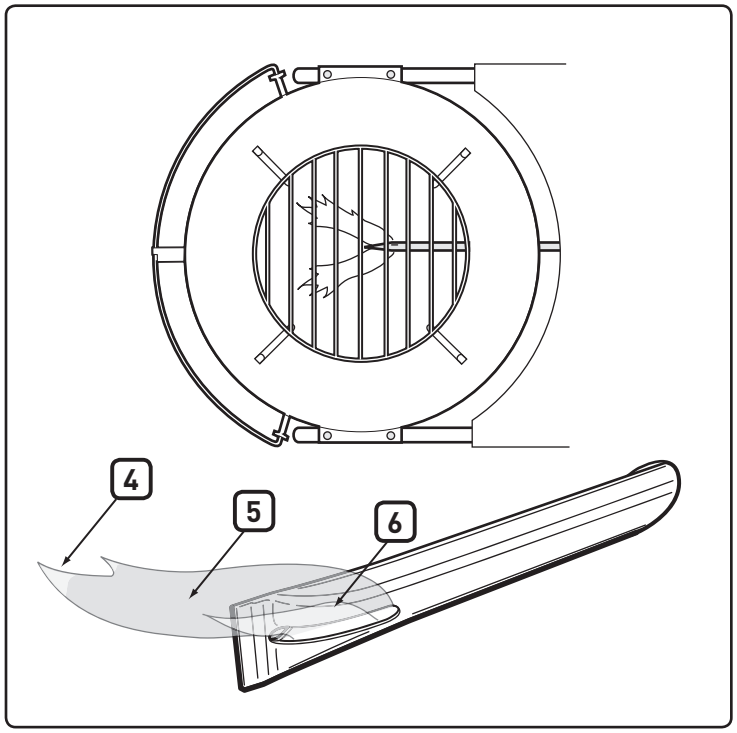

⚠ ΠΡΟΣΟΧΗ: Το προϊόν αυτό έχει υποστεί δοκιμές ασφαλείας και πιστοποιείται για χρήση μόνο σε συγκεκριμένη χώρα. Ανατρέξτε στην αναφορά χώρας στο εξωτερικό της συσκευασίας.

Αυτά τα εξαρτήματα μπορεί να περιέχουν αέριο ή να καίνε αέριο. Παρακαλούμε επικοινωνήστε με τη Weber-Stephen Products LLC, Τμήμα Εξυπηρέτησης Πελατών για πληροφορίες για γνήσια ανταλλακτικά της Weber-Stephen Products LLC.

⚠ ΠΡΟΕΙΔΟΠΟΙΗΣΗ: Μην επιχειρήσετε να προβείτε σε επισκευές σε εξαρτήματα που περιέχουν ή καίνε αέριο εάν δεν επικοινωνήσετε προηγουμένως με το Τμήμα Εξυπηρέτησης Πελατών της Weber-Stephen Products LLC. Εάν αμελήσετε να συμμορφωθείτε με αυτή την προειδοποίηση, με τις ενέργειες σας μπορεί να προκληθεί πυρκαγιά ή έκρηξη με αποτέλεσμα σοβαρό ατομικό τραυματισμό ή θανατηφόρο ατύχημα και υλικές ζημιές.

Αυτό το σύμβολο δείχνει ότι το προϊόν δεν μπορεί να απορριφθεί στα οικιακά απορρίμματα. Για οδηγίες όσον αφορά τη σωστή απόρριψη αυτού του προϊόντος στην Ευρώπη, παρακαλούμε επισκεφθείτε την ιστοσελίδα www.weber.com, και επικοινωνήστε με τον εισαγωγέα που αναφέρεται για τη χώρα σας. Εάν δεν έχετε πρόσβαση στο internet, επικοινωνήστε με τον αντιπρόσωπο σας για το όνομα, τη διεύθυνση και τον αριθμό τηλεφώνου του εισαγωγέα.

Όταν αποφασίσετε να πετάξετε ή να απορρίψετε την ψησταριά σας, όλα τα ηλεκτρικά μέρη (π.χ. μοτέρ σούβλας, μπαταρίες, μονάδα έναυσης, φώτα λαβών) θα πρέπει να αφαιρεθούν και να απορριφθούν κατάλληλα, σύμφωνα με τη WEEE. Η απόρριψη τους πρέπει να γίνει χωριστά από την ψησταριά.

WEBER-STEPHEN PRODUCTS LLC
www.weber.com®

© 2014 Designed and engineered by Weber-Stephen Products LLC,
200 East Daniels Road, Palatine, Illinois 60067 U.S.A.

PERFORMER® DELUXE

Vlasnički priručnik za roštilj na ugljen

Prije upotrebe roštilja pročitajte Priručnik za vlasnika.

Montaža - Pg 7

HR

OBVEZNO PROČITAJTE KORISNIČKI PRIRUČNIK PRIJE POČETKA RADA S VAŠIM PLINSKIM ROŠTILJEM

⚠ OPASNOST

Ako osjetite miris plina:

1. **Isključite dovod plina uređaja.**
2. **Ugasite sve otvorene plamene.**
3. **Otvorite poklopac.**
4. **Ako se i dalje osjeti neugodan miris, držite se podalje od uređaja i odmah pozovite svog dobavljača plina ili lokalnu vatrogasnu službu.**

Istjecanje plina može dovesti do požara ili eksplozije, koja može uzrokovati teške tjelesne ozljede ili smrt, ili izazvati materijalnu štetu.

⚠ UPOZORENJE:

1. **U blizini ovog ili nekog drugog uređaja ne skladištite niti koristite benzin ili druge zapaljive pare i tekućine.**
2. **U blizini ovog ili nekog drugog uređaja ne smije se držati plinska boca koja nije priključena za korištenje.**

⚠ UPOZORENJE: Prije rada s roštiljem pažljivo slijedite sve postupke provjere na istjecanje plina navedene u ovom priručniku. Učinite to čak i ako je ste kupili već sklopljeni roštilj.

⚠ UPOZORENJE: Ne pokušavajte paliti Weber® plinski roštilj, prije nego što ste pročitali upute za "Paljenje", navedene u ovom priručniku.

INFORMACIJE ZA MONTERA:
Ovaj priručnik mora ostati kod vlasnika, koji ga treba sačuvati za buduću uporabu.

SMIJE SE KORISTITI SAMO NA OTVORENOM.

CE :048BN-0014
ID: 0845

OPASNOSTI I UPOZORENJA

NEPOŠTIVANJE OVIH IZJAVA O OPASNOSTIMA, KAO I UPOZORENJA I MJERA OPREZA MOŽE DOVESTI DO TEŠKIH TJELESNIH OZLJEDA PA ČAK I SMRTI, ILI POŽARA ILI EKSPLOZIJE I POSLJEDIČNOG UNIŠTAVANJA IMOVINE.

⚠ **SIGURNOSNI SIMBOLI (⚠) skreću Vam pozornost na važne SIGURNOSNE informacije.**
⚠ **Uz SIGURNOSNI SIMBOL koriste se riječi OPASNOST, UPOZORENJE ili OPREZ.**
⚠ **OPASNOST označava iznimno veliku opasnost.**
⚠ **Prije upotrebe roštilja pročitajte sve sigurnosne informacije u ovom Priručniku za vlasnika.**

⚠ OPASNOSTI

⚠ **Ne koristite roštilj ispod zapaljivih konstrukcija, poput nadstrešnica i slično.**
⚠ **Nepravilno sastavljen roštilj može biti opasan. Pridržavajte se uputa za sastavljanje u ovom priručniku. Ne koristite roštilj ako svi dijelovi nisu na mjestu. Prije paljenja roštilja provjerite je li posuda za pepeo pravilno učvršćena na noge ispod zdjele roštilja, odnosno je li posuda za pepeo velike zapremnine na svome mjestu.**
⚠ **Zapaljivi materijali uvijek moraju biti najmanje 60 cm udaljeni od vrha, dna, stražnjeg dijela ili stranica roštilja.**
⚠ **Nikada se ne naginjite iznad roštilja dok palite plinski plamenik.**
⚠ **Ne koristite roštilj ako puše jak vjetar.**
⚠ **Ne koristite roštilj u slučaju istjecanja plina.**
⚠ **Ne koristite plamen da biste provjerili istječe li plin.**
⚠ **Ako se plamenik ugasi u bilo kojem trenutku tijekom rada, zatvorite ventil na boci. Uklonite poklopac i pričekajte pet minuta prije ponovnog paljenja u skladu s uputama za paljenje u ovom priručniku.**
⚠ **Ne pokušavajte odspojiti regulator plina s boce ili bilo koju drugu plinsku instalaciju dok je roštilj u upotrebi.**
⚠ **Koristite samo regulator tekućeg plina (propan, LP) isporučen zajedno s roštiljem.**

⚠ UPOZORENJA

⚠ **Pridržavajte se uputa za spajanje regulatora za Vaš tip plinskog roštilja.**
⚠ **Ne odlažite rezervnu ili odspojenu jednokratnu plinsku patronu ispod ili pokraj roštilja.**
⚠ **Roštilj uvijek čuvajte na sigurnoj, ravnoj površini, podalje od zapaljivih materijala.**
⚠ **Ne stavljajte prekrivku za roštilj ili bilo koji drugi zapaljivi predmet u prostor za odlaganje ispod roštilja.**
⚠ **Uvijek uklonite poklopac prije paljenja plinskog plamenika, bilo da ga palite ručno ili pomoću automatskog upaljača. Poklopac mora biti SKINUT tako dugo dok se sav ugljen ne zapali.**
⚠ **Koristite odgovarajući pribor za roštilj s dugim drškama otpornima na visoke temperature.**
⚠ **Određeni modeli imaju ugrađen držač poklopca Tuck-Away™ . Držač poklopca Tuck-Away™ drži poklopac dok provjeravate ili okrećete hranu. Ne koristite držač poklopca Tuck-Away™ kao ručku prilikom podizanja ili prenošenja roštilja. Ne odlažite vrući poklopac na tepih ili travu. Ne vješajte poklopac na ručku zdjele.**
⚠ **Budite oprezni dok rukujete vrućim električnim pokretačima ili ih odlažete.**
⚠ **Električne vodiče i mrežne kabele držite podalje od vrućih površina roštilja i prostora gdje se stalno netko kreće.**
⚠ **Nakon duljeg vremena stajanja i/ili nekorištenja roštilja, prije ponovne upotrebe provjerite ima li mjesta istjecanja plina ili nečistoća u plameniku. Za pravilan postupak pogledajte upute u ovom priručniku.**
⚠ **Preinaka za korištenje na prirodni plin ili pokušaj korištenja ovog roštilja pomoću prirodnog plina je opasan postupak i dovodi do poništenja jamstva.**
⚠ **Ulubljena ili hrđava jednokratna LP patrona može biti opasna i treba je provjeriti kod Vašeg dobavljača tekućeg propana. Ne koristite jednokratnu LP patronu s oštećenim ventilom.**
⚠ **Iako jednokratna LP patrona izgleda kao da je prazna, u njoj možda još uvijek ima nešto plina. Jednokratna LP patrona mora se prevoziti i spremati na odgovarajući način.**
⚠ **Ako vidite, osjetite ili čujete istjecanje plina iz jednokratne LP patrone:**

1. **Udaljite se od jednokratne LP patrone.**
2. **Ne pokušavajte sami riješiti problem.**
3. **Pozovite vatrogasce.**

⚠ OPREZ

⚠ **Oblaganje zdjele aluminijskom folijom spriječit će protok zraka. Umjesto toga, uzmite posudu u koju će kapati sokovi od mesa prilikom pripreme hrane neizravnim načinom.**
⚠ **Korištenje oštrih predmeta za čišćenje rešetke za kuhanje ili uklanjanje pepela dovodi do oštećivanja završnog sloja.**
⚠ **Abrazivna sredstva za čišćenje rešetke ili samog roštilja također uzrokuju oštećivanje završnog sloja.**
⚠ **Roštilj treba redovito temeljito očistiti.**

JAMSTVO

Hvala što ste kupili proizvod WEBER®. Weber-Stephen Products LLC, 200 East Daniels Road, Palatine, Illinois 60067-6266 („Weber") ponosan je što isporučuje siguran, dugotrajan i pouzdan proizvod.

Ovo je ograničeno jamstvo koje vam tvrtka Weber daje bez dodatne naplate. Ono sadrži podatke koji će vam biti potrebni u slučaju da zatrebate popravak vašeg WEBER® proizvoda u slučaju njegova kvara ili oštećenja.

U skladu s primjenjivim zakonima, korisnik ima nekoliko prava u slučaju kvara proizvoda. Ta prava uključuju dopunski rad ili zamjenu, sniženje kupovne cijene i naknadu. U Europskoj uniji, na primjer, to je dvogodišnje zakonom utvrđeno jamstvo počevši od datuma predaje proizvoda. Ova i druga zakonom utvrđena prava nepromijenjena su ovom odredbom jamstva. Točnije, ovime se jamče dodatna prava vlasniku, koja su neovisna od zakonom utvrđenih jamstva.

DOBROVOLJNO JAMSTVO TVRTKE WEBER

Tvrtka Weber jamči originalnom kupcu proizvoda WEBER® (ili u slučaju poklona ili promocije proizvoda, osobi za koju je on kupljen kao poklon ili promotivni predmet), jamstvo da će WEBER® proizvod biti bez kvarova u materijalu ili izradi u vremenskom razdoblju koji je naveden u nastavku, kada se proizvod montira i koristi u skladu s pratećim vlasničkim priručnikom. (Napomena: Ako zametnete ili izgubite svoj WEBER® vlasnički priručnik, zamjenski je dostupan na internetu na www.weber.com, ili sličnom specifičnom web-mjestu zemlje na koje će vlasnik biti preusmjeren.) Pod normalnim uvjetima korištenja i održavanja u obiteljskoj kući ili u stanu, Weber je suglasan da će izvršiti popravak ili zamjenu neispravnih dijelova u važećem vremenskom razdoblju, u okviru ograničenja i iznimki koji su navedeni u nastavku. OVO OGRANIČENO JAMSTVO VRIJEDI SAMO ZA ORIGINALNOG KUPCA I NE MOŽE SE PRENIJETI NA KASNIJE VLASNIKE, OSIM U SLUČAJU POKLONA ILI PROMOTIVNIH PROIZVODA KAKO JE GORE NAVEDENO.

ODGOVORNOSTI VLASNIKA U OKVIRU JAMSTVA

Za osiguranje nesmetanih ostvarivanja jamstva, važno je (no nije obvezno) da registrirate svoj WEBER® proizvod na internetu na www.weber.com ili sličnom specifičnom web-mjestu zemlje na koje će vlasnik biti preusmjeren). Također sačuvajte originalni račun i/ili fakturu o kupnji. Registracijom WEBER® proizvoda potvrđuje se obuhvaćenost jamstvom i osigurava se neposredna veza između vas i tvrtke Weber za slučaj da vas želimo kontaktirati.

Gore navedena jamstva primjenjuju se samo ako vlasnik vodi ogovarajuću brigu o WEBER® proizvodu na način da slijedi sve upute za sklapanje, upute za korištenje i preventivno održavanje kao što je navedeno u pratećem vlasničkom priručniku, osim ako vlasnik ne dokaže da oštećenje ili kvar nisu neovisni o nepoštivanju navedenih obveza. Ako živite u priobalnom području ili se vaš proizvod nalazi u blizini bazena, održavanje obuhvaća i redovito pranje i ispiranje vanjskih površina kao što je prikazano u pratećem vlasničkom priručniku.

KORIŠTENJE JAMSTVA/IZUZEĆE OD JAMSTVA

Ako smatrate da je vaš dio obuhvaćen ovim jamstvom, obratite se Odjelu za usluge korisnicima tvrtke Weber pomoću informacija za kontakt na našem web-mjestu (www.weber.com ili sličnom specifičnom web-mjestu zemlje na koje će vlasnik biti preusmjeren). Weber će nakon istraživanja popraviti ili zamijeniti (prema vlastitoj odluci) oštećeni dio koji je obuhvaćen ovim ograničenim jamstvom. U slučaju da se ne mogu obaviti popravak ili zamjena, Weber može odabrati (prema vlastitoj odluci) zamjenu predmetnog roštilja novim roštiljem jednake ili veće vrijednosti. Weber od vas može zatražiti povrat dijelova radi njihova pregleda, troškove otpreme plaćate unaprijed.

Pod ovim JAMSTVOM se ne podrazumijevaju postojeća oštećenja, propadanja, promjene boje i/ili hrđa za koju Weber nije odgovoran, a uzrokovani su:

- zlouporabom, pogrešnom uporabom, izmjenom, preinakom, nenamjenskom primjenom, vandalizmom, nebrigom, nepropisnom montažom ili ugradnjom ili zbog neprovođenja normalnog i redovitog održavanja;
- insektima (poput pauka) i glodavaca (poput vjeverica), uključujući, ali ne ograničavajući se na cijevi plamenika i/ili plinska crijeva;
- izloženosti slanom okruženju i/ili izvorima klora kao što su bazeni za plivanje i tople kupke/toplice;
- teškim vremenskim uvjetima kao što je tuča, uragan, potres, tsunami ili valovi, tornado ili jaka oluja.

Korištenje i/ili ugradnja dijelova na vašem WEBER® proizvodu koji nisu originalni dijelovi tvrtke Weber poništit će valjanost ograničenog jamstva i sva oštećenja koja nastanu neće biti obuhvaćena ograničenim jamstvom. Svaka prilagodba plinskog roštilja koju ne odobri tvrtka Weber i koju ne obavi ovlašteni servisni tehničar tvrtke Weber, poništit će pravo na ovo ograničeno jamstvo.

ROK VAŽENJA JAMSTVA ZA PROIZVOD

Zdjela, poklopac i središnji prsten:
10 godine na prohrđavanje ili progorijevanje

Sustav za čišćenje One-Touch™:
5 godine na prohrđavanje ili progorijevanje

Plastični dijelovi:
5 godina, izuzev tamnjenja i promjene u boji

Svi preostali dijelovi:
2 godine

ODRICANJE OD ODGOVORNOSTI

OSIM JAMSTVA i ODRICANJA OD ODGOVORNOSTI KAO ŠTO JE OPISANO U OVOJ IZJAVI O JAMSTVU, NE POSTOJE EKSPLICITNA DODATNA JAMSTVA ILI IZJAVE O DRAGOVOLJNOJ ODGOVORNOSTI OVDJE DATA, KOJA NADILAZE ZAKONSKE ODGOVORNOSTI U PRIMJENI NA TVRTKU WEBER. TRENUTNA IZJAVA O JAMSTVU TAKOĐER NE OGRANIČAVA ILI NE ISKLJUČUJE SITUACIJE ILI POTRAŽIVANJA U KOJIMA TVRTKA WEBER IMA OBVEZNU ODGOVORNOST KAO ŠTO JE OPISANO STATUTOM.

NIKAKVA JAMSTVA SE NE PRIMJENJUJU NAKON ISTEKA ROKA VAŽENJA OVOGA OGRANIČENOG JAMSTVA. WEBER NE PRIZNAJE NIKAKVA DRUGA JAMSTVA ZA BILO KOJI PROIZVOD KOJE MOGU DATI DRUGE OSOBE ILI ENTITETI, UKLJUČUJUĆI PRODAVAČE, ZASTUPNIKE (KAO ŠTO SU BILO KAKVA „PRODUŽENA JAMSTVA"). JEDINA NAKNADA U OKVIRU OVOGA OGRANIČENOG JAMSTVA JE POPRAVAK ILI ZAMJENA DIJELA ILI PROIZVODA.

ODŠTETA BILO KOJE VRSTE NI U KOJEM SLUČAJU NE MOŽE BITI VEĆA OD IZNOSA PLAĆENE CIJENE ZA PRODANI PROIZVOD TVRTKE WEBER®.

VI PREUZIMATE RIZIK I ODGOVORNOST ZA GUBITKE, OŠTEĆENJE ILI OZLJEDU VAS I ŠTETU NA VAŠOJ IMOVINI I/ILI OZLJEDU DRUGIH I ŠTETU NA NJIHOVOJ IMOVINI USLIJED NEPRIMJERENE UPOTREBE ILI ZLOUPOTREBE PROIZVODA ILI USLIJED NEPOŠTIVANJA UPUTA KOJE VAM JE TVRTKA WEBER DALA U PRATEĆEM VLASNIČKOM PRIRUČNIKU.

DIJELOVI I DODATNA OPREMA ČIJA SE ZAMJENA OBAVI U OKVIRU OVOG OGRANIČENOG JAMSTVA IMAJU JAMSTVO SAMO ZA PREOSTALO RAZDOBLJE TRAJANJA ORIGINALNOG JAMSTVENOG ROKA.

OVO OGRANIČENO JAMSTVO VRIJEDI ZA UPOTREBU U PRIVATNIM KUĆAMA S JEDNOM OBITELJI ILI STANOVIMA I NE VRIJEDI ZA ROŠTILJE TVRTKE WEBER KOJI SE KORISTE U KOMERCIJALNIM, KOMUNALNIM ILI U PRIMJENAMA S VIŠE JEDINICA KAO ŠTO SU RESTORANI, HOTELI, ODMARALIŠTA ILI ZA NAJAM.

WEBER MOŽE POVREMENO MIJENJATI DIZAJN SVOJIH PROIZVODA. NIŠTA U OVOM OGRANIČENOM JAMSTVU NE SMATRA SE OBVEZOM TVRTKE WEBER ZA UGRADNJU TAKVIH PROMJENA U DIZAJNU NA PRETHODNO PROIZVEDENIM PROIZVODIMA NITI SE TAKVE PROMJENE SMIJU SMATRATI PRIZNANJEM NEISPRAVNOSTI PRETHODNIH DIZAJNA.

ZAMJENA CRIJEVA, REGULATORA I SKLOPA VENTILA

⚠ **VAŽNA NAPOMENA: Preporučujemo da zamijenite crijevo za plin na svom plinskom roštilju Weber svakih 5 godina. Neke zemlje zahtijevaju da crijevo za plin bude zamijenjeno unutar manje od 5 godina, stoga su ti zahtjevi u toj zemlji na snazi.**

Radizamjene crijeva, regulatora i sklopa ventila obratite se predstavniku Službe za korisnike u vašem području korištenjem informacija na našoj web stranici. Prijavite se u www.weber.com®.

ZEMLJA		VRSTA I TLAK PLINA
Danska, Švedska, Norveška, Finska, Engleska, Nizozemska, Velika Britanija, Francuska, Španjolska, Portugal, Belgija, Irska, Grčka, Luksemburg, Italija, Njemačka, Austrija		**$I_{3B/P}$ - 29 mbara**
PODACI O POTROŠNJI		
Paljenje plamenika. Maks.		
Mješavina propan/butan	**kW**	**g/h**
	2,6	192

EKSPANDIRANI PRIKAZ

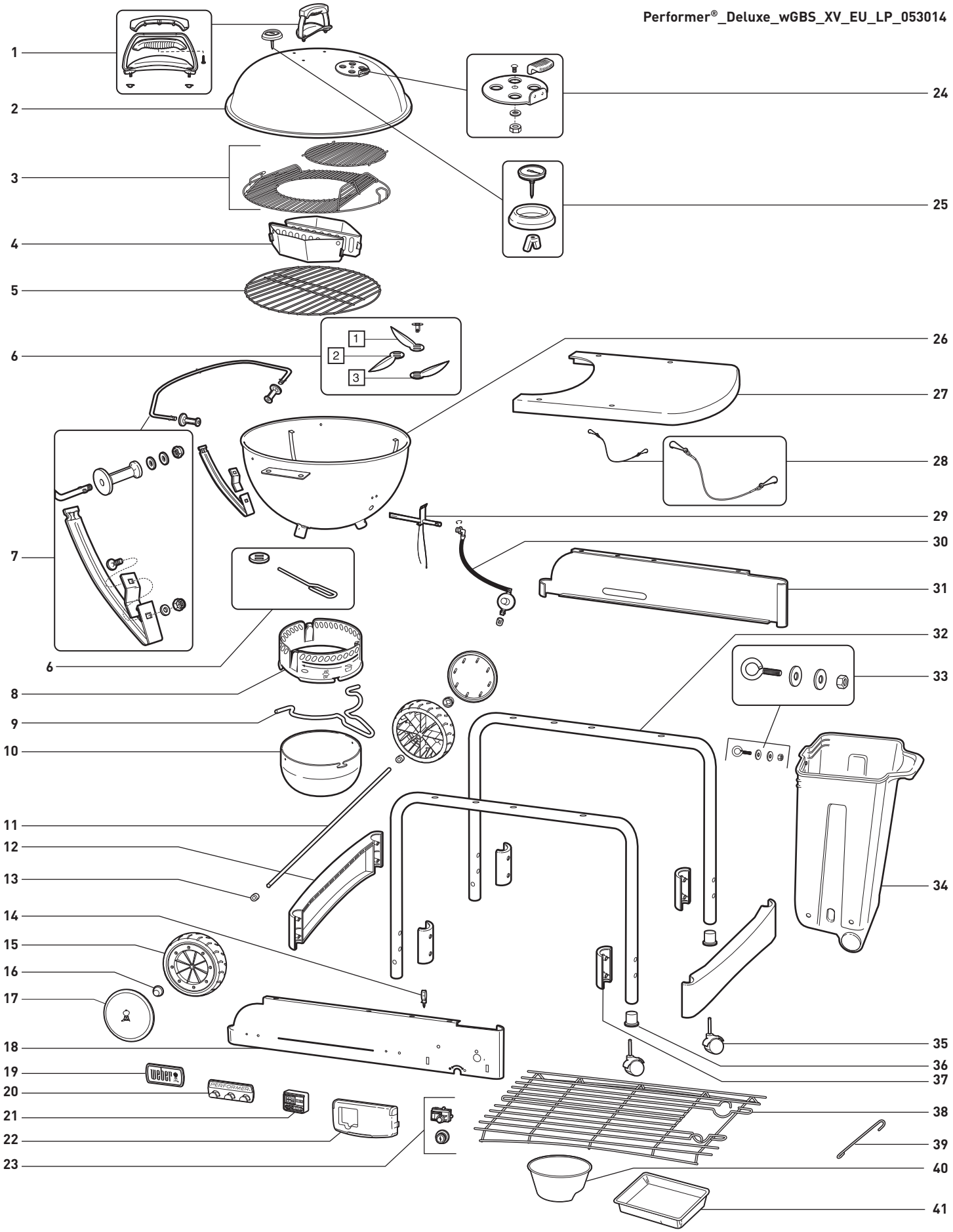

POPIS EKSPANDIRANOG PRIKAZA

1. Sklop poklopca s ručkom
2. Poklopac
3. Rešetka za kuhanje GBS™
4. Posude za ugljen Char-Baskets™
5. Rešetka za ugljen
6. One Touch™ sustav za čišćenje
7. Tuck-Away™ sklop držača poklopca i donjeg nosača
8. Obruč posude za pepeo
9. Ručka posude za pepeo
10. Posuda za pepeo velike zapremnine
11. Osovina
12. Konzola okvira za noge
13. Razmačnik kotača
14. Zatezač vodiča upaljača
15. Kotač
16. Poklopac glavčine
17. Naplatak kotača
18. Prednja ploča
19. Pločica s logotipom
20. Držač pribora
21. Digitalni tajmer za kuhanje
22. Poklopac regulatora plina
23. Gumb upaljača/Modul upaljača
24. Sklop prigušnika poklopca
25. Sklop termometra
26. Zdjela
27. Stol
28. CharBin™ zadržni lanac
29. Sklop plamenika
30. Crijevo i regulator s otvorom i obujmicom
31. Stražnja ploča
32. Okvir za noge
33. CharBin™ željezni dijelovi za sastavljanje
34. CharBin™
35. Kotačić za blokiranje
36. Umetak za kotačić
37. Okvir za noge Stezaljka konzole
38. Donja rešetka
39. Držač šibica
40. Šalica za ugljen
41. Jednokratna posuda za kapanje

OPĆE UPUTE

Ako imate pitanja ili Vam je potreban savjet u vezi s Vašim roštiljem ili njegovim sigurnim radom, prijavite se na **www.weber.com®**.

- Ove upute navode minimalne zahtjeve za sastavljanje Vašeg roštilja Weber®. Pažljivo pročitajte upute prije upotrebe Vašeg roštilja Weber®. Nepravilno sastavljen roštilj može biti opasan.
- Djeca ni u kojem slučaju ne smiju koristiti ovaj roštilj.
- Ovaj roštilj Weber® namijenjen je isključivo za upotrebu s propanom ili mješavinom propan-butan. Ne smije se koristiti s prirodnim plinom. Ventil i regulator namijenjeni su isključivo za upotrebu s propanom ili mješavinom propan-butan.
- Ovaj roštilj Weber® nije namijenjen za komercijalnu upotrebu.
- Konzumacija alkohola i/ili uzimanje lijekova na recept ili bez recepta može smanjiti sposobnost korisnika da pravilno sastavi roštilj ili ga koristi na pravilan način.
- Ovaj roštilj Weber® nije namijenjen za grijanje i nikada se ne smije koristiti u tu svrhu.
- Ne ostavljajte roštilj Weber® bez nadzora. Osigurajte da djeca i kućni ljubimci u svakom trenutku budu podalje od roštilja Weber®.
- Korisnik ne smije mijenjati tvornički zabrtvljene dijelove.
- Bilo kakve preinake uređaja mogu predstavljati opasnost.
- Odspojite bocu: 1) ako je prazna; 2) ako spremate roštilj u garažu ili drugi zatvoreni prostor; 3) ako namjeravate prevoziti roštilj.

⚠ **Ne premještajte roštilj tijekom upotrebe. Ostavite roštilj da se ohladi prije premještanja.**

⚠ **Ovaj uređaj nije namijenjen za grijanje i nikada se ne smije koristiti u tu svrhu.**

ZNAČAJKE

A) Ekskluzivan plinski sustav za paljenje Touch-N-Go™ omogućuje jednostavno paljenje ugljenih briketa **(1)**. Jednostavno pritisnite i držite gumb kako bi se upalio plinski plamenik koji će zapaliti ugljen. Nema potrebe za korištenjem ili spremanjem opasnih tekućih pokretača paljenja koji uz to uzrokuju neugodan okus.
B) Kanta za ugljen CharBin™ omogućuje držanje vrećice s ugljenom maksimalne težine od 13,7 kg.**(2)**. Vrećicu s ugljenom stavite direktno u kantu za ugljen CharBin™.
C) Metalna radna površina odlično je mjesto za rad, a ujedno prekriva kantu za ugljen CharBin™ kako bi briketi ostali suhi **(3).**
D) Praktična donja rešetka za odlaganje **(4).**
E) Posuda za pepeo velike zapremnine sigurno se učvršćuje te sprječava raspršivanje pepela uokolo **(5).**
F) Sustav za čišćenje One-Touch™ omogućuje lako uklanjanje pepela ili otvaranje i zatvaranje ventilacijskih otvora **(6).**
G) Termometar nadzire temperaturu kuhanja u roštilju **(7).**
H) Poklopac Tuck-Away™ nakon otvaranja stoji u držaču od nehrđajućeg čelika te omogućuje zaštitu od vjetra prilikom paljenja briketa **(8)**.
I) Preklopna rešetka za kuhanje Weber Original™ Gourmet BBQ System™ (GBS™) **(9)**, bočni dijelovi rešetke mogu se otvoriti i preklopiti na rešetku radi lakšeg dodavanja briketa ili iverja tijekom kuhanja. Uključuje umetak za svakodnevnu upotrebu. Prikladno za kompletnu liniju pribora Gourmet BBQ System™.
J) Posude za ugljen Char-Basket™ omogućuju prilagodljivost za praktično indirektno i koncentrirano direktno kuhanje na drva ili ugljen **(10).**
K) Digitalni tajmer za kuhanje **(11).**

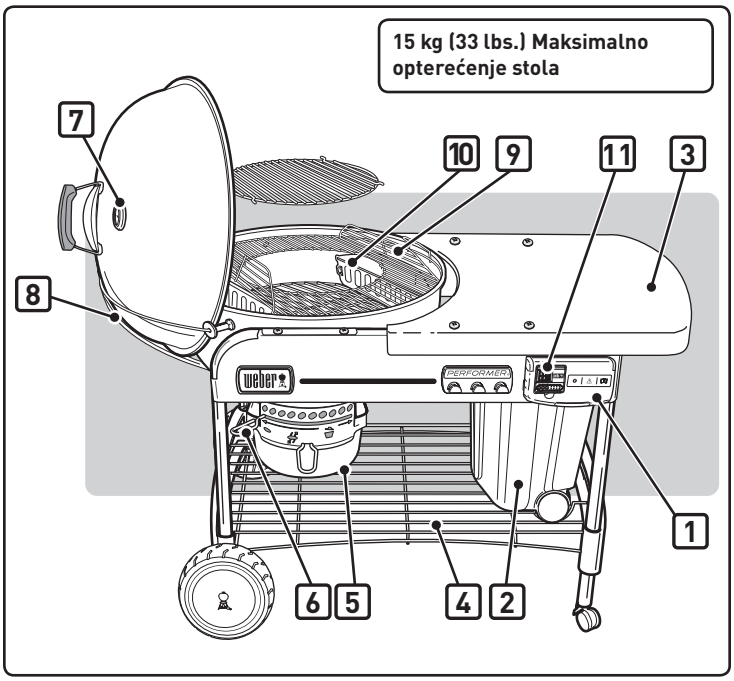

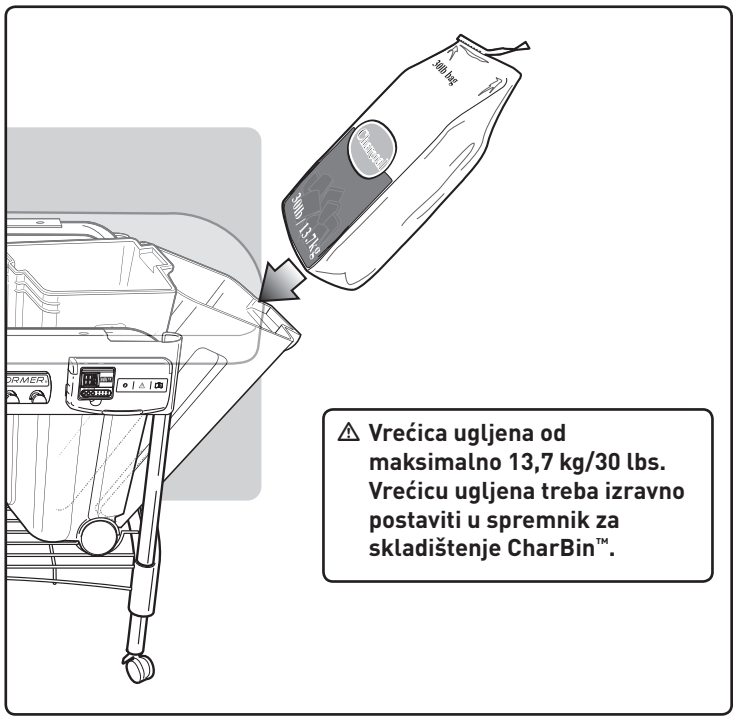

PRIKLJUČIVANJE JEDNOKRATNE KASETE S PLINOM

Koristite jednokratne kasete s plinom s minimalnim kapacitetom od 430 g i maksimalnim kapacitetom od 460 g. Kaseta mora imati ventil EN417, kako je ilustrirano. Primjer tipa kasete koji se može koristiti je Primus model 2202 ili Weber® Q® plinska jednokratna kaseta s plinom.

⚠ **OPREZ: Koristite samo plinske boce koji su označeni s "Propane fuel" ili "Propane-Butane mix".**

Potisnite jednokratnu kasetu s plinom u regulator i zakrećite u smjeru kazaljke na satu dok se potpuno ne zategne.

⚠ **UPOZORENJE: Zategnite samo rukom. Korištenje prevelike sile može oštetiti spoj regulatora i dovesti do istjecanja ili manjak u protoku plina.**

PROVJERA NA ISTJECANJE PLINA:

⚠ OPASNOST

Za provjeru na istjecanja plina ne koristite otvoreni plamen. Tijekom provjere na istjecanja plina osigurajte da u blizini nema iskrenja ili otvorenih plamenova. Iskre ili plamen imat će za posljedicu požar ili eksploziju, što može uzrokovati ozbiljne tjelesne povrede ili smrt, kao i oštećenja imovine.

Bit će Vam potrebno sljedeće: Jednokratna kaseta s plinom, sapunica i krpa ili četka za nanošenje sapunice.

A) Pomiješajte sapun i vodu.
B) Postavite regulator plina na "ON" (UKLJUČENO) zakretanjem suprotno kretanja kazaljke na satu.
C) Provjerite ima li istjecanja tako da priključak namočite sapunicom i promatrate ima li mjehurića. Ako nastaju mjehurići ili neki mjehurić raste, prisutno je istjecanje.

PROVJERA:

A) Priključak regulator na jednokratnu kasetu s plinom.

⚠ **UPOZORENJE: Ako postoji istjecanje na priključku (1) uklonite jednokratnu kasetu s plinom. Nemojte uključivati roštilj. Postavite drugu jednokratnu kasetu s plinom i ponovo provjerite na istjecanje plina pomoću sapunice. Ako i nakon ponovnog zatezanja priključka dolazi do istjecanja plina, OFF (Zatvorite) dovod plina. NE UKLJUČUJTE ROŠTILJ. Obratite se predstavniku Službe za korisnike u svojoj regiji koristeći informacije za kontakt koje se mogu naći na našoj web stranici. Prijavite se na www.weber.com®.**

PROVJERA:

B) Priključak ventila na regulator.

⚠ **UPOZORENJE: Ako postoji propuštanje na priključku (2) zatvorite dovod plina. NE UKLJUČUJTE ROŠTILJ. Obratite se Predstavniku za usluge korisnicima za vašu regiju, koristeći kontaktne informacije na našim internetskim stranicama. Prijavite se na www.weber.com®.**

Kada su provjere propuštanja završene, zatvorite dovod plina na izvoru i isperite priključke čistom vodom.

⚠ OPASNOST

Nemojte spremati rezervnu jednokratnu kasetu s plinom ispod ili u blizini ovog uređaja.

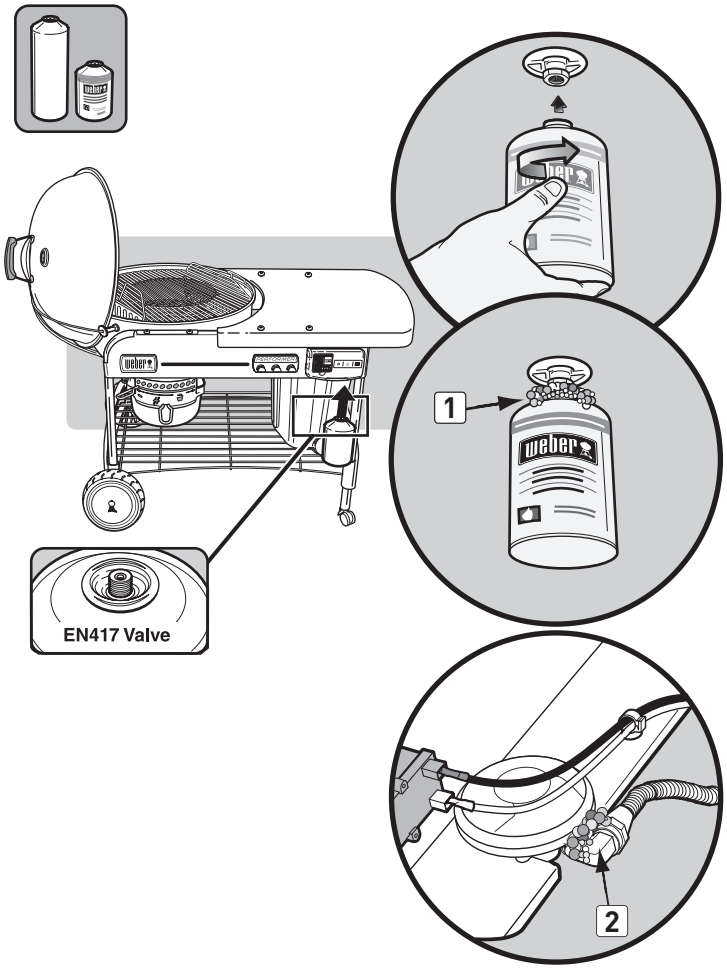

PALJENJE

⚠ OPASNOST

Prije paljenja otvorite poklopac. Nemojte koristiti nikakve tekućine za paljenje poput tekućine za potpalu, benzina, alkohola ili bilo koji oblik samozapaljivog ugljena, uključujući i kod ručnog paljenja. Nepoštivanje ove upute može dovesti do teških tjelesnih ozljeda ili smrti.

A) Prije rada s plinskom opremom uklonite poklopac roštilja.

⚠ OPASNOST: Nepoštivanje ove upute može dovesti do nakupljanja plina koji uzrokuje požar ili eksploziju što dovodi do ozbiljnih tjelesnih ozljeda ili smrti, ili materijalne štete.

B) Otvorite prigušnike na donjoj posudi **(1)**.
C) Postavite Char-Baskets™ preko plamenika **(2)**.
D) Gurnite jezičke na poklopcu regulatora plina **(3)** i podignite kako biste otvorili.
E) Otvorite dovod plina (u smjeru suprotnom od kretanja kazaljki sata) za najmanje jedan puni krug **(4)**.

⚠ UPOZORENJE: Ne naginjite se iznad otvorenog roštilja tijekom paljenja.

F) Gurnite i držite gumb upaljača sve dok se plamenik na upali **(5)**.

⚠ OPREZ: Plamen možda bude teško vidljiv po sunčanom danu.

G) Nakon što se ugljen upali, (oko 5 minuta), postavite regulator plina na OFF (ISKLJ) (u smjeru kretanja kazaljki na satu) sve dok se ne zatvori.

⚠ OPREZ: Provjerite je li poklopac potpuno zatvoren.

Napomena - Produljeno vrijeme pokretanja ispražnjava spremnik.

H) Možete početi peći kada briketi dobiju laganu presvlaku sivog pepela (približno 25-30 minuta).

ZA GAŠENJE

Postavite regulator plina u OFF (ISKLJ) (u smjeru kretanja kazaljki na satu) sve dok se ne zatvori.

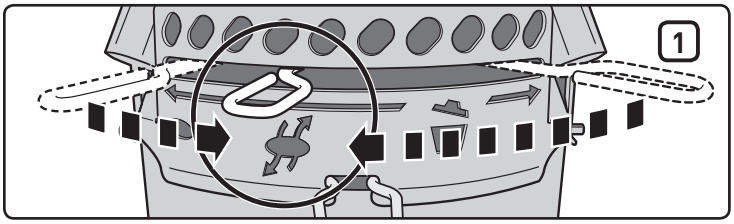

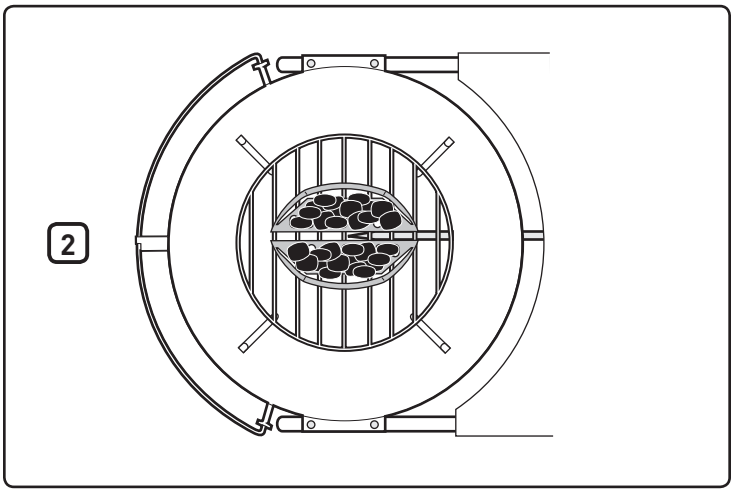

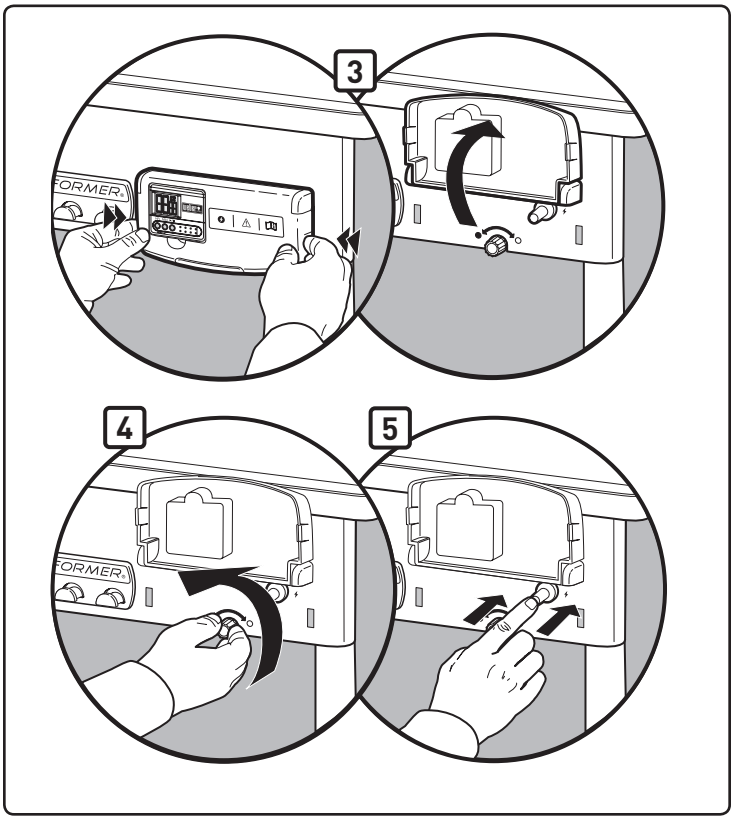

RUČNO PALJENJE

⚠ UPOZORENJE: Nemojte pokušavati ručno upaliti bez korištenja držača šibica.

⚠ OPASNOST

Prije paljenja otvorite poklopac. Nemojte koristiti nikakve tekućine za paljenje poput tekućine za potpalu, benzina, alkohola ili bilo koji oblik samozapaljivog ugljena, uključujući i kod ručnog paljenja. Nepoštivanje ove upute može dovesti do teških tjelesnih ozljeda ili smrti.

A) Prije rada s plinskom opremom uklonite poklopac roštilja.

⚠ OPASNOST: Nepoštivanje ove upute može dovesti do nakupljanja plina koji uzrokuje požar ili eksploziju što dovodi do ozbiljnih tjelesnih ozljeda ili smrti, ili materijalne štete.

B) Otvorite prigušnike na donjoj posudi **(1)**.
C) Uklonite Char-Baskets™ dalje od plamenika **(2)**.
D) Gurnite jezičke na poklopcu regulatora plina **(3)** i podignite kako biste otvorili.
E) Postavite šibicu u držač šibica. Upalite šibicu.
F) Otvorite dovod plina (u smjeru suprotnom od kretanja kazaljki sata) za najmanje jedan puni krug **(4)**.
G) Postavite okvir šibice na stražnji dio utora plamenika **(5)**.

⚠ UPOZORENJE: Nemojte držati ruku izravno iznad plamenika kada ručno palite.

⚠ UPOZORENJE: Ne naginjite se iznad otvorenog roštilja tijekom paljenja.

⚠ OPREZ: Plamen možda bude teško vidljiv po sunčanom danu.

H) Nosite rukavice za roštilj i koristite hvataljke za premještanje Char-Baskets™ preko plamenika.
I) Nakon što se ugljen upali (oko 5 minuta), postavite regulator plina na OFF (Isključeno) (u smjeru kretanja kazaljki na satu) sve dok se ne zatvori.
J) Možete početi peći kada briketi dobiju laganu presvlaku sivog pepela (približno 25-30 minuta).

ZA GAŠENJE

Postavite regulator plina u OFF (ISKLJ) (u smjeru kretanja kazaljki na satu) sve dok se ne zatvori.

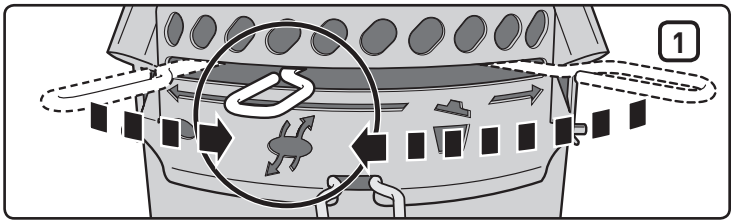

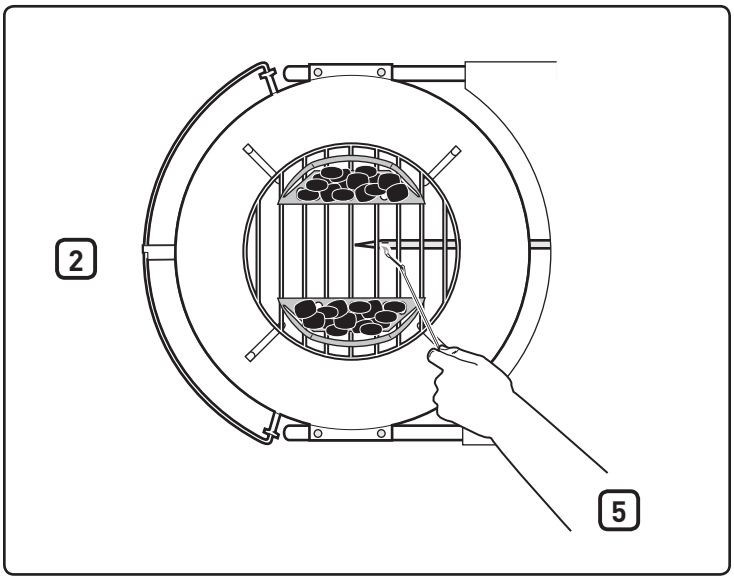

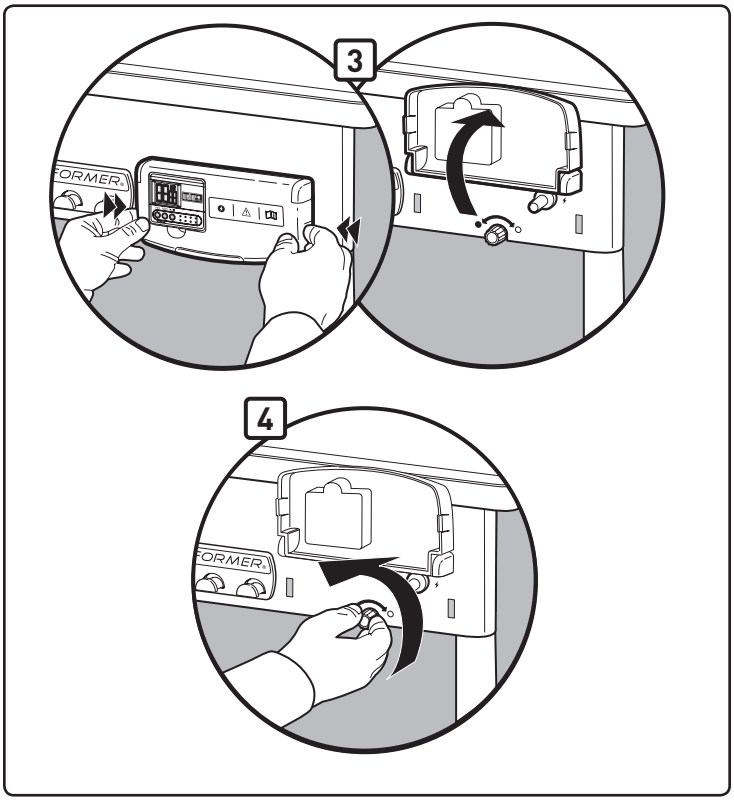

RAD TAJMERA

Ovaj vodootporan digitalni tajmer za kuhanje omogućuje odbrojavanje naviše ili naniže u satima, minutama i sekundama.

Postavljanje vremena za odbrojavanje naniže:

- Pritisnite gumb **Start/Stop** (Početi/Zaustaviti): ▶ / ■ kako bi se upalilo pozadinsko svjetlo.
- Pritisnite gumb **HR** button **(1)** da biste postavili broj sati. Držite gumb pritisnutim za brzo pomicanje znamenki prema naprijed (maksimalna postavka: 99 sati) **(4)**.
- Pritisnite gumb **MIN** button **(2)** da biste postavili broj minuta. Držite gumb pritisnutim za brzo pomicanje znamenki prema naprijed (maksimalna postavka: 59 minuta) **(5)**.
- Kada ste postavili vrijeme, pritisnite gumb **Start/Stop** (Početi/Zaustaviti): ▶ / ■ button **(3)** za početak odbrojavanja.
- Kada vrijeme istekne, uključuje se zvuk alarma na 30 sekunda i automatski se ponovno pokreće odbrojavanje od prethodne postavke vremena.

VAŽNO

Kada preostane više od sat vremena odbrojavanja, trepere oznake H i M (hours [sati] i minutes [minute]), a brojevi odbrojavanja mijenjaju se istekom svake minute. Kada preostane manje od sat vremena, oznake H i M (hours [sati] i minutes [minute]) mijenjaju se u M i S (minutes [minute] i seconds [sekundi]) i počinje odbrojavanje sekunda, a brojevi odbrojavanja mijenjaju se svakog sekunda.

Poništavanje vremena:

- Pritisnite gumb **Start/Stop** (Početi/Zaustaviti): ▶ / ■ kako bi se upalilo pozadinsko svjetlo.
- Pritisnite gumbe **HR** i **MIN**: ↺ istodobno **(1)(2).**

Postavljanje vremena za odbrojavanje naviše:

- Pritisnite gumb **Start/Stop** (Početi/Zaustaviti): ▶ / ■ kako bi se upalilo pozadinsko svjetlo.
- Ponovno pritisnite gumb **Start/Stop** (Početi/Zaustaviti): ▶ / ■ za pokretanje odbrojavanja naviše. Tijekom odbrojavanja naviše na zaslonu se prikazuje očitanje u satima/minutama, odnosno u minutama/sekundama.
- Dvaput pritisnite gumb **Start/Stop** (Početi/Zaustaviti): ▶ / ■ da biste zaustavili sat. Odbrojavanje naviše zaustavit će se nakon 99 sati **(4)**, 59 minuta **(5)**.

Automatsko isključivanje:

- Radi uštede vijeka trajanja baterija, pozadinsko svjetlo isključuje se nakon 10 sekunda. Tajmer će se u potpunosti isključiti nakon 10 minuta neaktivnosti.

Napomena: U slučaju korištenja tajmera u prostoru podložnom elektrostatičkom pražnjenju (statički elektricitet), postavka vremena možda će biti izgubljena. U tom slučaju ponovno postavite tajmer.

Umetanje baterija:

- Križnim odvijačem otvorite pretinac za baterije na stražnjem dijelu tajmera **(6)** tako da odvijač okrećete u smjeru kazaljke.
- Uklonite poklopac baterije sa stražnjeg dijela tajmera **(7).**
- Umetnite ili zamijenite AAA baterije **(8).**
- Vratite poklopac.
- Zabravite poklopac križnim odvijačem okrećući vijak u smjeru suprotno od kazaljke.
- Kada su baterije postavljene, na LCD zaslonu prikazat će se (**00**00).

Održavanje:

- Ne čistite tajmer abrazivnim sredstvima ili korozivnim spojevima. To bi moglo prouzročiti ogrebotine na uređaju ili stvaranje korozije na elektroničkim krugovima.
- Ne izlažite tajmer prekomjernoj sili, udarcima, prašini ili previsokim temperaturama i vlazi. To bi moglo prouzročiti nepravilan rad, kraći vijek trajanja elektroničkih sklopova, oštećivanje baterije ili izobličavanje dijelova.
- Ne pokušavajte otvarati unutarnje dijelove tajmera. To dovodi do poništenja jamstva tajmera i može prouzročiti nepotrebno oštećivanje baterija i unutarnjih dijelova.
- Ne izlažite tajmer prejakom suncu ili kiši.
- Ne uranjajte tajmer u vodu.

Kako bi se osigurao kvalitetan rad, preporučuje se spremanje tajmera u zatvoreni prostor kada nije u uporabi.

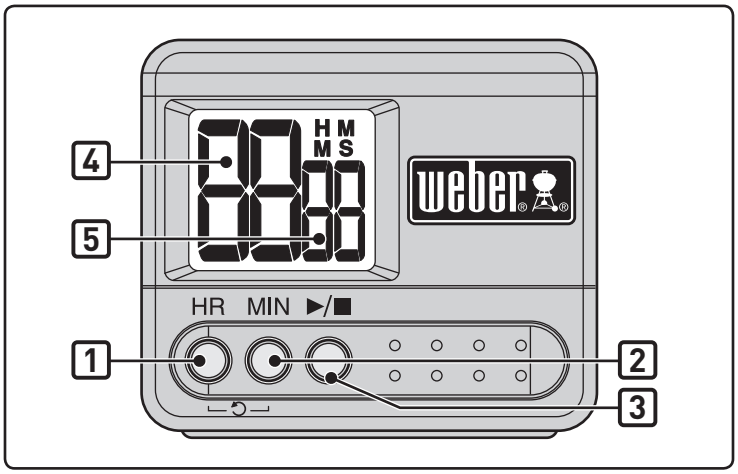

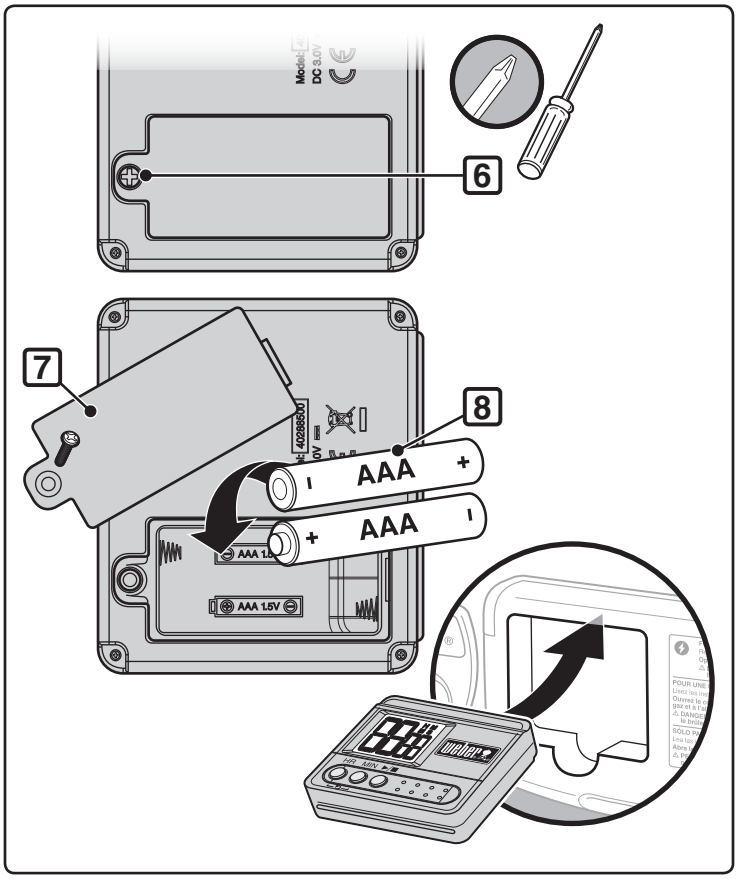

PRONALAŽENJE KVAROVA

HR

PROBLEM	PROVJERA	RJEŠENJE
Plamenik gori s žutim ili narančastim plamenom povezano s mirisom plina.	Provjerite plamenik za moguća začepljenja.	Očistite plamenik. (Pogledajte odjeljak "Održavanje")
Plamenik se ne pali ili je plamen prenizak.	Je li plinska boca s ukapljenim propanom prazna?	Zamijenite plinsku bocu s ukapljenim propanom.
	Je li crijevo za dovod goriva savijeno ili presavijeno?	Ispravite crijevo za dovod goriva.
	Može li se plamenik upaliti šibicom ?	Ako se plamenik ne može upaliti šibicom, provjerite sustav za paljenje.
	Je li crijevo na cijev plamenika pravilno osigurano?	Priključite crijevo za plin na cijev plamenika korištenjem isporučene metalne spojnice. ⚠ **OPASNOST: Nemojte koristiti funkciju paljenja plina ako nedostaje spojnica. Nedostatak spojnice može dovesti do ozbiljnih tjelesnih ozljeda ili smrti i materijalne štete.** Obratite se službi za korisnike za zamjensku spojnicu.
Nije pravilan oblik plamena plamenika.	Je li plamenik čist?	Očistite plamenik. (Pogledajte odjeljak "Održavanje")
Plamenik se ne pali kad pritisnete gumb upaljača.	Provjerite postoji li protok plina na plamenike na način da pokušate šibicom upaliti plamenike. Pogledajte poglavlje "RUČNO PALJENJE."	Ako šibica uspješno upali, problem je u sustavu paljenja. Pogledajte poglavlje "RAD ELEKTRONIČKOG SUSTAVA ZA PALJENJE."
	Jesu li ugrađene nove baterije?	Provjerite jesu li baterije u dobrom stanju i pravilno instalirane. Pogledajte poglavlje "PROVJERA ELEKTRONIČKOG UPALJAČA."
	Jesu li žice pravilno spojene na modul upaljača?	Provjerite jesu li žice pravilno umetnute u priključke na kutiji za paljenje. Pogledajte poglavlje "RAD ELEKTRONIČKOG SUSTAVA ZA PALJENJE."
	Ima li plastičnog omotača oko novih baterija?	Uklonite plastični omotač.
Mjerač vremena ne radi.	Jesu li ugrađene nove baterije?	Provjerite jesu li baterije u dobrom stanju i pravilno instalirane. Pogledajte poglavlje "RAD MJERAČA VREMENA."
Unutrašnjost poklopca izgleda "oljušteno". (Nalikuje ljuštenju boje.)	To što vidite jest nalijepljena mast koja je potpuno izgorjela pa se ljušte ugljični ostaci. **TO NIJE OŠTEĆENJE.**	Temeljito očistite. (Pogledajte odjeljak "Čišćenje")

Ako problemi ne mogu biti ispravljeni pomoću ovih metoda, molimo Vas da se obratite predstavniku Službe za korisnike u svojoj regiji koristeći informacije za kontakt koje se mogu naći na našoj web stranici. Prijavite se na www.weber.com®.

ODRŽAVANJE

Preporučujemo da nakon perioda nekorištenja roštilja izvedete slijedeće postupke održavanja, radi vlastite sigurnosti.

- Prije svakog korištenja roštilja provjerite crijevo na zareze, pucanja, ogrebotine ili rezove. Ako utvrdite da crijevo na bilo koji način nije u funkciji, nemojte koristiti roštilj. Zamijenite ga koristeći samo odobrene zamjenske dijelove Weber®.
  Obratite se predstavniku Službe za korisnike u svojoj regiji koristeći informacije za kontakt koje se mogu naći na našoj web stranici.
  Prijavite se na www.weber.com®.

⚠ OPREZ: Ako utvrdite da je crijevo plinskog roštilja na bilo koji način oštećeno ili dolazi do istjecanja, nemojte koristiti roštilj.

- Pregledajte plamenik da utvrdite pravilnost oblika plamena (pogledajte poglavlje "Oblik plamena plamenika"). Po potrebi očistite u skladu s navedenim postupcima u ovom odjeljku.
- Provjerite sve plinske priključke radi propuštanja (pogledajte odjeljak "Provjera na istjecanje plina").

PERIODIČNO ČIŠĆENJE

Za uklanjanje pepela iz zdjela, uklonite kontrolnu šipku **(1)** pored prigušnika tako da oštrica čisti pepeo preko otvora za zrak zdjele i u posudu za prihvat pepela.

⚠ OPREZ: Prije čišćenja provjerite da je plamenik OFF (Isključen) i da je roštilj hladan.

Prilikom čišćenja nemojte proširivati utore plamenika.

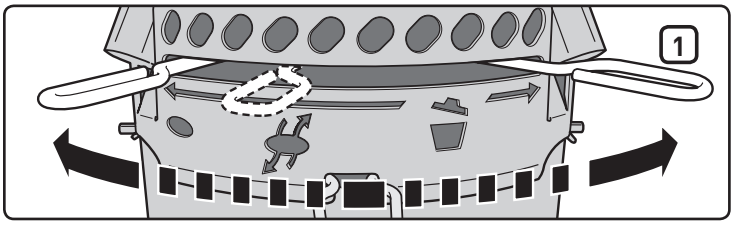

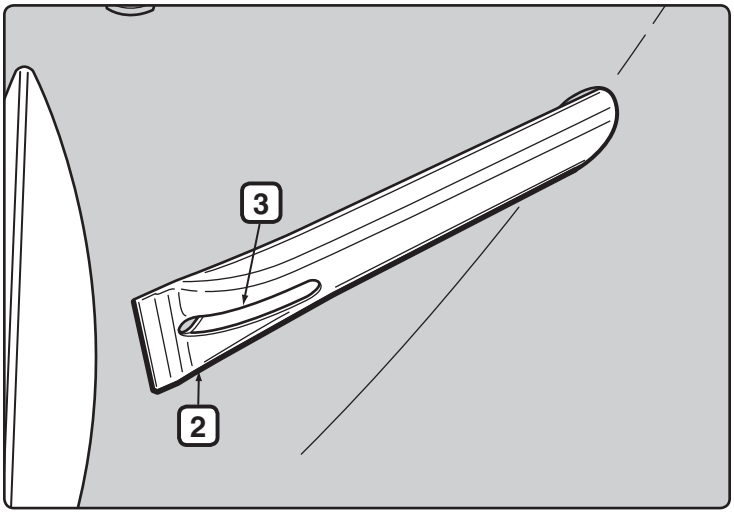

Za čišćenje plamenika:

- Očetkajte vanjsku stranu cijevi plamenika **(2)** i odjeljak utora plamenika **(3)** s žičnom četkom.

⚠ OPREZ: Prilikom čišćenja nemojte povećavati utore plamenika ili otvor za plin.

Za čišćenje roštilja:

- Dok je poklopac još topao, obrišite njegovu unutrašnjost papirnatim ubrusom da spriječite nakupljanje masnoće.
- Za vanjske površine koristite toplu sapunicu i dobro isperite s čistom vodom.

Za temeljitije čišćenje (koje treba izvršiti najmanje jednom godišnje)**:**

A) Uklonite pepeo nakon što se ugljen potpuno ugasi.
B) Uklonite rešetke i Char-Baskets™.
C) Obrišite s papirnatim ubrusima. Operite u vodi s blagim deterdžentom. Dobro isperite čistom vodom i obrišite.

SPREMANJE

- Kada je roštilj Performer® skladišten u zatvorenom, dovod plina mora biti odspojen i plinska boca s ukapljenim propanom skladištena vani u dobro prozračenom prostoru.
- Plinske boce moraju se skladištiti vani u dobro prozračenom prostoru izvan dosega djece i ne smiju se skladištiti u zgradi, garaži i nekom drugom zatvorenom prostoru.
- Nakon razdoblja skladištenja i/ili nekorištenja, roštilj prije korištenja treba provjeriti na istjecanje plina i začepljenje u cijevi plamenika (pogledajte odjeljak "Održavanje").
- Prije korištenja provjerite da je područje oko plinske boce, crijeva i sklopa plamenika bez otpadaka koji mogu spriječiti protok plina ili zraka.

UPOZORENJE O INSEKTIMA

Vaš roštilj Performer®, poput svakog drugog plinskog uređaja za otvoreni prostor, meta je paucima i drugim insektima. Oni se mogu gnijezditi u zaobljenom odjeljku **(1)** cijevi plamenika uzrokujući povratni protok plina kroz zaklopac za zrak.

Ovo može dovesti do požara u i oko cijevi plamenika ispod ploče zdjele. Može uzrokovati ozbiljna oštećenja na roštilju, čineći ga nesigurnim za rad.

Izričito preporučujemo da provjerite i očistite cijev plamenika najmanje jednom godišnje ili ako dođe do bilo kojih od sljedećih simptoma:

A) Miris plina povezan sa vrlo žutim i tromim izgledom plamenova plamenika.

B) Plamenik proizvodi buku praskanja.

⚠ OPASNOST

Ako se simptomi ne otklone, moguća je pojava požara koji može uzrokovati ozbiljne tjelesne povrede ili smrt te oštećenja imovine.

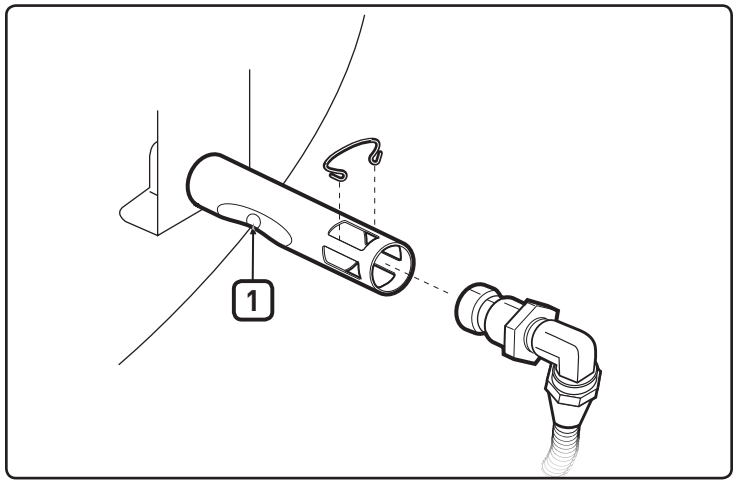

PROVJERA I ČIŠĆENJE PLAMENIKA

A) ISKLJUČITE plin.

B) Uklonite CharBin™ spremnik za skladištenje.

C) Uklonite otvor za spajalicu **(2)** i spoj crijeva **(3)** iz cijevi plamenika.

D) Pregledajte unutrašnjost plamenika pomoću svjetiljke.

E) Očistite unutrašnjost plamenika s žičnim držačem za šibice (isporučen). Koristite žicu za čišćenje područja zaklopca za zrak, zaobljenog odjeljka i utora plamenika **(4)** na unutarnjoj strani zdjele. Pažljivo umetnite alat za čišćenje plamenika da ne oštetite elektrodu upaljača **(5)**.

F) Ponovno provjerite pomoću svjetiljke kako biste vidjeli da nema začepljenja.

G) Po potrebi, površina spoja crijeva može se očistiti s žičnom četkom. Otvor **(6)** se može očistiti s malim čavlom.

⚠ OPREZ: Prilikom čišćenja nemojte proširivati otvor.

H) Ponovno sklopite obrnutim redoslijedom B i C.

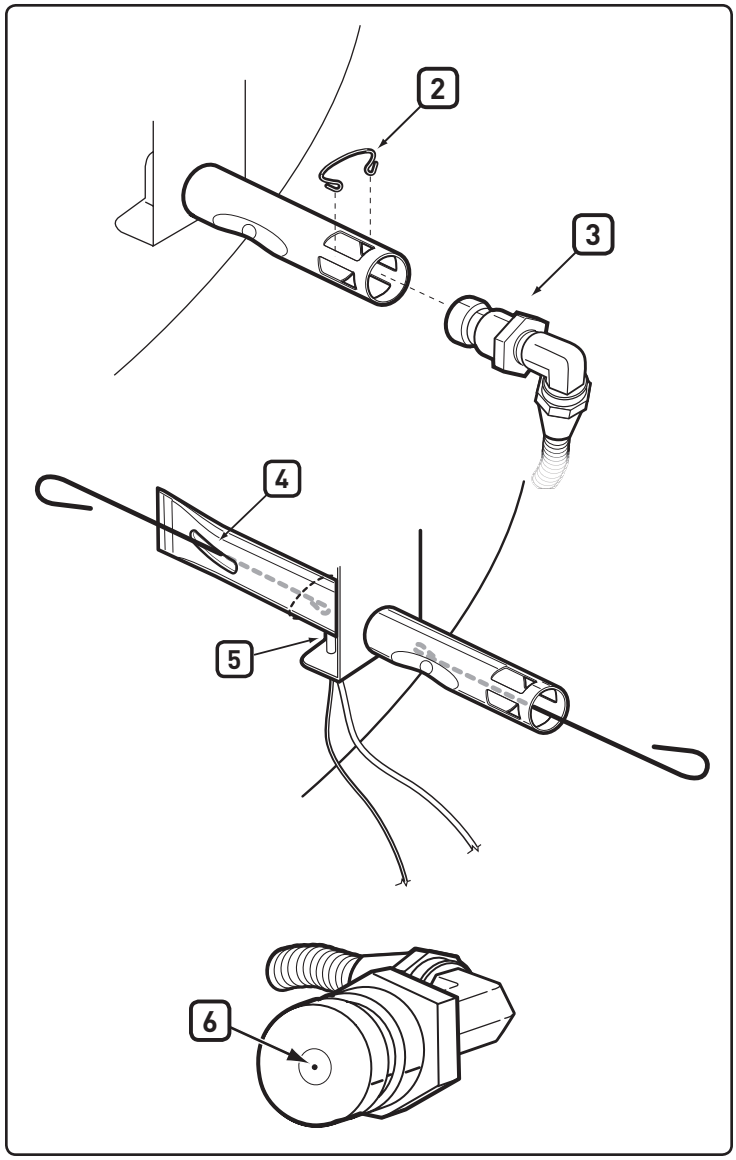

PERIODIČKO BRZO ČIŠĆENJE

Preporučujemo da periodično očetkate vanjske utore plamenika sa žičanom četkom i očistite cijev plamenika preko otvora zraka za izgaranje s isporučenim držačem za šibice.

Ovo se može učiniti tako da locirate otvor zraka za izgaranje na plameniku **(1)** ispod nosača posude te umetnete i okrećete alat kroz svaki otvor zraka za izgaranje. Pažljivo umetnite držač za šibice kako ne biste oštetili elektrodu upaljača.

⚠ **OPREZ: Vrlo je važno da povećate učestalost ovog postupka čišćenja tijekom proljetnih i ljetnih mjeseci.**

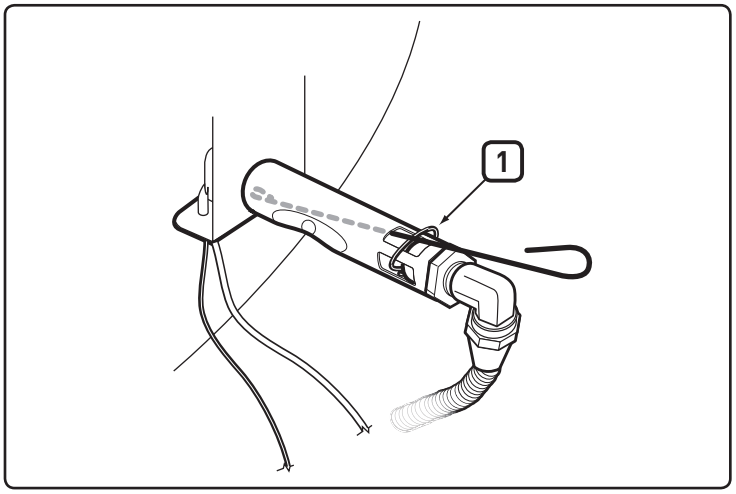

PROVJERA ELEKTRONIČKOG PALJENJA

Ako elektronički sustav za paljenje ne upali, provjerite postoji li protok plina na plamenike na način da pokušate šibicom upaliti plamenike. Pogledajte odlomak "RUČNO PALJENJE". Ako šibica uspješno upali, problem je u elektroničkom paljenju.

⚠ **UPOZORENJE: Regulator plina i ventil za dovod trebaju biti u položaju OFF (ISKLJ).**

- Provjerite jesu li AAA baterije (samo alkalne) u dobrom stanju i pravilno instalirane **(1)**. Neke baterije imaju plastični omotač. Ova plastika mora se ukloniti. Nemojte ovu plastiku zamijeniti s naljepnicom na bateriji.
- Provjerite da su bijela **(2)** i crna **(3)** žica paljenja pravilno pričvršćene.
- Provjerite radi li gumb elektroničkog paljenja na način da slušate i gledate iskrenje na plameniku.
- Provjerite je li upaljač labav u okviru. Po potrebi ga pričvrstite; pogledajte korak "Instalacija" za točan postupak.

Po potrebi zamijenite baterije

Samo AAA alkalne baterije.

Ako sustav za elektroničko paljenje i dalje ne može upaliti plamenik, obratite se predstavniku Službe za korisnike u svojoj regiji koristeći informacije za kontakt koje se mogu naći na našoj web stranici. Prijavite se na www.weber.com®.

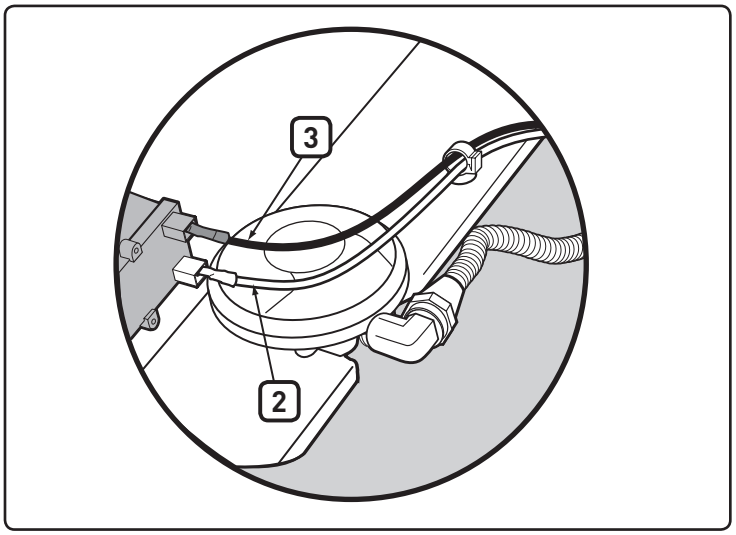

OBLIK PLAMENA PLAMENIKA

Plameni je tvornički postavljen na pravilnu mješavinu zraka i plina. Točan oblik plamena treba imati žutozelene vrhove **(4)** tamno plav u sredini **(5)** i svjetlo plav na cijevi plamenika **(6)**. Ako se plameni ne pojavljuju kao što je prikazano ili ako dolazi do zvuka "praskanja", slijedite postupak za čišćenje plamenika.

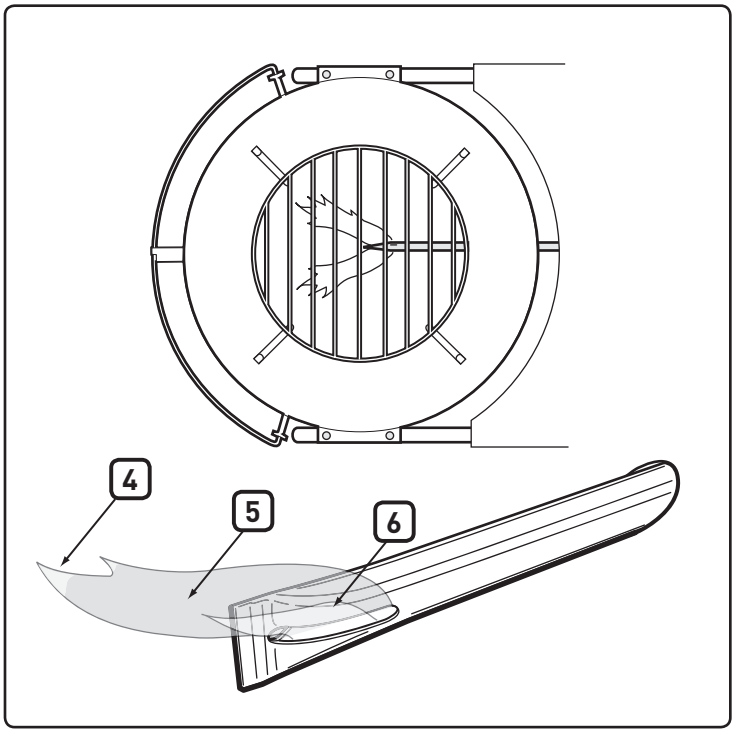

⚠ **PAŽNJA: Ovaj proizvod je sigurnosno testiran i certificiran je samo za uporabu u specifičnoj zemlji. Pogledajte oznaku zemlje na vanjskoj strani kutije.**

Ovi dijelovi mogu biti komponente za držanje plina ili za izgaranje plina. Molimo vas da kontaktirate Odjel za usluge korisnicima tvrtke Weber-Stephen Products LLC, za informacije o originalnim Weber-Stephen Products LLC zamjenskim dijelovima.

⚠ **UPOZORENJE: Nemojte pokušavati izvoditi nikakav popravak na komponentama za držanje plina ili za izgaranje plina bez da ste se prethodno obratili Odjelu za usluge korisnicima tvrtke Weber-Stephen Products LLC, Vaši postupci, ako se ne pridržavate ovoga upozorenja o proizvodu, mogu izazvati požar ili eksploziju što može imati za posljedicu teške osobne ozljede ili smrt i oštećenja imovine.**

Ovaj simbol naznačuje da se proizvod ne smije odlagati s kućanskim otpadom.
Za upute koje se odnose na pravilno odlaganje ovoga proizvoda u Europi, molimo Vas da posjetite www.weber.com i obratite se uvozniku koji je naveden na popisu za vašu zemlju. Ako nemate pristup internetu, obratite se lokalnom zastupniku/trgovcu za ime uvoznika, adresu i telefonski broj.

Kada odlučite odložiti ili odbaciti svoj roštilj, sve električne komponente (npr. motor za ražanj, baterije, modul paljenja, svjetiljka u ručki) moraju se ukloniti i pravilno odložiti prema Direktivi o Odlaganju električnog i elektronskog otpada (WEEE). Ti se dijelovi trebaju odlagati odvojeno od roštilja.

WEBER-STEPHEN PRODUCTS LLC
www.weber.com®

© 2014 Designed and engineered by Weber-Stephen Products LLC,
200 East Daniels Road, Palatine, Illinois 60067 U.S.A.

PERFORMER® DELUXE

Szenes grillsütő használati utasítása

Olvassa el a használati útmutatót a grillsütő használata előtt.

Összeszerelés - Pg 7

HU

MINDENKÉPPEN OLVASSA EL EZT A HASZNÁLATI UTASÍTÁST, MIELŐTT HASZNÁLATBA VENNÉ A GÁZGRILLT

⚠ VESZÉLY

Ha gázszagot érez:

1. **Zárja el a készülék gázellátását.**
2. **Oltsa el az esetleges nyílt lángot.**
3. **Nyissa fel a fedelet.**
4. **Ha a szag továbbra is érezhető, maradjon távol a készüléktől, és azonnal hívja a gázszolgáltatót vagy a tűzoltóságot.**

A szivárgó gáz tüzet vagy robbanást okozhat, ami súlyos testi sérüléshez, halálhoz vagy anyagi kárhoz vezethet.

⚠ FIGYELMEZTETÉS:

1. **Ne tároljon vagy használjon benzint vagy más gyúlékony anyagot a berendezés közelében.**
2. **Ne tárolja a készülékhez nem csatlakoztatott gázpalackot a berendezés közelében.**

⚠ FIGYELMEZTETÉS: Körültekintően végezze el az összes itt leírt szivárgásellenőrzési tesztet, mielőtt üzemeltetni kezdené a grillt. Még akkor is végezze el ezeket, ha a grillt a márkakereskedő szerelte össze.

⚠ FIGYELMEZTETÉS: Ne kísérelje meg meggyújtani a Weber® gázgrillt, ha még nem olvasta el a jelen kézikönyv "Begyújtás" részét.

INFORMÁCIÓK AZ ÜZEMBE HELYEZŐ SZÁMÁRA:
A jelen kézikönyvnek a grill tulajdonosánál kell maradnia, akinek meg kell tartania jövőbeni használat céljából.

CSAK SZABADTÉRI HASZNÁLATRA.

CE :048BN-0014
ID: 0845

VESZÉLYEK ÉS FIGYELMEZTETÉSEK

NEPOŠTIVANJE OVIH IZJAVA O OPASNOSTIMA, KAO I UPOZORENJA I MJERA OPREZA MOŽE DOVESTI DO TEŠKIH TJELESNIH OZLJEDA PA ČAK I SMRTI, ILI POŽARA ILI EKSPLOZIJE I POSLJEDIČNOG UNIŠTAVANJA IMOVINE.

⚠ SIGURNOSNI SIMBOLI (⚠) skreću Vam pozornost na važne SIGURNOSNE informacije.
⚠ Uz SIGURNOSNI SIMBOL koriste se riječi OPASNOST, UPOZORENJE ili OPREZ.
⚠ OPASNOST označava iznimno veliku opasnost.
⚠ Prije upotrebe roštilja pročitajte sve sigurnosne informacije u ovom Priručniku za vlasnika.

⚠ OPASNOSTI

⚠ Ne koristite roštilj ispod zapaljivih konstrukcija, poput nadstrešnica i slično.
⚠ Nepravilno sastavljen roštilj može biti opasan. Pridržavajte se uputa za sastavljanje u ovom priručniku. Ne koristite roštilj ako svi dijelovi nisu na mjestu. Prije paljenja roštilja provjerite je li posuda za pepeo pravilno učvršćena na noge ispod zdjele roštilja, odnosno je li posuda za pepeo velike zapremnine na svome mjestu.
⚠ Zapaljivi materijali uvijek moraju biti najmanje 60 cm udaljeni od vrha, dna, stražnjeg dijela ili stranica roštilja.
⚠ Nikada se ne naginjite iznad roštilja dok palite plinski plamenik.
⚠ Ne koristite roštilj ako puše jak vjetar.
⚠ Ne koristite roštilj u slučaju istjecanja plina.
⚠ Ne koristite plamen da biste provjerili istječe li plin.
⚠ Ako se plamenik ugasi u bilo kojem trenutku tijekom rada, zatvorite ventil na boci. Uklonite poklopac i pričekajte pet minuta prije ponovnog paljenja u skladu s uputama za paljenje u ovom priručniku.
⚠ Ne pokušavajte odspojiti regulator plina s boce ili bilo koju drugu plinsku instalaciju dok je roštilj u upotrebi.
⚠ Koristite samo regulator tekućeg plina (propan, LP) isporučen zajedno s roštiljem.

⚠ UPOZORENJA

⚠ Pridržavajte se uputa za spajanje regulatora za Vaš tip plinskog roštilja.
⚠ Ne odlažite rezervnu ili odspojenu jednokratnu plinsku patronu ispod ili pokraj roštilja.
⚠ Roštilj uvijek čuvajte na sigurnoj, ravnoj površini, podalje od zapaljivih materijala.
⚠ Ne stavljajte prekrivku za roštilj ili bilo koji drugi zapaljivi predmet u prostor za odlaganje ispod roštilja.
⚠ Uvijek uklonite poklopac prije paljenja plinskog plamenika, bilo da ga palite ručno ili pomoću automatskog upaljača. Poklopac mora biti SKINUT tako dugo dok se sav ugljen ne zapali.
⚠ Koristite odgovarajući pribor za roštilj s dugim drškama otpornima na visoke temperature.
⚠ Određeni modeli imaju ugrađen držač poklopca Tuck-Away™ . Držač poklopca Tuck-Away™ drži poklopac dok provjeravate ili okrećete hranu. Ne koristite držač poklopca Tuck-Away™ kao ručku prilikom podizanja ili prenošenja roštilja. Ne odlažite vrući poklopac na tepih ili travu. Ne vješajte poklopac na ručku zdjele.
⚠ Budite oprezni dok rukujete vrućim električnim pokretačima ili ih odlažete.
⚠ Električne vodiče i mrežne kabele držite podalje od vrućih površina roštilja i prostora gdje se stalno netko kreće.
⚠ Nakon duljeg vremena stajanja i/ili nekorištenja roštilja, prije ponovne upotrebe provjerite ima li mjesta istjecanja plina ili nečistoća u plameniku. Za pravilan postupak pogledajte upute u ovom priručniku.
⚠ Preinaka za korištenje na prirodni plin ili pokušaj korištenja ovog roštilja pomoću prirodnog plina je opasan postupak i dovodi do poništenja jamstva.
⚠ Ulubljena ili hrđava jednokratna LP patrona može biti opasna i treba je provjeriti kod Vašeg dobavljača tekućeg propana. Ne koristite jednokratnu LP patronu s oštećenim ventilom.
⚠ Iako jednokratna LP patrona izgleda kao da je prazna, u njoj možda još uvijek ima nešto plina. Jednokratna LP patrona mora se prevoziti i spremati na odgovarajući način.
⚠ Ako vidite, osjetite ili čujete istjecanje plina iz jednokratne LP patrone:

1. **Udaljite se od jednokratne LP patrone.**
2. **Ne pokušavajte sami riješiti problem.**
3. **Pozovite vatrogasce.**

⚠ OPREZ

⚠ Oblaganje zdjele aluminijskom folijom spriječit će protok zraka. Umjesto toga, uzmite posudu u koju će kapati sokovi od mesa prilikom pripreme hrane neizravnim načinom.
⚠ Korištenje oštrih predmeta za čišćenje rešetke za kuhanje ili uklanjanje pepela dovodi do oštećivanja završnog sloja.
⚠ Abrazivna sredstva za čišćenje rešetke ili samog roštilja također uzrokuju oštećivanje završnog sloja.
⚠ Roštilj treba redovito temeljito očistiti.

JÓTÁLLÁS

Köszönjük, hogy a Weber® termékét választotta. A Weber-Stephen Products LLC, 200 East Daniels Road, Palatine, Illinois 60067-6266 ("Weber") biztonságos, tartós és megbízható termékeket nyújt vásárlói számára.

Ezt a Weber jótállást díjmentesen nyújtjuk a termékhez. Arra vonatkozó információkat tartalmaz, hogy az esetleges meghibásodások esetén hogyan javíttathatja meg a WEBER® terméket.

A vonatkozó törvényeknek megfelelően a vásárló a termék meghibásodása esetén különböző jogokkal rendelkezik. Ezek közé tartozik a további információkhoz, cseréhez, a vásárlási ár csökkentéséhez vagy költség visszatérítéshez való jog. Az Európai Unióban például ez a termék átvételétől számított két évre szóló, törvény által előírt jótállás. Jelen jótállás nem érinti ezt és a vásárló egyéb törvényes jogait. Jelen jótállás tulajdonképpen további jogokkal egészíti ki a törvény által előírt vásárlói jogokat.

WEBER JÓTÁLLÁS

A Weber a WEBER® termék vásárlója számára garantálja (ajándék vagy promóció esetén annak a személynek, akinek a terméket ajándékként vagy promócióként megvásárolták), hogy a WEBER® termék az alább meghatározott időtartamig anyagbeli és kivitelezési hibáktól mentes, amennyiben azt a hozzá tartozó Használati útmutató szerint helyezik üzembe és használják. (Megjegyzés: Ha nem találja a WEBER® Használati útmutatót, az útmutató elérhető a www.weber.com weboldalon vagy annak a vásárlási országban érvényes honosított változatán.) Normál, otthoni családi használat és karbantartás esetén a Weber vállalja, hogy a meghatározott időtartamon és az alább részletezett feltételeken belül megjavítja vagy kicseréli a meghibásodott részeket. JELEN JÓTÁLLÁS A TÖRVÉNY ÁLTAL MEGENGEDETT MÉRTÉKBEN KIZÁRÓLAG AZ EREDETI VÁSÁRLÓRA VONATKOZIK ÉS NEM VIHETŐ ÁT A KÉSŐBBI TULAJDONOSOKRA, KIVÉVE A FENT EMLÍTETT AJÁNDÉKOZÁSI VAGY PROMÓCIÓS TERMÉKEK ESETEIT.

A TERMÉK VÁSÁRLÓJÁNAK KÖTELEZETTSÉGEI

A gondmentes jótállás biztosítása érdekében javasolt (de nem kötelező) a WEBER® terméket a www.weber.com weboldalon vagy annak a vásárlási országban érvényes honosított változatán regisztrálni. Kérjük őrizze meg az eredeti vásárlási blokkot és/vagy számlát. A WEBER® termék regisztrálásával érvényesíti a jótállást és közvetlen kapcsolatot teremt Ön és a Weber között arra az esetre, ha kapcsolatfelvétel lenne szükséges.

A fenti jótállás csak akkor érvényes, ha a WEBER® terméket a Használati útmutatóban leírt összeszerelési és használati utasítások, illetve megelőző karbantartási eljárások betartásával használták, kivéve, ha a Vásárló be tudja bizonyítani, hogy a meghibásodás nem a fenti kötelezettségek nem betartásának tulajdonítható. Ha tengerparti területen lakik, vagy a terméket úszómedence közelében használja, a karbantartáshoz hozzátartozik a külső felületek rendszeres tisztítása és öblítése, a termékhez tartozó Használati útmutatónak megfelelően.

JÓTÁLLÁS ÉRVÉNYESÍTÉSE / JÓTÁLLÁSI KIZÁRÁSOK

Ha úgy gondolja, hogy a megvásárolt valamely alkatrészre jelen jótállás vonatkozik, lépjen kapcsolatba a Weber Ügyfélszolgálattal a weboldalon található elérhetőségeken (www.weber.com weboldalon vagy annak a vásárlási országban érvényes honosított változatán). A Weber ellenőrzést követően megjavítja vagy kicseréli (saját megítélése alapján) az alkatrészt, amelyre jelen jótállás vonatkozik. Abban az esetben, ha a javítás vagy csere nem lehetséges, a Weber (saját megítélése alapján) kicserélheti az érintett grillsütőt egy annak megfelelő vagy annál nagyobb értékű grillsütőre. Előfordulhat, hogy a Weber ellenőrzés céljából az alkatrészek elküldését kéri, ezen esetben a szállítási költséget Önnek kell fizetnie.

Jelen JÓTÁLLÁS érvényét veszti ha a terméken a következő, a Weber-től független sérülések, elszíneződések és/vagy rozsdásodás található:

- A termék nem rendeltetésszerű használata, módosítása, átszerelése, rongálása, gondatlan használata, nem megfelelő összeszerelése vagy telepítése, illetve a normál és rendszeres karbantartás elmulasztása;
- Rovarok (például pókok) és rágcsálók (például mókusok) által okozott károk, beleértve, de nem kizárólagosan az égőfejeket és/vagy gáztömlőket;
- Sós levegő és/vagy klóros pára miatti károsodás, például úszómedencék vagy melegvizes medencék által okozott károk;
- Súlyos időjárási körülmények, például viharos szél, hurrikánok, földrengések, szökőárak, tornádók vagy nagy viharok okozta károk.

A nem eredeti Weber termékek használata és/vagy beszerelése a WEBER® termékbe semmissé teszi jelen jótállás érvényességét, és a jelen jótállás nem vonatkozik az ezekből származó károkra. A Weber által nem jóváhagyott és nem Weber által megbízott szerelő által elvégzett gáz-grillsütő módosítások semmissé teszik jelen Korlátozott jótállás érvényességét.

TERMÉK JÓTÁLLÁSI IDŐTARTAMOK

Edény, fedél és betétgyűrű:
10 év, rozsdásodás, átégés

One-Touch™ tisztítórendszer:
5 év, rozsdásodás, átégés

Műanyag alkatrészek:
5 év, kivéve a fakulás vagy elszíneződés

Összes többi alkatrész:
2 év

A FELELŐSSÉG KORLÁTOZÁSA

A JELEN JÓTÁLLÁSI NYILATKOZATBAN LEÍRT FELTÉTELEKEN KÍVÜL A WEBER NEM VÁLLAL SEMMIFÉLE TOVÁBBI, A TÖRVÉNYI ELŐÍRÁSOKAT MEGHALADÓ JÓTÁLLÁST VAGY FELELŐSSÉGET. JELEN JÓTÁLLÁS NEM ZÁRJA KI ÉS NEM KORLÁTOZZA A WEBER TÖRVÉNYBEN MEGHATÁROZOTT FELELŐSSÉGEIT.

JELEN JÓTÁLLÁS JÓTÁLLÁSI IDŐTARTAMÁN TÚL SEMMIFÉLE TOVÁBBI JÓTÁLLÁST NEM VÁLLALUNK. A WEBER SZÁMÁRA NEM KÖTELEZŐ ÉRVÉNYŰ SEMMIFÉLE MÁS SZEMÉLY VAGY ENTITÁS ÁLTAL A TERMÉKRE VONATKOZÓAN VÁLLALT JÓTÁLLÁS (PÉLDÁUL "HOSSZABBÍTOTT JÓTÁLLÁS", BELEÉRTVE A KERESKEDŐKET VAGY FORGALMAZÓKAT. JELEN KORLÁTOZOTT JÓTÁLLÁS KIZÁRÓLAG A TERMÉK VAGY ALKATRÉSZ JAVÍTÁSÁRA VAGY CSERÉJÉRE TERJED KI.

A KÁRTÉRÍTÉS MÉRTÉKE SEMMILYEN ESETBEN SEM HALADHATJA MEG A MEGVÁSÁROLT WEBER® TERMÉK SZÁMLÁN SZEREPLŐ ÉRTÉKÉT.

A TERMÉK NEM MEGFELELŐ VAGY GONDATLAN HASZNÁLATÁBÓL, ILLETVE A HOZZÁ TARTOZÓ HASZNÁLATI ÚTMUTATÓ ELŐÍRÁSAINAK BE NEM TARTÁSÁBÓL EREDŐ VESZTESÉGEKÉRT, KÁROKÉRT, SZEMÉLYI SÉRÜLÉSÉRT VAGY VAGYONI KÁROKÉRT KIZÁRÓLAG A VÁSÁRLÓ A FELELŐS.

A JELEN JÓTÁLLÁS KERETÉBEN KICSERÉLT ALKATRÉSZEKRE ÉS KIEGÉSZÍTŐKRE IS AZ EREDETI TERMÉKRE VONATKOZÓ JÓTÁLLÁSI IDŐ ÉRVÉNYES.

JELEN JÓTÁLLÁS KIZÁRÓLAG OTTHONI, CSALÁDI HASZNÁLATRA VONATKOZIK ÉS NEM VONATKOZIK A KERESKEDELMI, KÖZÖSSÉGI VAGY TÖBB FÉL, PÉLDÁUL ÉTTERMEK, HOTELEK, ÜDÜLŐHELYEK VAGY BÉRLEMÉNYEK ÁLTAL HASZNÁLT WEBER GRILLSÜTŐKRE.

A WEBER IDŐNKÉNT MÓDOSÍTHATJA A TERMÉKEK KIALAKÍTÁSÁT. JELEN JÓTÁLLÁS EGYIK FELTÉTELE SEM KÖTELEZI A WEBER-T ARRA, HOGY EZEN MÓDOSÍTÁSOKAT A KORÁBBAN GYÁRTOTT TERMÉKEKBE BEÉPÍTSE, ILLETVE ILYEN MÓDOSÍTÁSOK ESETÉN EGYIK FELTÉTELE SEM TEKINTHETŐ A KORÁBBI KIALAKÍTÁS HIBÁSKÉNT VALÓ ELISMERÉSÉNEK.

CSERETÖMLŐ, SZABÁLYOZÓ ÉS SZELEP SZERELVÉNY

⚠ **FONTOS MEGJEGYZÉS: Azt javasoljuk, hogy 5 évente cserélje ki a gáztömlő szerelvényt a Weber gáz-grillsütőn. Néhány országban érvényben lehetnek olyan előírások, amelyek megkövetelik, hogy a gáztömlőt 5 évnél hamarabb ki kell cserélni, így ebben az esetben az adott ország előírása az elsődleges.**

A cseretömlő, szabályozó és szelepszerelvény beszerzése érdekében a honlapunkon lévő kapcsolati információk használatával lépjen kapcsolatba az Ön területi vevőszolgálati képviselőjével. Jelentkezzen be a www.weber.com® honlapon.

ORSZÁG	A GÁZ TÍPUSA ÉS NYOMÁSA
Dánia, Svédország, Norvégia, Finnország, Anglia, Hollandia, Egyesült Királyság, Franciaország, Spanyolország, Portugália, Belgium, Írország, Görögország, Luxemburg, Olaszország, Németország, Ausztria	**$I_{3B/P}$ - 29 mbar**

FOGYASZTÁSI ADATOK		
Gyújtó égőfej Max.		
Propán/bután keverék	**kW**	**g/h**
	2,6	192

ROBBANTOTT RAJZ

Performer®_Deluxe_wGBS_XV_EU_LP_053014

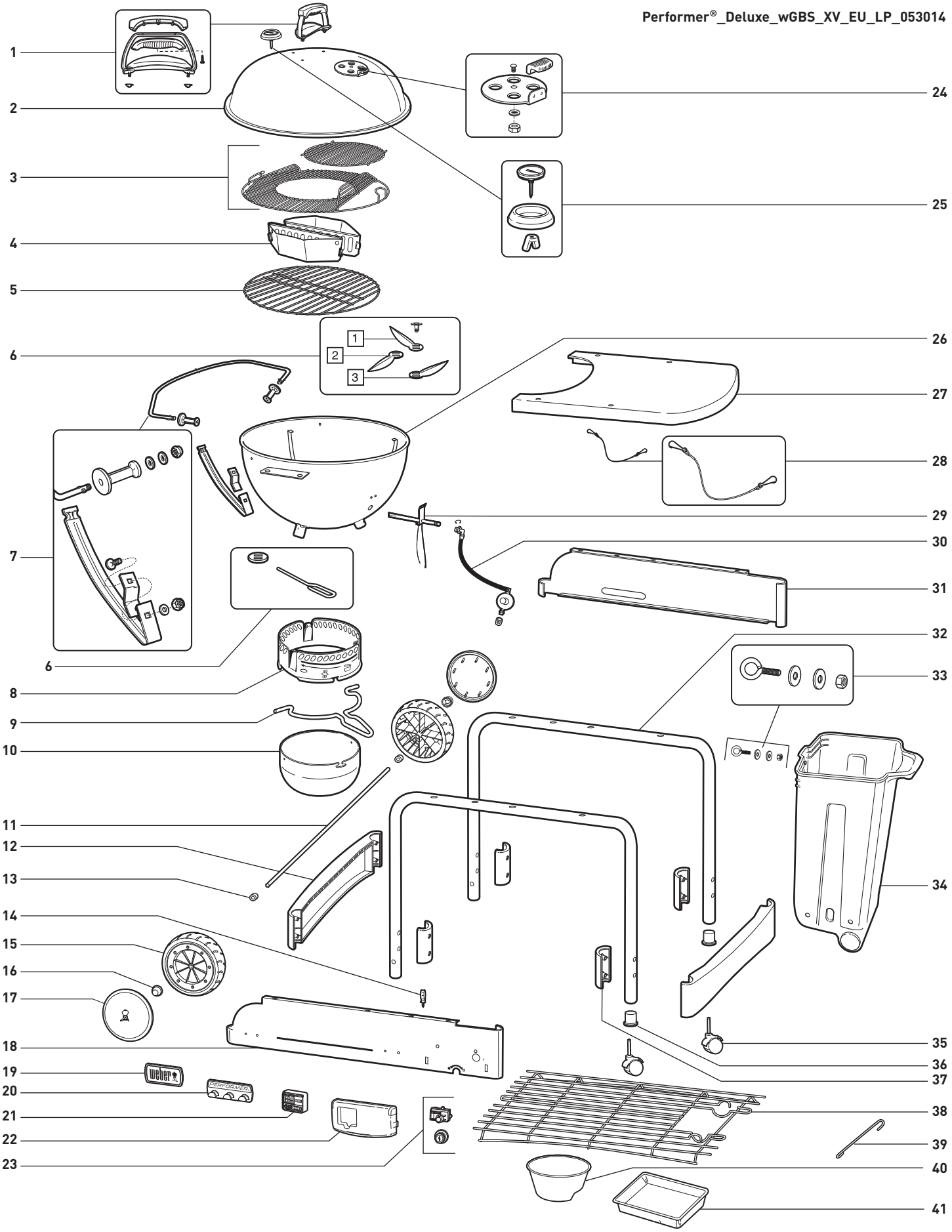

ROBBANTOTT RAJZ LISTA

1. Fedélfogó összeszerelése
2. Fedél
3. GBS™ sütőrács
4. Char-Baskets™
5. Faszén rács
6. One Touch™ érintéses tisztítórendszer
7. Tuck-Away™ fedéltartó és alsó tartószerkezet
8. Hamufelfogó gyűrű
9. Hamufelfogó fogója
10. Nagy kapacitású hamufelfogó
11. Tengely
12. Lábazat tartó
13. Kerék távtartó
14. Gyújtóvezeték
15. Kerék
16. Kerékkupak
17. Kerékfedél
18. Elülső panel
19. Emblémalap
20. Szerszámtartó
21. Digitális sütési időzítő
22. Gázszabályozó fedél
23. Gyújtógomb/Gyújtómodul
24. Fedélcsappantyú összeszerelése
25. Hőmérő összeszerelése
26. Tál
27. Asztal
28. CharBin™ visszatartó lánc
29. Égő összeszerelése
30. Cső és Szabályozónyílás és Csíptető
31. Hátsó panel
32. Lábazat
33. CharBin™ hardver
34. CharBin™
35. zárolási görgő
36. Görgőbetét
37. Lábazat tartóbilincs
38. Alsó állvány
39. Gyufatartó
40. Faszéntartó edény
41. Eldobható csepegtetőtálca

ÁLTALÁNOS UTASÍTÁSOK

Ha bármely kérdése van vagy tanácsra van szüksége a grillsütővel vagy annak biztonságos működtetésével kapcsolatban, kérjük, jelentkezzen be a következő webhelyre: **www.weber.com**.

- Ezen útmutatások biztosítják azon minimális követelményeket, amelyek szükségesek a Weber® grillsütő összeszereléséhez. Kérjük, figyelmesen olvassa el az útmutatásokat a Weber® grillsütő használata előtt. A helytelen összeszerelés veszélyes lehet.
- Gyermekek nem használhatják.
- Ez a Weber® grillsütő csak propán vagy propán/bután gázkeverékkel használható. Ne használjon földgázt. A szelep és a szabályozó csak propán vagy propán/bután gázkeverékkel használható.
- Ez a Weber® gázgrill nem kereskedelmi felhasználásra szánt.
- Az alkohol-és/vagy a vényköteles vagy vény nélkül kapható gyógyszerek hátrányosan befolyásolhatják a fogyasztó azon képességét, hogy megfelelően össze tudja szerelni vagy biztonságosan tudja működtetni a készüléket.

JELLEMZŐK

A) Az exkluzív Touch-N-Go™ érintéses indítású gázgyújtó rendszerrel nem probléma a faszén brikett meggyújtása **(1)**. Csak nyomja meg és tartsa nyomva a gombot, a gázégő begyullad és elindítja a faszén égését. Nem kell veszélyes folyadékot az égés beindításához tárolni vagy használni, és nincs ilyen íze az ételnek.
B) CharBin faszéntároló™ faszéntartóban maximum 13,7 kg súlyú faszénzsák tárolható **(2)**. A faszénzsákot közvetlenül a CharBin™ faszéntartóba kell beletenni.
C) A fémből készült munkafelület kitűnő munkaterületnek bizonyul és letakarja a CharBin™ faszéntartót, hogy a brikett száraz maradjon **(3).**
D) Kényelmes alsó állvány tárolásra **(4).**
E) A nagykapacitású hamufelfogó a helyére záródik, így a hamu nem tud szállingózni **(5).**
F) A One-Touch™ érintéses tisztítórendszer kisöpri a hamut, vagy kinyitja/bezárja a szellőztető nyílásokat **(6).**
G) Hőmérő ellenőrzi a grillsütő belső hőmérsékletét **(7).**
H) A Tuck-Away™ fedél visszacsúszik a rozsdamentes acélból készült fedéltartóba és a brikettek meggyújtáskor a széltől védve vannak **(8).**
I) A Weber Original™ Gourmet BBQ System™ (GBS™) szárnyas sütőrács **(9)**, csuklópántos hozzáférési csappantyúk nyílnak szét a sütőrácson, hogy a brikettet vagy a faforgácsot sütés közben könnyen hozzá lehessen adni. Mindennapi használatra betétet tartalmaz. A Gourmet BBQ System™ kiegészítők teljes sorozatához illeszkedik.
J) Char-Baskets™ faszénkosár™ A faszéntartó lehetővé teszi a kényelmes közvetett és koncentrált közvetlen sütési flexibilitást fával vagy faszénnel történő sütésnél **(10).**
K) Digitális sütési időzítő **(11).**

- Ez a Weber® grillsütő nem fűtőkészüléknek szánt és soha nem szabad arra használni.
- Ne hagyja felügyelet nélkül a Weber® grillsütőt. Mindig tartsa távol a gyermekeket és a háziállatokat a Weber® grillsütőtől.
- A gyártó által lezárt részeket a felhasználó nem módosíthatja.
- A készülék bármely módosítása veszélyekkel járhat.
- Csatlakoztassa le a palackot, ha: 1) az üres; 2) a grillsütőt a garázsban vagy egyéb zárt helyen tárolja; 3) a grillsütőt elszállítja.

⚠ **Használat közben ne mozdítsa el a készüléket. Előbb hagyja a grillsütőt lehűlni.**

⚠ **A készüléket soha nem szabad fűtőkészülékként használni.**

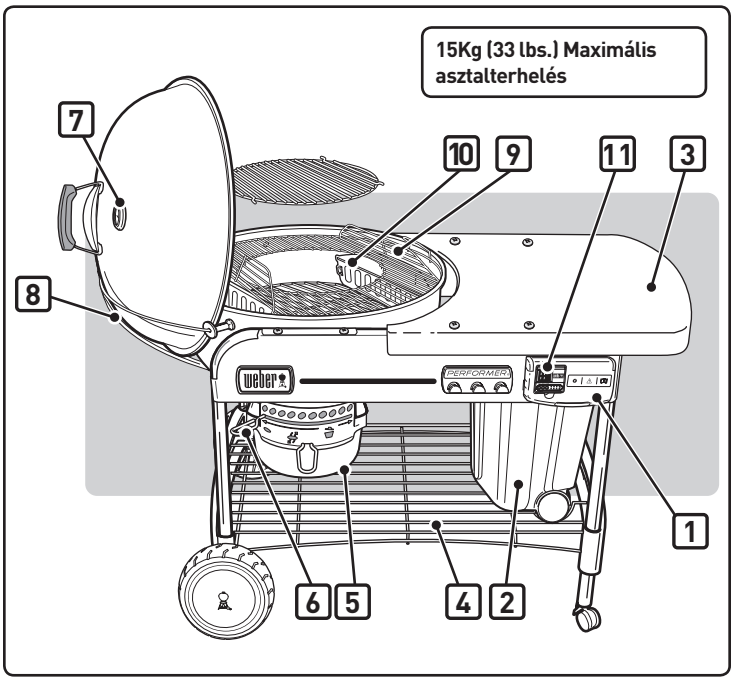

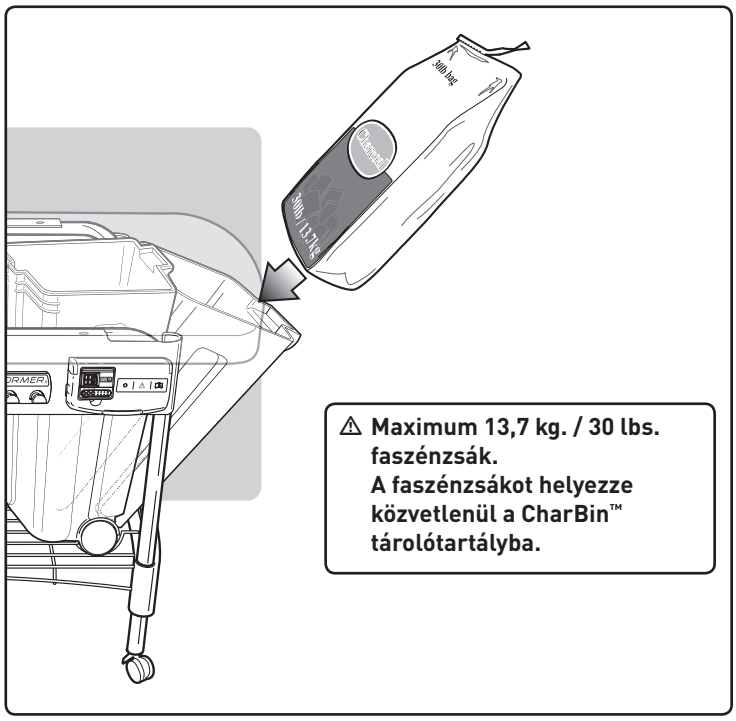

AZ LP ELDOBHATÓ GÁZPALACK CSATLAKOZTATÁSA

Legalább 430 g és legfeljebb 460 g űrtartalmú, egyszer használatos gázpalackot használjon. A tartálynak EN417 szeleppel kell rendelkeznie, ahogyan az ábrán látható. A használható palackok közé tartozik a Primus model 2202 vagy a Weber® Q® Gas egyszer használatos gázpalack.

⚠ **VIGYÁZAT: Csak "Propán tüzelőanyag" vagy "Propán-bután keverék" jelzéssel ellátott gázpalackot használjon!**

Nyomja bele a kisnyomású, egyszer használatos tartályt a szabályozóba, és forgassa el az óramutató járásával egyező irányba, amíg meg nem szorul.

⚠ **FIGYELMEZTETÉS: Csak kézzel húzza meg. A túl erős meghúzás károsíthatja a szabályozó csatlakozást és szivárgást vagy gázfolyást okozhat.**

A GÁZSZIVÁRGÁS ELLENŐRZÉSE:

⚠ VESZÉLY

A gázszivárgás ellenőrzésére ne használjon nyílt lángot. Ügyeljen rá, hogy ne legyenek szikrák vagy nyílt láng azon a területen, ahol a gázszivárgást ellenőrzi. A szikrák és a láng tüzet vagy robbanást okozhat, ami súlyos sérülést vagy halált, illetve anyagi kárt eredményezhet.

A következőkre lesz szüksége: egyszer használatos LP palack, szappanos víz és rongy vagy ecset a felhordáshoz.

A) Oldjon fel szappant vízben.
B) Az óramutató járásával ellentétes irányba fordítva nyissa meg (ON) a gázt.
C) Ellenőrizze a szivárgást úgy, hogy a szappanos vízzel benedvesíti az illesztéseket, és figyeli a buborékokat. Ha buborékok képződnek, vagy ha egy buborék növekedik, akkor szivárgás van.

ELLENŐRZÉS:

A) A szabályozó-LP egyszer használatos palack csatlakozás.

⚠ **FIGYELMEZTETÉS: Ha szivárgás van a csatlakozásnál (1), távolítsa el az LP egyszer használatos palackot. Ne használja a grillsütőt! Vegyen elő egy másik LP egyszer használatos gázpalackot, és ellenőrizze újból a szivárgást szappanos vízzel. Ha a szivárgás a csatlakozás újbóli meghúzása után is fennáll, zárja el a gázt (OFF). NE HASZNÁLJA A GRILLSÜTŐT! Forduljon a helyi vevőszolgálati képviselőhöz; az elérhetőségek a weboldalon találhatók.**
Jelentkezzen be a www.weber.com® oldalra.

ELLENŐRZÉS:

B) A szelep és a szabályozó közötti csatlakozások.

⚠ **FIGYELMEZTETÉS: Ha szivárgás van a csatlakozásnál (2), zárja el a gázt. NE HASZNÁLJA A GRILLSÜTŐT! Forduljon a regionális vevőszolgálati képviselőhöz; az elérhetőségek a weboldalon találhatók. Jelentkezzen be a www.weber.com® oldalra.**

Amikor befejezte az ellenőrzést, a forrásnál zárja el (OFF) a gázellátást, és a csatlakozásokat öblítse le vízzel.

⚠ VESZÉLY

Ne tároljon tartalék LP gázpalackot a készülék alatt vagy közelében.

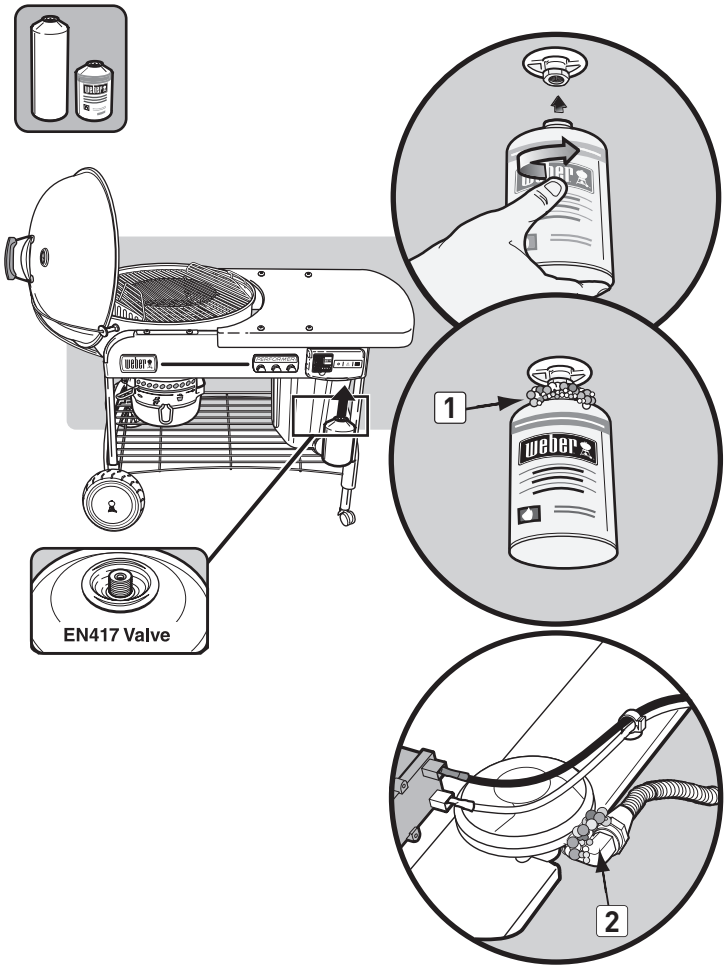

BEGYÚJTÁS

⚠ VESZÉLY

Begyújtás előtt nyissa fel a fedelet. Ne használjon gyúlékony folyadékot, mint öngyújtó folyadék, benzin, alkohol, vagy bármely más öngyújtó szén, még kézi begyújtás esetén sem. Ennek figyelmen kívül hagyása súlyos sérülést vagy halált okozhat.

A) A gázegység működtetése előtt vegye le a grill fedelét.

⚠ VESZÉLY: Ennek figyelmen kívül hagyása gázfelgyülemlést okozhat, ami tüzet vagy robbanást, és ennek következtében súlyos sérüléseket, halált vagy a tárgyak károsodását eredményezheti.

B) Nyissa ki az alsó teknő légelzárókat **(1)**.
C) Helyezze a Char-Baskets™ kosarakat az égőfej fölé **(2)**.
D) Nyomja be a gázszabályozó fedél gombjait **(3)** és nyissa ki.
E) Indítsa el a gázellátást elfordítva (óra járásával ellentétesen) legalább egy teljes fordulatot **(4)**.

⚠ FIGYELMEZTETÉS: Begyújtáskor ne hajoljon a nyitott grillsütő fölé.

F) Nyomja meg és tartsa lenyomva a gyújtógombot, amíg az égőfej begyullad **(5)**.

⚠ VIGYÁZAT: Napsütésben előfordulhat, hogy nem látszik a láng.

G) A szén begyújtása után (körülbelül 5 perc), fordítsa el a gázszabályozó gombot OFF (óra járásának irányába) pozícióba ütközésig.

⚠ VIGYÁZAT: A fedelet zárja le teljesen.

Megjegyzés - A hosszas tartály használati idő rövidíti a tartály élettartamát.

H) A sütést akkor kezdheti el, amikor a briketteken vékony szürke hamuréteg képződött (körülbelül 25-30 perc).

ELOLTÁS

Fordítsa el a gázszabályzó gombot OFF pozícióba (az óra járásának irányába) ütközésig.

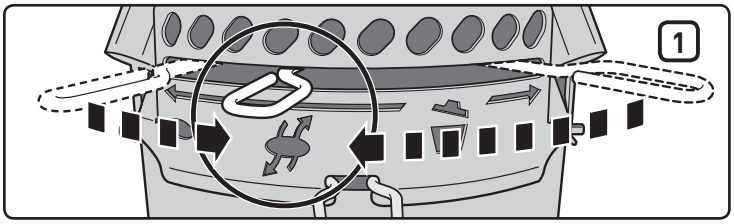

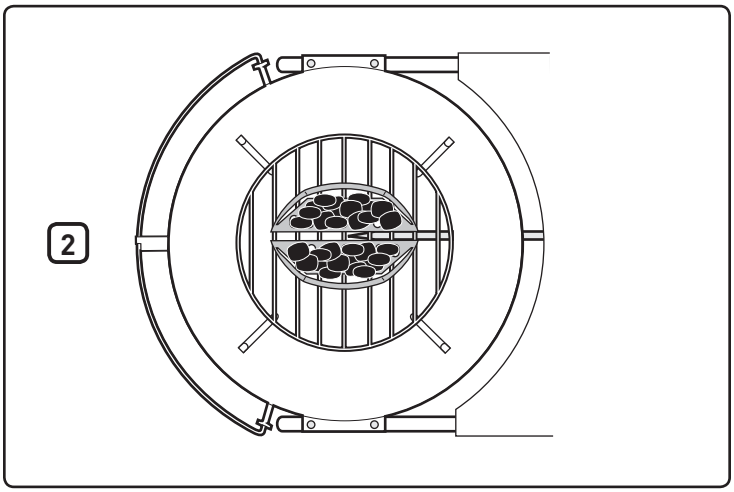

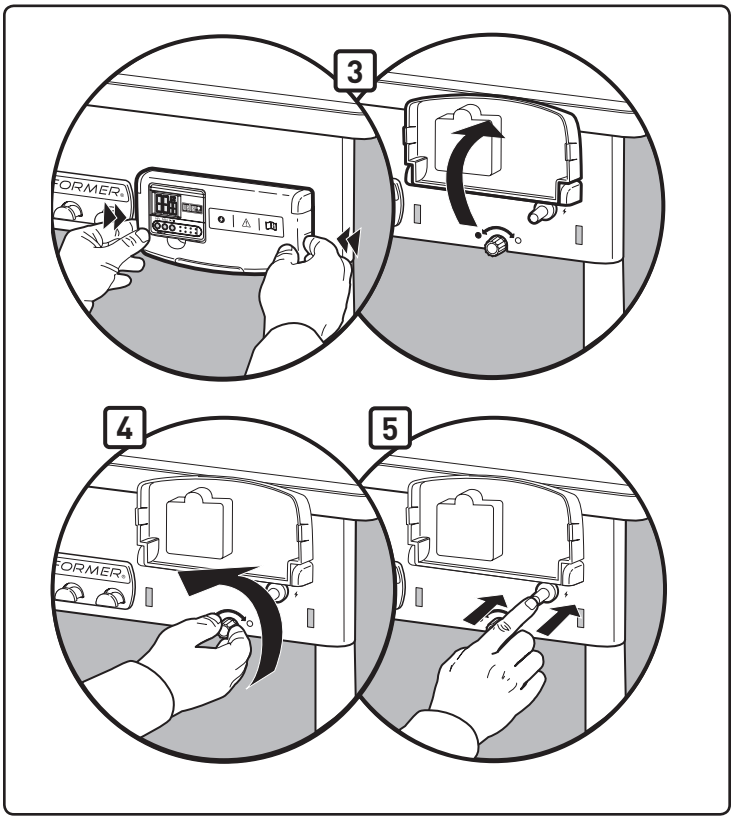

KÉZI BEGYÚJTÁS

⚠ FIGYELMEZTETÉS: A kézi begyújtást mindig a gyufatartó segítségével végezze.

⚠ VESZÉLY

Begyújtás előtt nyissa fel a fedelet. Ne használjon gyúlékony folyadékot, mint öngyújtó folyadék, benzin, alkohol, vagy bármely más öngyújtó szén, még kézi begyújtás esetén sem. Ennek figyelmen kívül hagyása súlyos sérülést vagy halált okozhat.

A) A gázegység működtetése előtt vegye le a grill fedelét.

⚠ VESZÉLY: Ennek figyelmen kívül hagyása gázfelgyülemlést okozhat, ami tüzet vagy robbanást, és ennek következtében súlyos sérüléseket, halált vagy a tárgyak károsodását eredményezheti.

B) Nyissa ki az alsó teknő légelzárókat **(1)**.
C) Vegye le a Char-Baskets™ kosarakat az égőfejről **(2)**.
D) Nyomja be a gázszabályozó fedél gombjait **(3)** és nyissa ki.
E) Helyezzen egy gyufát a gyufatartóba. Gyújtsa meg.
F) Indítsa el a gázellátást elfordítva (óra járásával ellentétesen) legalább egy teljes fordulatot **(4)**.
G) Helyezze a gyufa lángját az égőfej nyílás hátsó részéhez **(5)**.

⚠ FIGYELMEZTETÉS: Kézi begyújtáskor ne tartsa a kezét közvetlenül az égőfej felett.

⚠ FIGYELMEZTETÉS: Begyújtáskor ne hajoljon a nyitott grillsütő fölé.

⚠ VIGYÁZAT: Napsütésben előfordulhat, hogy nem látszik a láng.

H) A Char-Baskets™ kosarak visszahelyezéséhez használjon grillezőkesztyűt és fogókat.
I) A szén begyújtása után (körülbelül 5 perc), fordítsa a gázszabályzó gombot OFF (ki) állásba (óramutató járásának irányába), amíg lezárja a lángot.
J) A sütést akkor kezdheti el, amikor a briketteken vékony szürke hamuréteg képződött (körülbelül 25-30 perc).

ELOLTÁS

Fordítsa el a gázszabályzó gombot OFF pozícióba (óra járásának irányába) ütközésig.

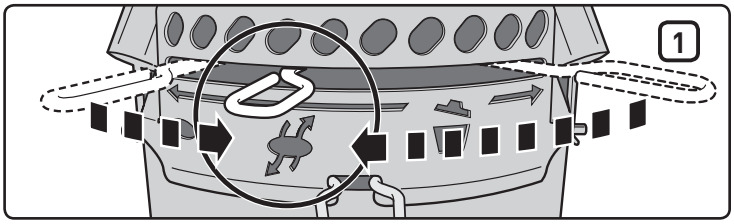

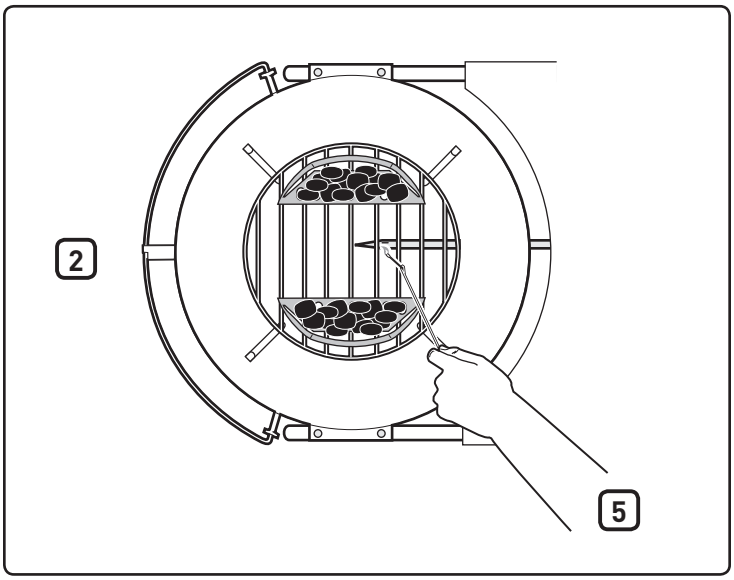

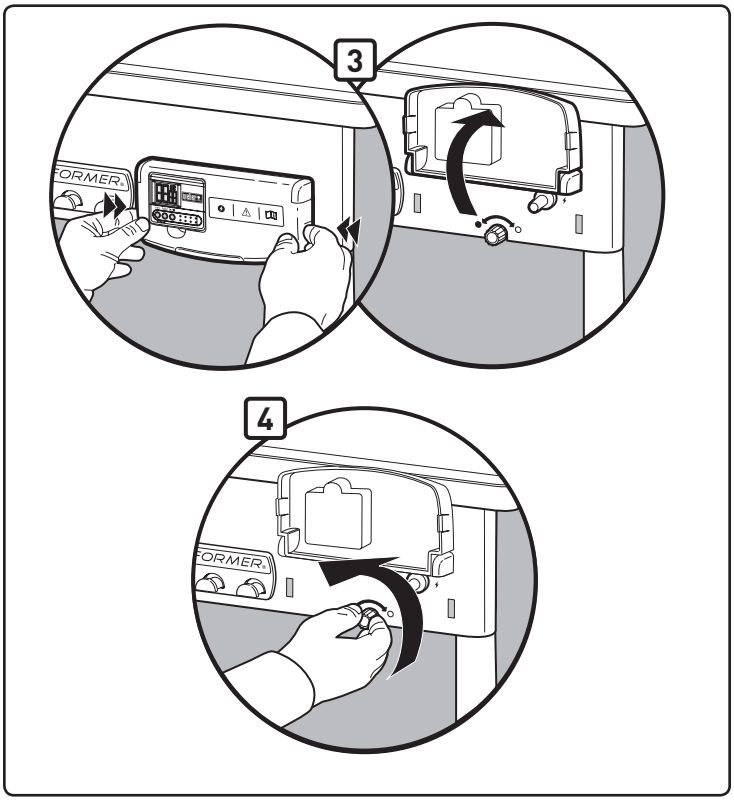

IDŐZÍTŐ MŰKÖDTETÉSE

A vízálló digitális sütési időzítő az oda- / visszaszámlálást órában, percben és másodpercben végzi.

Visszaszámláláshoz a következőképpen állítsa be az időt:

- Nyomja meg az **Start/Stop (Indítás/Megállítás)**: ▶ / ■ gombot a háttérvilágítás bekapcsolásához.
- Nyomja meg a **HR** gombot **(1)** az órák számának beállításához. Tartsa lenyomva a gombot a számjegyek gyors előretekeréséhez (maximális beállítás: 99 óra) **(4)**.
- Nyomja meg a **MIN** gombot **(2)** a percek számának beállításához. Tartsa lenyomva a gombot a számjegyek gyors előretekeréséhez (maximális beállítás: 59 perc) **(5).**
- Amikor beállította az időt, nyomja meg az **Start/Stop (Indítás/Megállítás)**: ▶ / ■ gombot **(3)** a visszaszámlálás elindításához.
- Amikor letelt az idő, a riasztó 30 másodpercig szól és automatikusan újrakezdi a visszaszámlálást az előző időbeállítástól.

FONTOS

Amikor az időzítőnek a visszaszámlálásból több mint egy óra maradt, a H és M (hours [óra] és minutes [perc]) villogni fog; a visszaszámlálás percenként fog megtörténni. Amikor az időzítőnek csak egy órája maradt, a H és M hours [óra] és minutes [perc]) jelek M és S (minutes [perc] és seconds [másodperc]) jelekké változnak és a visszaszámlálás másodpercenként fog megtörténni.

Az idő törléséhez:

- Nyomja meg az **Start/Stop (Indítás/Megállítás)**: ▶ / ■ gombot a háttérvilágítás bekapcsolásához.
- Nyomja meg a **HR** és **MIN**: ↺ gombokat egyszerre **(1)(2)**.

A növekvő számláláshoz a következőképpen állítsa be az időt:

- Nyomja meg az **Start/Stop (Indítás/Megállítás)**: ▶ / ■ gombot a háttérvilágítás bekapcsolásához.
- Nyomja meg az **Start/Stop (Indítás/Megállítás)**: ▶ / ■ gombot a növekvő számlálás elindításához. A növekvő számlálás alatt a kijelző óra/perc és perc/másodperc formátumban mutatja az időt.
- Nyomja meg az **Start/Stop (Indítás/Megállítás)**: ▶ / ■ gombot kétszer az időzítő leállításához. A növekvő számlálás 99 óra múlva leáll **(4)**, 59 perc **(5)**.

Automatikus kikapcsolás:

- Az elem élettartamával történő takarékoskodás érdekében a háttérvilágítás 10 másodperc múlva kikapcsol. Az időzítő 10 perc inaktivitás után teljesen kikapcsol.

Megjegyzés: Ha az időzítőt olyan környezetben használja, ahol elektrosztatikus kisülések vannak (sztatikus elektromosság), akkor az időbeállítás elveszhet. Ha ez történik, állítsa vissza az időzítőt.

Elem behelyezés:

- Használjon Phillips csavarhúzót az időzítő hátsó részén található elemtartó kinyitásához **(6)** és fordítsa a csavarokat az óramutató járásával megegyező irányba.
- Távolítsa el az elemfedelet az időzítő hátsó részén **(7).**
- Cserélje ki az AA elemeket **(8).**
- Tegye vissza az elemfedelet.
- Zárja le az elemfedelet a Phillips csavarhúzónak a csavarok óramutató járásával ellentétes irányban történő meghúzásával.
- Az elemek behelyezése után, (**00**00) megjelenik az LCD képernyőn.

Karbantartás:

- Az időzítőt ne tisztítsa csiszoló vagy maró anyaggal. Ez megkarcolhatja vagy a korrodálhatja az elektronikus áramköröket.
- Ne tegye ki az időzítőt túlzott mértékű erőnek, ütésnek, pornak, és ne tegye ki túlzott mértékű hőmérsékletnek vagy páratartalomnak. Ebben az esetben az meghibásodáshoz, rövidebb elektronikus élettartamhoz, elemkárosodáshoz vagy torzult alkatrészekhez vezethet.
- Ne változtasson az időzítő belső alkatrészein. Ezzel érvényteleníti az időzítő jótállását és szükségtelen károkat okozhat az elemben és a belső részekben.
- Ne tegye ki az időzítőt túlzott mértékű napsütésnek vagy esőnek.
- Az időzítőt ne merítse vízbe.

A legjobb teljesítmény érdekében, ha nincs használatban, ajánlatos az időzítőt zárt térbe vinni.

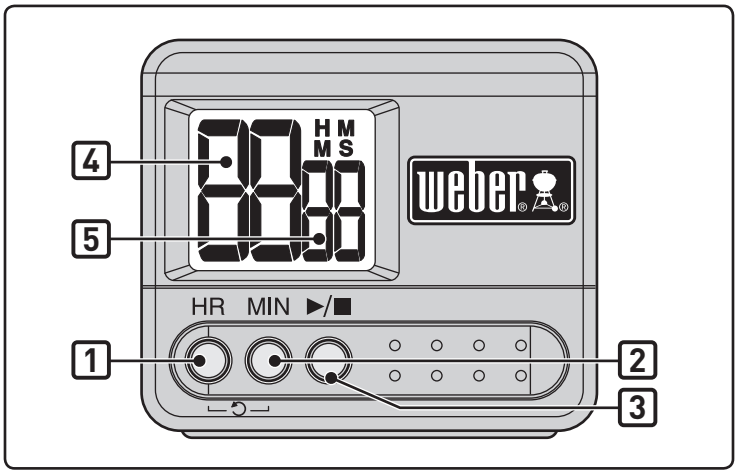

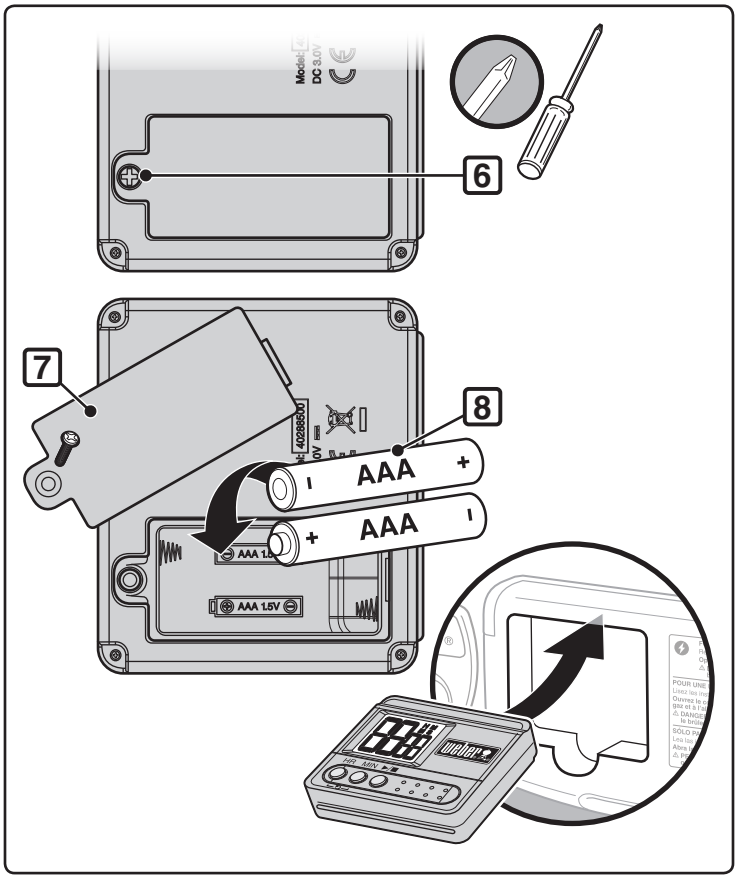

HIBAELHÁRÍTÁS

HU

PROBLEM	CHECK	CURE
Az égőfej sárga vagy narancssárga lánggal ég, és ehhez gázszag társul.	Ellenőrizze az égőfejet, hogy nincs-e szennyeződés.	Tisztítsa meg az égőfejet. (Lásd a "Karbantartás" című részt)
Az égőfej nem ég, vagy kis lánggal ég.	Kevés gáz van a palackban, vagy üres a palack?	Töltse fel az LP palackot.
	Megtörött vagy megcsavarodott a gáztömlő?	Egyenesítse ki a tömlőt.
	Meg lehet gyufával gyújtani az égőfejet?	Ha gyufával be lehet gyújtani az égőfejet, ellenőrizze a begyújtó rendszert.
	Megfelelően rögzítve van az égőfej cső és tömlő csatlakozás?	Csatlakoztassa a gáztömlőt az égőfej vezetékhez a hozzá tartozó fém rögzítőkapoccsal. ⚠ **VESZÉLY: Ne használja a gáz begyújtási funkciót, ha a rögzítőkapocs hiányzik. A hiányzó rögzítőkapocs súlyos sérülést vagy halált, és a tárgyak károsodását okozhatja.** A rögzítőkapocs cseréjéért lépjen kapcsolatba az Ügyfélszolgálattal.
Az égőfej lángképe nem megfelelő.	Tiszta az égőfej?	Tisztítsa meg az égőfejet. (Lásd a "Karbantartás" című részt)
A gyújtófej nem gyúl be amikor lenyomja a gyújtógombot.	Ellenőrizze az égőfejek gázellátását az égőfejek gyufával való begyújtásával. Lásd a "KÉZI BEGYÚJTÁS" részt.	Ha gyufával sikerül begyújtania, akkor a gond a gyújtórendszerben van. Lásd az "ELEKTROMOS GYÚJTÓRENDSZER MŰKÖDÉSE" részt.
	Új elem van behelyezve?	Ellenőrizze, hogy az elem jó állapotban van és megfelelően van-e behelyezve. Lásd az "ELEKTROMOS GYÚJTÁS ELLENŐRZÉSE" részt.
	Az összes vezeték megfelelően csatlakozik a gyújtómodullhoz?	Ellenőrizze, hogy a vezetékek megfelelően illeszkednek a gyújtódoboz érintkezőihez. Lásd az "ELEKTROMOS GYÚJTÓRENDSZER MŰKÖDÉSE" részt.
	Rajta van a műanyag csomagolás az új elemen?	Távolítsa el a műanyag csomagolást.
Az időzítő nem működik.	Új elem van behelyezve?	Ellenőrizze, hogy az elem jó állapotban van és megfelelően van-e behelyezve. Lásd az "IDŐZÍTŐ MŰKÖDÉSE"részt.
A fedél belseje úgy tűnik, mintha "mállana." (A festékmálláshoz hasonlóan.)	A rásült, megszenesedett zsírt látja mállani. **EZ NEM HIBA.**	Tisztítsa meg alaposan. (Lásd a "Tisztítás" című részt)

Ha a problémák nem oldhatók meg a felsorolt módszerekkel, forduljon a helyi vevőszolgálati képviselőhöz a weboldalon lévő elérhetőségi adatok alapján. Jelentkezzen be a www.weber.com® oldalra.

KARBANTARTÁS

Ha hosszabb ideig nem használta a készüléket, javasoljuk, hogy biztonsága érdekében végezze el a következő karbantartási eljárásokat.

- Minden grillezés előtt ellenőrizze a tömlőt, hogy nem repedt vagy sérült-e. Ha bármilyen sérülést talál a tömlőn, ne használja a grillsütőt. Csak a Weber® által jóváhagyott tömlővel cserélje ki. **Forduljon a helyi vevőszolgálati képviselőhöz; az elérhetőségek a weboldalon találhatók. Jelentkezzen be a www.weber.com® oldalra.**

⚠ VIGYÁZAT: Ha a grillsütő gáztömlője sérült vagy szivárog, ne használja a grillsütőt.

- Ellenőrizze az égőfej helyes lángképét (lásd az "Égőfej lángképe" részt). Ha szükséges, tisztítsa meg az ebben a részben leírt eljárás szerint.
- Ellenőrizze a szivárgást a gázcsatlakozásokon (lásd a "Gázszivárgás ellenőrzése" részt).

IDŐSZAKOS TISZTÍTÁS

A hamu eltávolításához a teknőből, mozdítsa a szabályzórudat **(1)** egyik oldalról a másikra, hogy a légelzáró lemezei a hamut a teknő nyílásaiba, majd a hamufogóba tolják.

⚠ VIGYÁZAT: Tisztítás előtt ellenőrizze, hogy az égőfej KI van kapcsolva és a grillsütő lehűlt.

Ne tágítsa ki az égőfej nyílásait tisztításkor!

Az égőfej tisztítása:

- Súrolja meg az égőfej cső **(2)** és az égőfej mélyedés **(3)** felületeit egy drótkefével.

⚠ VIGYÁZAT: Ne tágítsa ki az égőfej mélyedést vagy a gáznyílást tisztításkor.

Az üst tisztítása:

- Törölje le a még meleg fedél belsejét papírtörlővel, hogy ne rakódjon le a zsír.
- A külső felületeken használjon meleg szappanos vizet és öblítse le alaposan tiszta vízzel.

Alaposabb tisztításhoz (évente egyszer)**:**

A) A szén teljes kioltása után távolítsa el a hamut.
B) Vegye ki a rostélyokat és Char-Baskets™ kosarakat.
C) Törölje ki papírtörlővel. Mossa le enyhe mosószeres vízzel. Öblítse ki tiszta vízzel és törölje szárazra.

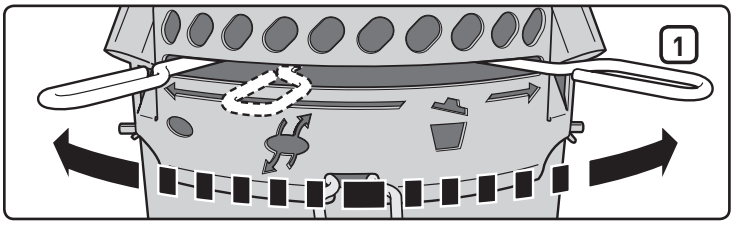

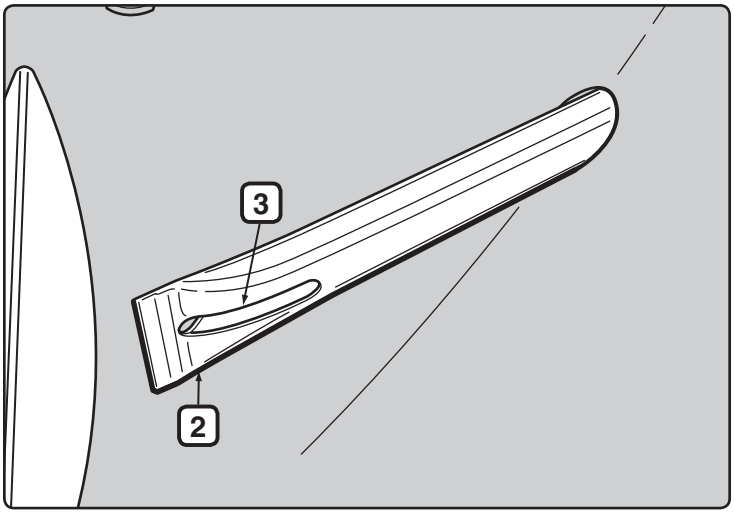

TÁROLÁS

- Ha a Performer® grillsütőt házon belül tárolja, a gázellátást le kell választani és az LP palackot az épületen kívül, jól szellőző helyen kell elhelyezni.
- Az LP palackokat szabadtéren, jól szellőző helyen, gyermekektől távol tárolja, tilos épületben, garázsban vagy más zárt helyen tárolni.
- Ha hosszabb ideig tárolja és/vagy nem használja, használat előtt a grillsütőn ellenőrizni kell a gázszivárgást és az égőfej csövének eltömődését (lásd a "Karbantartás" részt).
- Ellenőrizze, hogy a tartály, tömlő és égőfej egységek körüli területeken nincs hulladék, ami elzárhatja a gáz vagy levegő áramlását.

ROVAROK

Az Performer® grillsütője, mint bármely gázzal működő kültéri berendezés, vonzza a pókokat és más rovarokat. Ezek beköltözhetnek az égőfej csövének csatlakozásaiba **(1)** és a gáz visszafolyását okozhatják.

Ez tüzet okozhat az égőfejben vagy a mellett, az edénypanel alatt. Ennek következtében a grillsütő súlyosan károsodhat, ami veszélyezteti a biztonságos működést.

Nyomatékosan ajánljuk az égőfej évente legalább egyszeri ellenőrzését és tisztítását, illetve minden olyan alkalommal, ha a következőket tapasztalja:

A) Gázszag és ezzel egyidejűleg az égőfej lángnyelvei sárgának és lomhának tűnnek.
B) Az égőfejben pattogó hang hallható.

⚠ VESZÉLY

Ha nem korrigálja a tüneteket, az tüzet okozhat, ami súlyos sérülést vagy halált, illetve anyagi kárt eredményezhet.

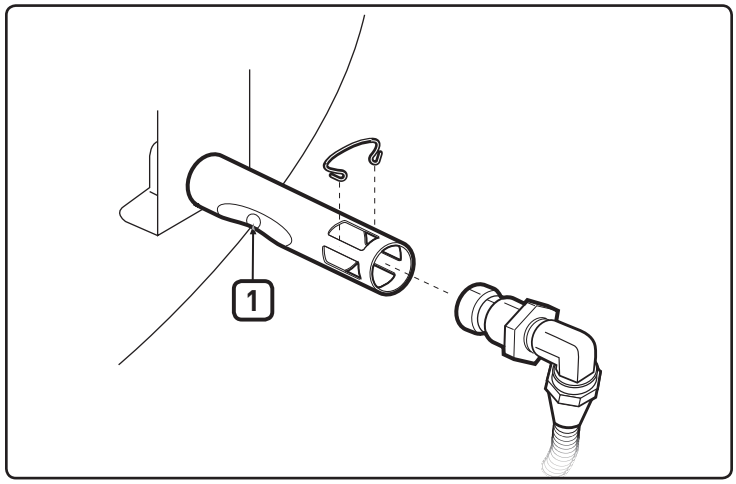

AZ ÉGŐFEJ ELLENŐRZÉSE ÉS TISZTÍTÁSA

A) Kapcsolja ki (OFF) a grillbegyújtót.
B) Távolítsa el a CharBin™ tárolótartályt.
C) Vegye le a nyíláskapcsot **(2)** és tömlő csatlakozást **(3)** az égőfej csőről.
D) Egy kézilámpával világítson be az égőfejbe.
E) Tisztítsa meg az égőfejek belsejét a gyufatartóval (tartozék).
A gyufatartó segítségével tisztítsa meg a légelzáró területét, a csatlakozórészeket és az égőfej mélyedéseket **(4)** az edény belsejében. Az égőfej tisztító eszköz behelyezésekor vigyázzon, hogy ne sérüljön a gyújtóelektróda **(5)**.
F) Ellenőrizze újra a zseblámpával az eltömődéseket.
G) Ha szükséges, a tömlőcsatlakozás felületét megtisztíthatja egy drótkefével. A nyílást **(6)** egy kisebb tűvel tisztíthatja meg.

⚠ VIGYÁZAT: Ne tágítsa ki a nyílást tisztításkor!

H) Szerelje vissza a B és C lépések fordított sorrendjében.

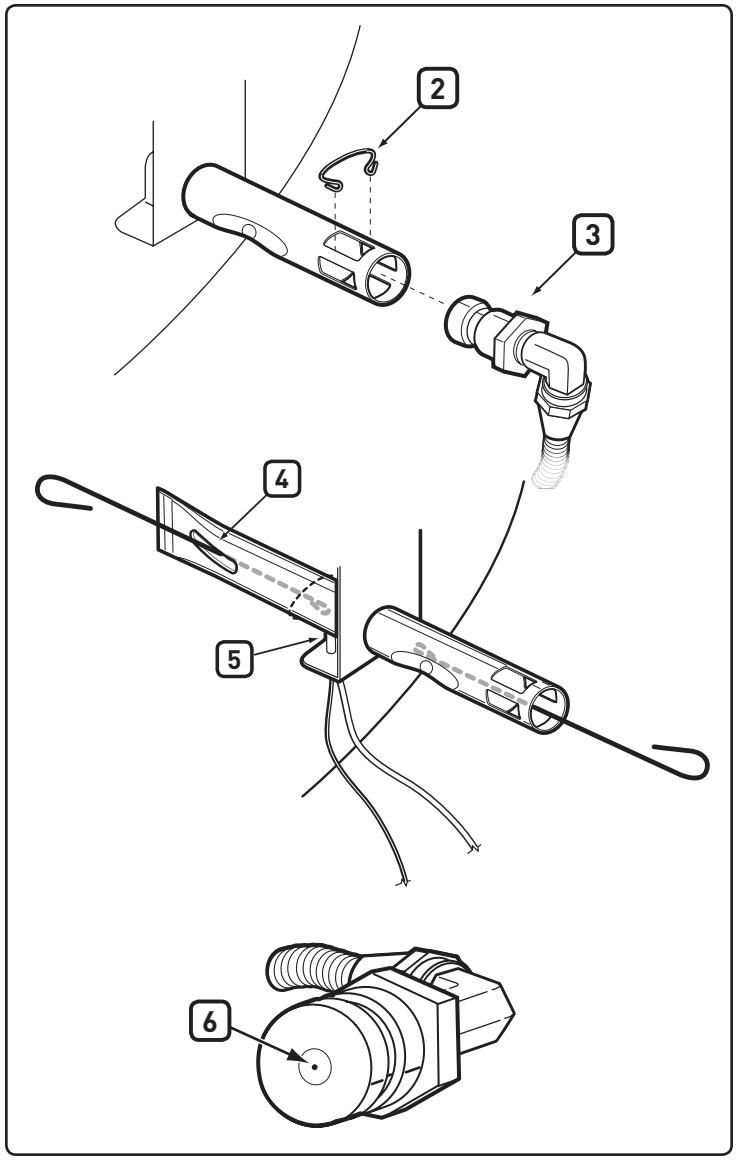

IDŐSZAKOS GYORSTISZTÍTÁS

Azt ajánljuk, hogy az égőfej nyílások külsejét rendszeresen tisztítsa meg egy drótkefével és tisztítsa ki az égőfejet a tartozék gyufatartó segítségével, a szellőzőnyíláson keresztül.

Ehhez keresse meg az égőfej üzemanyag szellőzőket **(1)** a teknőtartó alatt és dugja be az eszközt a szellőzőkbe, majd forgassa meg. Vigyázzon, hogy a gyufatartó behelyezésekor ne sérüljön meg a gyújtóelektróda.

⚠ **VIGYÁZAT: A tisztítási eljárást a tavaszi és nyári hónapokban gyakrabban kell elvégezni.**

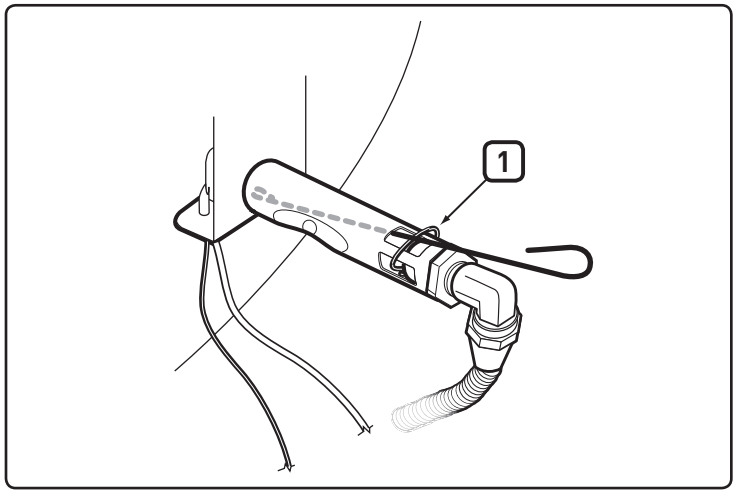

ELEKTROMOS GYÚJTÁS ELLENŐRZÉSE

Ha az Elektromos gyújtórendszer nem működik, ellenőrizze a gázellátást, majd próbálja meg gyufával begyújtani az égőfejeket. Lásd a "KÉZI BEGYÚJTÁS" részt. Ha gyufával sikerül begyújtani, a gond az elektromos gyújtórendszerben van.

⚠ **FIGYELMEZTETÉS: A gázszabályozó és ellátó szelepnek OFF (KI) pozícióban kell lennie.**

- Ellenőrizze, hogy az AAA elemek (csak alkáli) jó állapotban vannak és helyesen vannak-e behelyezve **(1)**. Egyes elemek műanyag csomagolással vannak ellátva. Ezt a műanyagot el kell távolítani. Ne tévessze össze ezt a műanyagot az elem címkéjével.
- Ellenőrizze, hogy a fehér **(2)** és fekete **(3)** gyújtóvezetékek megfelelően csatlakoznak-e.
- Ellenőrizze, hogy az elekromos gyújtógomb megfelelően működik, azaz látszik-e szikra az égőfejnél.
- Ellenőrizze, hogy a gyújtófej megfelelően illeszkedik a keretbe. Húzza meg ha szükséges; a helyes eljárást lásd a "Telepítés" részben.

Cserélje ki az elemet, ha szükséges

Csak AAA alkáli elemet használjon.

Ha az elektromos gyújtórendszerrel nem sikerül begyújtania, lépjen kapcsolatba a helyi ügyfélszolgálati képviselettel a weboldalon található elérhetőségeken. Jelentkezzen be a www.weber.com® oldalra.

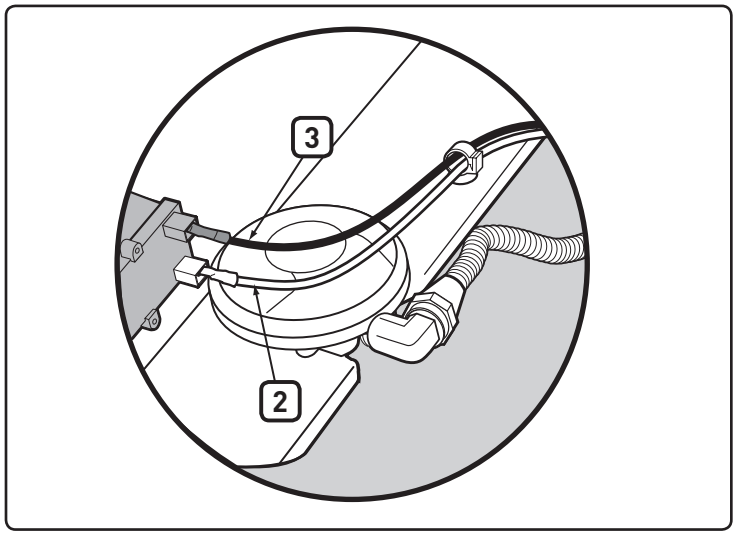

ÉGŐFEJ LÁNGJÁNAK ELLENŐRZÉSE

Az égőfejet gyárilag beállították a megfelelő levegő-gáz keverékre. A lángnak megfelelő működés esetén sárga végűnek **(4)** kell lennie a végén, kék színűnek a közepén **(5)**, és világos kéknek az égőcsőnél **(6)**. Ha a láng nem az ábrának megfelelően néz ki, vagy "pattogó" hangot hall, végezze el az égőfej tisztítási eljárást.

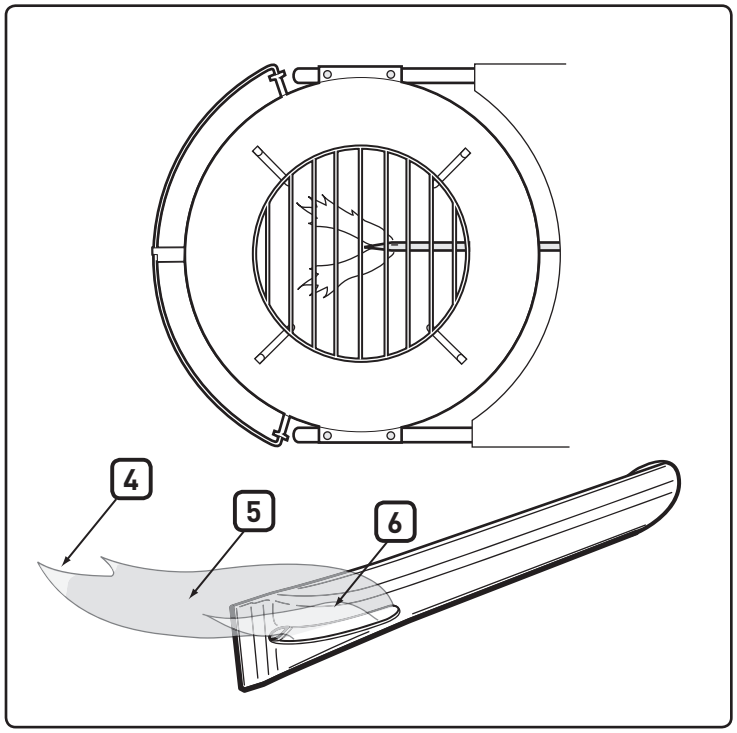

⚠ **FIGYELEM! A termékbiztonsági vizsgálatot és a tanúsítványt csak egy adott országra vonatkozóan végezték el, illetve bocsátották ki. Az ország megnevezése a kereten kívül található.**

Ezek az alkatrészek gázt tartalmazó vagy gázt égető részegységek. A Weber-Stephen Products LLC termékek eredeti cserealkatrészeivel kapcsolatban a Weber-Stephen Products LLC vevőszolgálati osztályától kérhet tájékoztatást.

⚠ **FIGYELMEZTETÉS: Ne kíséreljen meg javítást végezni a gázt tartalmazó vagy gázt égető szerkezeti egységeken anélkül, hogy a Weber-Stephen Products LLC vevőszolgálati osztályához fordulna. Ha nem veszi figyelembe a termékkel kapcsolatos figyelmeztetéseket, a tevékenysége tüzet vagy robbanást okozhat, ami súlyos sérülést vagy halált, illetve anyagi kárt eredményezhet.**

Ez az ábra azt jelzi, hogy a termék nem kezelhető együtt a háztartási hulladékkal. A termék megfelelő európai hulladékkezelési eljárásaival kapcsolatban látogasson el a www.weber.com, és forduljon az országa esetében feltüntetett importőrhöz. Amennyiben Ön nem rendelkezik internet kapcsolattal, az importőr nevét, címét és telefonszámát a kereskedőtől tudhatja meg.

Amikor úgy dönt, hogy kidobja vagy leselejtezi a grillsütőt, az elektromos szerkezeti elemeket (pl. nyársforgató motort, az elemeket, a gyújtómodult, a fogantyúk lámpáit) az elektromos és elektronikus berendezések hulladékairól szóló (WEEE) irányelvvel összhangban kell eltávolítania és ártalmatlanítania. Ezeket a grillsütőtől külön kell ártalmatlanítani.

WEBER-STEPHEN PRODUCTS LLC
www.weber.com®

© 2014 Designed and engineered by Weber-Stephen Products LLC,
200 East Daniels Road, Palatine, Illinois 60067 U.S.A.

PERFORMER® DELUXE

Vlasnički priručnik za roštilj na ugljen

Prije upotrebe roštilja pročitajte Priručnik za vlasnika.

AÐ SETJA SAMAN - Pg 7

IS

ÞAÐ VERÐUR AÐ LESA ÞESSA HANDBÓK ÁÐUR EN GASGRILLIÐ ER NOTAÐ

⚠ HÆTTA

Ef þú finnur lykt af gasi:

1. **Lokið fyrir gasið til grillsins.**
2. **Slökkvið á öllum logum.**
3. **Opnið lokið.**
4. **Ef að gaslyktin hverfur ekki skal fara frá grillinu og hringja strax í gasbirginn eða slökkvilið.**

Gasleki getur komið af stað eldi eða sprengingu og getur leitt til slysa, dauða eða skemmda á eignum.

⚠ VIÐVÖRUN:

1. **Geymið ekki eða notið bensín eða aðrar eldfimar gufur og vökva í nánd við þetta eða önnur grill.**
2. **Gashylki sem er ekki í notkun ætti ekki að vera geymt í nánd við þetta eða önnur grill.**

⚠ VIÐVÖRUN: Áður en grillið er tekið skal fara eftir leiðbeiningum um leit að gasleka í þessari handbók. Þetta skal gera jafnvel þó að seljandinn hafi sett grillið saman.

⚠ VIÐVÖRUN: Reynið ekki að kveikja á Weber® gasgrillinu án þess að lesa fyrst leiðbeiningarnar "Að kveikja á gasgrillinu" í þessari handbók.

UPPLÝSINGAR FYRIR ÞANN SEM SETUR SAMAN:
Þessi handbók verður að vera hjá eiganda, sem ætti að geyma hana til notkunar síðar meir.

AÐEINS FYRIR NOTKUN UTANDYRA.

CE :048BN-0014
ID: 0845

OPASNOSTI I UPOZORENJA

EF ÞESSUM YFIRLÝSINGUM VARÐANDI HÆTTU, VIÐVÖRUN OG VARÚÐ ER EKKI SINNT GETUR ÞAÐ LEITT TIL ALVARLEGS LÍKAMSTJÓNS EÐA DAUÐSFALLS, EÐA ELDSVOÐA EÐA SPRENGINGAR SEM LEIÐIR TIL EIGNATJÓNS.

⚠ ÖRYGGISTÁKN (⚠) tilkynna ykkur um mikilvægar ÖRYGGISUPPLÝSINGAR.
⚠ Orð eins og HÆTTA, VIÐVÖRUN eða VARÚÐ eru notuð með ÖRYGGISTÁKNINU.
⚠ HÆTTA tilgreinir alvarlegustu hættuna.
⚠ Vinsamlegast lesið allar öryggisupplýsingarnar sem finna má í þessari eigendahandbók áður en grillið er notað.

⚠ HÆTTA

⚠ Notið ekki grillið undir brennanlegu efni sem er fyrir ofan það.
⚠ Röng samsetning grillsins getur reynst hættuleg. Vinsamlegast fylgið samsetningarleiðbeiningunum í þessari handbók. Notið ekki grillið nema allir hlutir séu á sínum stað. Tryggið að öskuhólfið sé fest á réttan máta við fæturna undir skálinni á grillinu, eða að afkastamikla öskuhólfið sé á sínum stað, áður en kveikt er upp í grillinu.
⚠ Brennanleg efni ættu aldrei að vera í innan við 60 cm fjarlægð frá toppi, botni, bakhlið eða hliðum grillsins.
⚠ Hallið ykkur aldrei yfir grillið þegar kveikt er á gasbrennaranum.
⚠ Notið ekki grillið í miklum vindi.
⚠ Notið ekki grillið ef að gasleki er til staðar.
⚠ Notið ekki loga til að athuga hvort leki sé til staðar.
⚠ Ef að slokknar á brennaranum við notkun skal skrúfa fyrir lokann á kútinum. Takið lokið af og bíðið í fimm mínútur áður en kveikt er upp í grillinu aftur með því að nota leiðbeiningarnar sem finna má í þessari handbók.
⚠ Reynið ekki að aftengja þrýstijafnarann frá kútinum eða annan gasbúnað á meðan grillið er í notkun.
⚠ Notið aðeins þrýstijafnara fyrir própangas sem fylgir grillinu.

⚠ VIÐVÖRUN

⚠ Fylgið leiðbeiningum varðandi tengingu á þrýstijafnara fyrir ykkar tegund af gasgrilli.
⚠ Geymið ekki auka einnota própankút eða kút sem aftengdur hefur verið undir eða nálægt grillinu.
⚠ Hafið grillið á traustu og jöfnu undirlagi á öllum stundum, í burtu frá brennanlegu efni.
⚠ Setjið ekki yfirbreiðslu grillsins eða aðra eldfima hluti í geymsluna undir grillinu.
⚠ Takið ávallt lokið af áður en kveikt er upp í gasbrennaranum, hvort sem slíkt er gert með höndunum eða með kveikibúnaðinum. Lokið má EKKI vera á fyrr en kveikt hefur verið að fullu í kolunum.
⚠ Notið viðeigandi grillahöld með löngum og hitaþolnum handföngum.
⚠ Sumar tegundir kunna að innihalda Tuck-Away™ lokahaldarann. Tuck-Away™ lokahaldarinn er notaður til að geyma lokið á meðan litið er á matinn eða honum er snúið við. Notið ekki Tuck-Away™ lokahaldarann sem handfang til að lyfta eða hreyfa grillið. Setjið ekki heitt lok á tréverk eða gras. Hengið ekki lokið á handfangið á skálinni.
⚠ Meðhöndlið og geymið heita rafræsa gætilega.
⚠ Haldið rafmagnsvírum og rafmagnssnúrum fjarri heitu yfirborði grillsins og fjarri svæðum sem mikið er gengið um.
⚠ Eftir ákveðið tímabil í geymslu og/eða engri notkun skal tryggja að enginn gasleki sé til staðar eða fyrirstaða á brennaranum áður en grillið er notað. Sjá leiðbeiningar í þessari handbók varðandi réttar aðferðir.
⚠ Umbreyting eða tilraun til notkunar á jarðgasi í þessu grilli er hættuleg og mun ógilda ábyrgðina.
⚠ Beyglaður eða ryðgaður einnota própankútur kann að reynast hættulegur og ætti að vera yfirfarinn af birgðasala þínum. Notið ekki einnota própankút sem hefur að bera skemmdan loka.
⚠ Þó að einnota própankúturinn kunni að virðast tómur getur hann enn innihaldið gas. Einnota própankútinn ætti að flytja og geyma á viðeigandi máta.
⚠ Ef þú sérð, finnur lyktina af eða heyrir í gasi koma úr einnota própankútnum:
1. **Farðu í burtu frá einnota própankútnum.**
2. **Reynið ekki að leysa úr vandanum.**
3. **Hringið í slökkviliðið.**

⚠ VARÚÐ

⚠ Ef skálin er fóðruð með álpappír hindrar það loftflæðið. Notið í staðinn söfnunarskál til að fanga feiti og safa úr kjötinu þegar eldað er með óbeinni aðferð.
⚠ Ef notaðir eru beittir hlutir til að þrífa eldristina eða fjarlægja ösku mun það skemma áferðina.
⚠ Ef notaður er fægilögur á eldristina eða á grillið sjálft mun það skemma áferðina.
⚠ Grillið ætti reglulega að þrífa vandlega.

Þakka þér fyrir að kaupa vöru frá WEBER®. Weber-Stephen Products LLC, 200 East Daniels Road, Palatine, Illinois 60067-6266 („Weber") er stolt af því að bjóða upp á öruggar, endingargóðar og áreiðanlegar vörur.

Þú færð þessa viðbótarábyrgð Weber án endurgjalds. Hún inniheldur upplýsingar sem þú þarft að hafa til að láta gera við WEBER® vöruna ef svo ólíklega vill til að hún bilar eða reynist gölluð.

Þegar vara er gölluð hefur neytandinn hefur ýmis réttindi sem kveðið er á um í viðeigandi lögum. Á meðal slíkra réttinda eru viðbótarvinna, ný vara, lækkun á kaupverði og endurgjald. Til dæmis myndi tveggja ára lögbundin ábyrgð taka gildi frá afhendingu vörunnar í Evrópusambandinu. Þetta ábyrgðarákvæði hefur ekki áhrif á slíka lögbundna ábyrgð og lögbundin réttindi. Þvert á móti veitir þessi ábyrgð eigandanum viðbótarréttindi sem eru óháð lögbundinni ábyrgð.

VIÐBÓTARÁBYRGÐ WEBER

Weber veitir kaupanda WEBER® vörunnar (eða, ef um gjöf eða kynningu er að ræða, þeim sem varan var gefin eða keypt handa vegna kynningar) ábyrgð fyrir því að WEBER® sé gallalaus hvað varðar efni og handbragð á því tímabili eða þeim tímabilum sem tilgreind eru hér á eftir þegar hún hefur verið sett saman og notuð samkvæmt meðfylgjandi handbók. (Ath.: Ef WEBER® handbókin týnist má nálgast nýja á www.weber.is eða útgáfu vefsvæðisins fyrir annað land, ef svo á við.) Við venjulega notkun og venjulegt viðhald á heimili einnar fjölskyldu samþykkir Weber, innan ramma þessarar ábyrgðar, að gera við eða skipta um gallaða hluta innan viðkomandi tímabila og í samræmi við þær takmarkanir og undantekningar sem getið er á um hér á eftir. AÐ ÞVÍ MARKI SEM GILDANDI LÖG LEYFA GILDIR TAKMARKAÐA ÁBYRGÐIN AÐEINS FYRIR UPPHAFLEGAN KAUPANDA OG EKKI ER HÆGT AÐ FRAMSELJA HANA TIL SÍÐARI EIGENDA NEMA UM GJÖF EÐA KYNNINGU SÉ AÐ RÆÐA EINS OG ÁÐUR VAR TEKIÐ FRAM.

ÁBYRGÐIR EIGANDA SAMKVÆMT ÞESSARI ÁBYRGÐ

Til að tryggja að engin vandamál komi upp í tengslum við ábyrgðina er mikilvægt (en ekki nauðsynlegt) að skrá WEBER® vöruna á www.weber.is eða útgáfu vefsvæðisins fyrir annað land, ef svo á við. Einnig skal geyma upphaflega sölukvittun og/eða -reikning. Skráning WEBER® vörunnar staðfestir ábyrgðina og kemur á beinu sambandi á milli þín og Weber til að við getum haft samband við þig ef á þarf að halda.

Ofangreind ábyrgð gildir aðeins ef umhirða eigandans á WEBER® vörunni er ásættanleg, þ.e. í samræmi við allar leiðbeiningar um samsetningu, notkun og fyrirbyggjandi viðhald sem settar eru fram í handbókinni sem fylgir með, nema eigandinn geti fært sönnur á að gallinn eða bilunin tengist því ekki að ofangreindar skyldur hafi ekki verið uppfylltar. Ef þú býrð nálægt strönd eða varan er notuð nærri sundlaug felur viðhaldið í sér að þvo og skola yfirborð vörunnar samkvæmt leiðbeiningum í handbókinni sem fylgir með.

ÁBYRGÐARFERLI / ÚTILOKUN ÁBYRGÐAR

Ef þú telur hluta í þinni eigu falla undir þessa ábyrgð skaltu hafa samband við þjónustuver Weber með því að nota samskiptaupplýsingarnar sem finna má á vefsvæði okkar (www.weber.is eða útgáfu vefsvæðisins fyrir annað land, ef svo á við). Eftir að hafa rannsakað málið mun Weber gera við eða skipta um (að eigin vali) gallaðan hluta sem fellur undir þessa ábyrgð. Ef ekki er hægt að gera við eða skipta um hluta getur Weber ákveðið (að eigin vali) að skipta viðkomandi grilli út fyrir nýtt grill sem hefur sama eða hærra verð. Weber kann að biðja þig um að skila hlutum til að þá megi skoða og í því tilfelli verða sendingargjöld greidd fyrir fram.

Þessi ÁBYRGÐ fellur úr gildi ef skemmdir, versnandi ástand, aflitun og/eða ryð, sem ekki er á ábyrgð Weber, er fyrir hendi vegna:

- Misnotkunar, rangrar notkunar, breytinga, misbeitingar, skemmdarverka, vanrækslu, rangrar samsetningar eða uppsetningar og vöntunar á eðlilegu og reglulegu viðhaldi;
- skordýra (svo sem köngulóa) og nagdýra (svo sem íkorna), þ. á m. en án þess að takmarkast við tjón á brennararörum og/eða gasslöngum;
- snertingar við salt loft eða klór í gegnum efni sem innihalda klór, svo sem nærri sundlaugum og heitum pottum;
- slæmra veðurskilyrða, svo sem hagléls, fellibylja, jarðskjálfta, skjálftaflóðbylgna, flóða, hvirfilbylja eða óveðurs.

Notkun og/eða uppsetning hluta á WEBER® vörunni sem ekki eru vottaðir Weber hlutar mun ógilda þessa takmörkuðu ábyrgð og hvers kyns tjón af þeim völdum fellur hér með ekki undir þessa ábyrgð. Breyting á gasgrilli sem ekki er heimiluð af Weber og framkvæmd af vottuðum þjónustuaðila Weber mun ógilda þessa ábyrgð.

ÁBYRGÐARTÍMABIL FYRIR VÖRUR

Skál, lok og miðjuhringur:
10 ár án ryðs eða bruna í gegn

One-Touch™ hreinsikerfi:
5 ár án ryðs eða bruna í gegn

Hlutar úr plasti:
5 ár fyrir utan fölnun eða aflitun

Allir aðrir hlutar:
2 ár

FYRIRVARAR

AÐ UNDANSKILINNI ÁBYRGÐINNI OG FYRIRVARANUM SEM LÝST ER Í ÞESSARI ÁBYRGÐARYFIRLÝSINGU ER ENGIN FREKARI ÁBYRGÐ EÐA YFIRLÝSING UM BÓTAÁBYRGÐ GEFIN HÉR SEM GENGUR LENGRA EN SÚ LÖGBUNDNA BÓTAÁBYRGÐ SEM GILDIR UM WEBER. NÚGILDANDI ÁBYRGÐARYFIRLÝSING TAKMARKAR EKKI HELDUR EÐA ÚTILOKAR AÐSTÆÐUR EÐA KRÖFUR ÞAR WEBER BER SKYLDUÁBYRGÐ SAMKVÆMT LÖGUM.

ENGIN ÁBYRGÐ SKAL GILDA EFTIR AÐ GILDISTÍMA ÞESSARAR ÁBYRGÐAR LÝKUR. ENGIN ÖNNUR ÁBYRGÐ ANNARS AÐILA, S.S. UMBOÐSAÐILA EÐA SÖLUAÐILA, Á NOKKURRI VÖRU (SVO SEM „AUKIN ÁBYRGÐ"), SKAL VERA BINDANDI FYRIR WEBER. EINA ÚRRÆÐIÐ UNDIR ÞESSARI ÁBYRGÐ ER AÐ GERA VIÐ EÐA SKIPTA ÚT HLUTA EÐA VÖRU.

ÞESSI VIÐBÓTARÁBYRGÐ SKAL ALDREI GEFA RÉTT Á BÓTUM SEM ERU HÆRRI EN SEM NEMUR KAUPVERÐI WEBER® VÖRUNNAR SEM VAR SELD.

ÞÚ TEKUR Á ÞIG ÁHÆTTU OG BÓTASKYLDU VEGNA TJÓNS, TAPS EÐA MEIÐSLA Á ÞÉR OG EIGNUM ÞÍNUM OG/EÐA ÖÐRUM OG EIGNUM ÞEIRRA VEGNA RANGRAR NOTKUNAR EÐA MISBEITINGAR Á VÖRUNNI EÐA VEGNA ÞESS AÐ LEIÐBEININGUNUM SEM WEBER VEITIR Í MEÐFYLGJANDI HANDBÓK VAR EKKI FYLGT.

ÁBYRGÐ HLUTA OG FYLGIHLUTA SEM VEITTIR ERU Í STAÐINN FYRIR ELDRI HLUTA SAMKVÆMT ÞESSARI ÁBYRGÐ NÆR AÐEINS AÐ UPPHÆÐ OFANGREINDRA ÁBYRGÐARTÍMABILA.

ÞESSI ÁBYRGÐ GILDIR AÐEINS FYRIR NOTKUN Á HEIMILI EINNAR FJÖLSKYLDU EN EKKI FYRIR WEBER GRILL SEM NOTUÐ ERU Í VIÐSKIPTALEGUM TILGANGI, Í SAMEIGN EÐA ÁSAMT ÖÐRUM GRILLUM, SVO SEM Á VEITINGASTÖÐUM, HÓTELUM, DVALARSTÖÐUM EÐA LEIGUHÚSNÆÐI.

WEBER KANN AÐ BREYTA HÖNNUN VARA SINNA ÖÐRU HVORU. EKKERT Í ÞESSARI ÁBYRGÐ SKAL TELJAST SKYLDA WEBER TIL AÐ INNLEIÐA SLÍKAR BREYTINGAR INN Í ÞÆR VÖRUR SEM ÞAÐ HEFUR ÁÐUR FRAMLEITT OG SLÍKAR BREYTINGAR SKULU EKKI TELJAST VERA VIÐURKENNING Á ÞVÍ AÐ FYRRI HÖNNUN HAFI INNIHALDIÐ GALLA.

GASSLANGA, ÞRÝSTIJAFNARI OG VENTILL

⚠ **MIKILVÆG TILKYNNING: Við mælum með því að þú skiptir um gasslöngu á Weber grillinu þínu á 5 ára fresti. Sum lönd geta haft kröfur um það að skipt sé um gasslöngu á minna en 5 ára fresti, ef svo er, þá eru kröfur landsins sem hafa forgang.**

Fyrir nýja gasslöngu, þrýstijafnara og ventil, hafðu samband við söluaðila sem er í nágrenni við þig með því að nota þær upplýsingar sem koma fyrir á vefsíðunni okkar. Farið á www.weber.com®.

LAND	GASTEGUNDIR OG ÞRÝSTINGUR
Danmörk, Svíþjóð, Noregur, Finnland, England, Holland, Bretland, Frakkland, Spánn, Portúgal, Belgía, Írland, Grikkland, Lúxemborg, Ítalía, Þýskaland, Austurríki	**$I_{3B/P}$ - 29 mbör**

ORKUNOTKUN		
Kveikt á brennara. Hámark		
Própan-/bútan-blanda	**kW**	**g/h**
	2,6	192

EKSPANDIRANI PRIKAZ

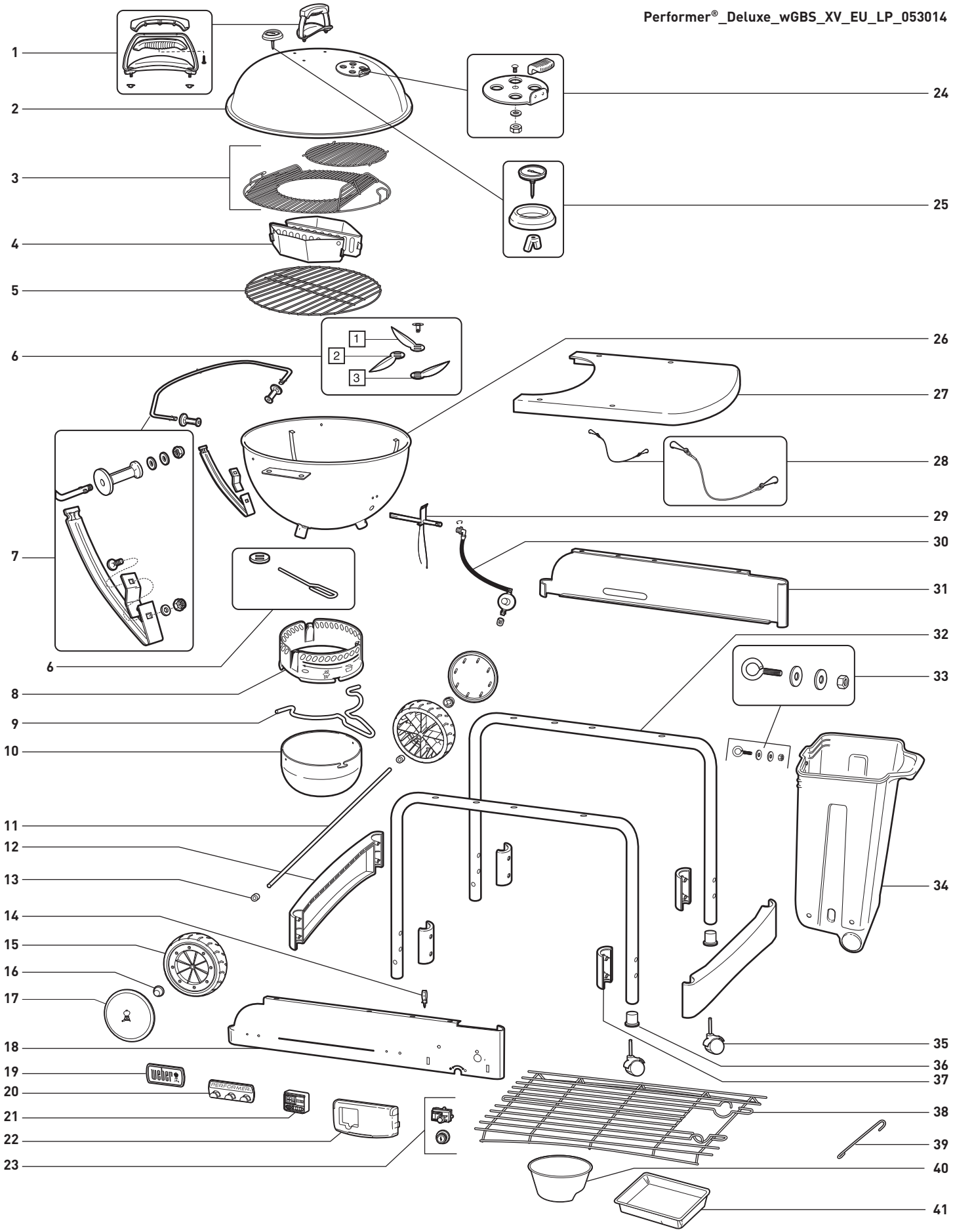

POPIS EKSPANDIRANOG PRIKAZA

1. Samsetning handfangs á loki
2. Lok
3. GBS™ eldunarrist
4. Char-Baskets™
5. Kolarist
6. One Touch™ hreinsikerfi
7. Tuck-Away™ lokhaldari & samsetning lægri burðarstoðar
8. Hringur fyrir öskuhólf
9. Handfang fyrir öskuhólf
10. Afkastamikið öskuhólf
11. Öxull
12. Festing fyrir fótagrind
13. Millistykki fyrir hjól
14. Kveikibúnaður
15. Hjól
16. Hjólkoppur
17. Hjólahlíf
18. Stjórnborð að framan
19. Auðkennisplata
20. Áhaldahaldari
21. Stafrænn tímamælir fyrir eldun
22. Hlíf fyrir gasstjórnun
23. Kveikihnappur/Kveikieining
24. Samsetning loftloka
25. Samsetning hitamælis
26. Skál
27. Borð
28. CharBin™ varðveislukeðja
29. Samsetning brennara
30. Slanga & þrýstijafnari með opi & klemmu
31. Stjórnborð að aftan
32. Fótagrind
33. CharBin™ járnvara
34. CharBin™
35. Læsihjól
36. Innfelling fyrir læsihjól
37. Fótagrind Festingaklemma
38. Grind á botninum
39. Eldspýtuhaldari
40. Kolaílát
41. Einnota söfnunarskál

OPĆE UPUTE

Ef spurningar vakna eða þörf er á ráðgjöf varðandi grillið og örugga notkun þess skal fara inn á heimasíðuna **www.weber.com**.

- Þessar leiðbeiningar veita ykkur upplýsingar um lágmarkskröfur við samsetningu Weber® grillsins. Vinsamlegast lesið leiðbeiningarnar gaumgæfilega áður en Weber® grill ykkar er notað. Röng samsetning getur reynst hættuleg.
- Ekki til notkunar fyrir börn.
- Þetta Weber® grill er aðeins hannað til notkunar með própangasi eða blöndu af própan-/bútangasi. Notið grillið ekki með jarðgasi. Lokinn og þrýstijafnarinn eru aðeins ætluð til notkunar með própangasi eða blöndu af própan-/bútangasi.
- Þetta Weber® gasgrill er ekki ætlað til notkunar í viðskiptalegum tilgangi.
- Notkun alkóhóls og/eða lyfseðilskyldra eða ólyfseðilskyldra lyfja getur skert hæfni neytandans til að setja tækið á viðeigandi máta eða nota það á öruggan hátt.
- Þetta Weber® grill er ekki ætlað til notkunar og ætti aldrei að nota sem hitara.
- Hafið Weber® grillið aldrei eftirlitslaust. Haldið ávallt börnum og gæludýrum fjarri Weber® grillinu.
- Notandinn má aldrei breyta hlutum sem innsiglaðir eru af framleiðandanum.
- Breytingar á tækinu kunna að reynast hættulegar.
- Aftengið kútinn ef: 1) hann er tómur; 2) grillið er geymt í bílskúr eða öðru lokuðu rými; 3) grillið er fært úr stað.

⚠ Hreyfið ekki grillið þegar það er í notkun. Leyfið grillinu að kólna áður en það er fært úr stað.

⚠ Tækið er ekki ætlað til notkunar og ætti aldrei að nota sem hitara.

EIGINLEIKAR

A) Einstakur Touch-N-Go™ gaskveikibúnaður losar ykkur við umstangið sem fylgir því að kveikja upp í kolunum **(1)**. Þrýstið og haldið inni hnappinum og það kviknar á gasbrennaranum og kolunum. Ekki þarf að geyma eða nota hættulegan kveikilög og ekkert eftirbragð er lengur til staðar.
B) CharBin™ geymslan rúmar kolapoka að hámarki 13,7 kg **(2)**. Kolapokann ætti að setja beint í CharBin™ geymsluna.
C) Yfirborðsflötur úr málmi er frábært vinnusvæði og hylur CharBin™ geymsluna og heldur kolamolunum þurrum **(3)**.
D) Hentug geymslugrind á botninum **(4)**.
E) Afkastamikið öskuhólf læsist og verður til þess að aska fýkur ekki um **(5)**.
F) One-Touch™ hreinsikerfi sópar á einfaldan máta ösku burt, eða opnar og lokar loftopunum **(6)**.
G) Með hitamælinum fylgist maður með hitastiginu inni í grillinu **(7)**.
H) Tuck-Away™ lok rennur aftur í ryðfría lokhaldarann úr stáli og gegnir hlutverki vindhlífar þegar kveikt er upp í kolamolum **(8)**.
I) Weber Original™ Gourmet BBQ System™ (GBS™) eldunarrist með hjörum **(9)**, aðgangslokar á hjörum opnast á eldunarristina þannig að auðvelt er að bæta við kolamolum eða viðarbitum á meðan eldun stendur. Inniheldur innlegg fyrir daglega notkun. Passar í alla fylgihluti Gourmet BBQ System™.
J) Char-Basket™ kolahaldari veitir þægilegan sveigjanleika hvað varðar óbeina og beina eldunar með viði eða kolum **(10)**.
K) Stafrænn tímamælir fyrir eldun **(11)**.

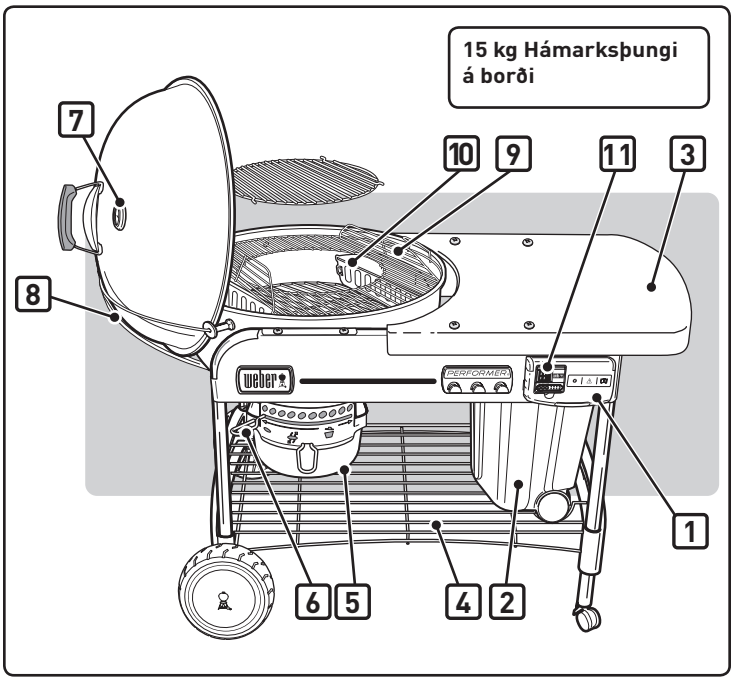

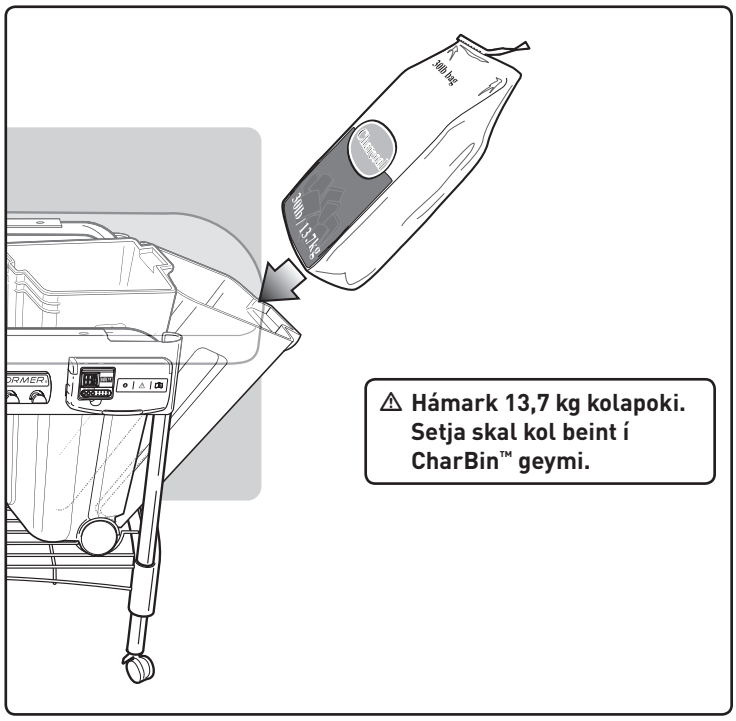

TENGING EINNOTA GASHYLKIS MEÐ FLJÓTANDI PRÓPANGASI

Notið einnota hylki fyrir fljótandi própangas með minnst 430 g þyngd og mest 460 g þyngd. Hylkið verður að hafa EN417 ventil eins og sýnt er. Ein gerð hylkis sem hægt er að nota er Primus af gerð 2202 eða Weber® Q® einnota gashylki.

⚠ **VIÐVÖRUN: Notið aðeins hylki sem eru merkt sem própaneldsneyti eða própan-/bútanblanda.**

Setjið einnota gashylki með fljótandi própangasi inn í þrýstijafnarann og snúið réttsælis þangað til það er fast.

⚠ **VIÐVÖRUN: Herðið aðeins með höndum. Ef of miklu afli er beitt getur það eyðilagt þrýstijafnaratengin og valdið leka eða skertu gasflæði.**

ATHUGIÐ MEÐ GASLEKA:

⚠ HÆTTA

Notið ekki eld til að athuga hvort gasið leki. Verið viss um að það séu ekki neistar eða opinn eldur í nálægð þegar þú athugar gasleka. Neistar eða logar geta leitt til eldsvoða eða sprengingar, sem geta leitt til líkamsmeiðsla eða dauða, og geta valdið skemmdum á eignum.

Þú þarft: Einnota hylki með fljótandi própangasi, sápuvatn og tusku eða bursta til að dreifa.

A) Blandið sápu og vatni.
B) Skrúfið frá gasi með því að snúa stýringunni rangsælis.
C) Athugið leka með því að bleyta samskeytin með sápuvatni og athugið hvort það koma loftbólur. Ef loftbólur myndast, eða loftbólur stækka, þá er leki.

ATHUGIÐ:

A) Tengi þrýstijafnara við einnota hylki með fljótandi própangasi.

⚠ **VIÐVÖRUN: Ef leki er við tengi (1) skal fjarlægja einnota gashylkið. Notið ekki grillið. Notið annað einnota gashylki og athugið aftur með sápuvatni hvort það leki. Ef lekinn heldur áfram eftir að búið er að herða gashylkið skal skrúfa fyrir gasið. EKKI NOTA GRILLIÐ. Hafið samband við þá notendaþjónustu sem fyrirfinnst í nágrenni við þig með því að nota þær upplýsingar sem koma fyrir á heimasíðunni okkar. Tengist www.weber.com®.**

ATHUGIÐ:

B) Samskeyti við hitastilli að þrýstijafnaranum.

⚠ **VIÐVÖRUN: Ef það er leki við samskeyti (2), skrúfið FYRIR gasið. EKKI NOTA GRILLIÐ. Hafið samband við söluaðila á þínu svæði, notið upplýsingarnar um þá á heimasíðu okkar. Tengist www.weber.com®.**

Þegar búið er að athuga leka, skrúfið fyrir gasið og hreinsið tengingarnar með vatni.

⚠ HÆTTA

Geymið ekki annað gashylki undir eða nálægt þessu tæki.

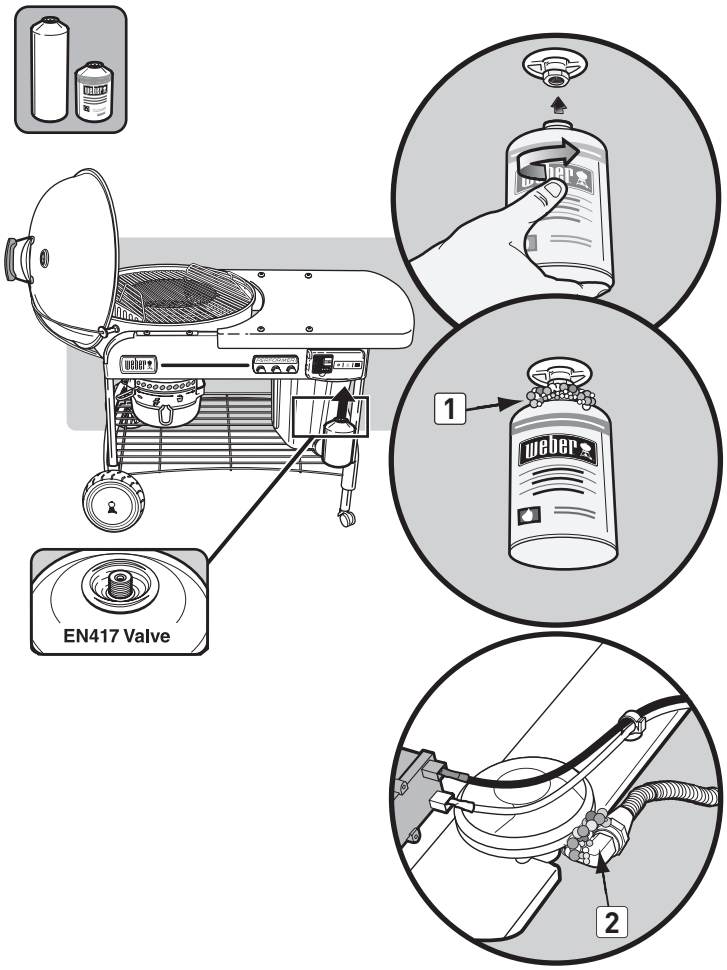

KVEIKT

⚠ HÆTTA

Opnið lokið áður en kveikt er upp í. Notið aldrei eldfima vökva á borð við kveikivökva, bensín, áfengi eða sjálfkveikjandi kol af nokkru tagi, þ. á m. þegar kveikt er handvirkt í. Ef það er ekki gert getur það valdið alvarlegu líkamstjóni eða dauða.

A) Fjarlægið grilllokið áður en gasið er notað.

⚠ HÆTTA: Ef það er ekki gert getur það valdið því að gas safnist upp, sem getur valdið alvarlegum líkamsmeiðslum, dauða eða skemmdum á eignum.

B) Opnið botnskálardempara **(1)**.
C) Setjið Char-Baskets™ yfir brennara **(2)**.
D) Ýtið flipunum á gasstjórnunarhlífinni inn **(3)** og lyftið til að opna.
E) Skrúfið frá gasinu (rangsælis), minnst einn heilan hring **(4)**.

⚠ VIÐVÖRUN: Ekki halla þér yfir opið grillið þegar kveikt er í.

F) Ýtið á og haldið kveikjurofanum inni þar til kviknar á kveikinum **(5)**.

⚠ VARÚÐ: Það getur verið erfitt að sjá loga í bjartviðri.

G) Þegar kviknað hefur í kolunum (eftir um fimm mínútur) skal skrúfa gasstjórntakkanum á SLÖKKT (rangsælis).

⚠ VARÚÐ: Tryggið að hlífin sé alveg lokuð.

Athugið að ending gaskútar styttist ef hann er notaður í langan tíma í einu.

H) Byrja má að elda þegar kolamolar hafa þunna gráa öskuhúð (u.þ.b. 25-30 mínútur).

TIL AÐ SLÖKKVA

Snúið gasstjórntakkanum á SLÖKKT (rangsælis).

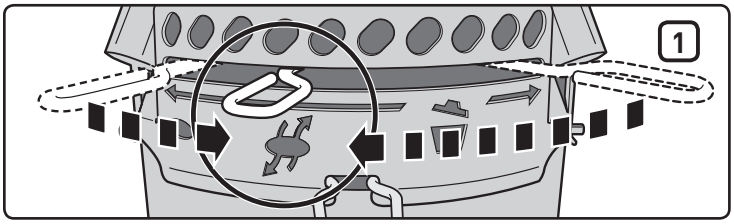

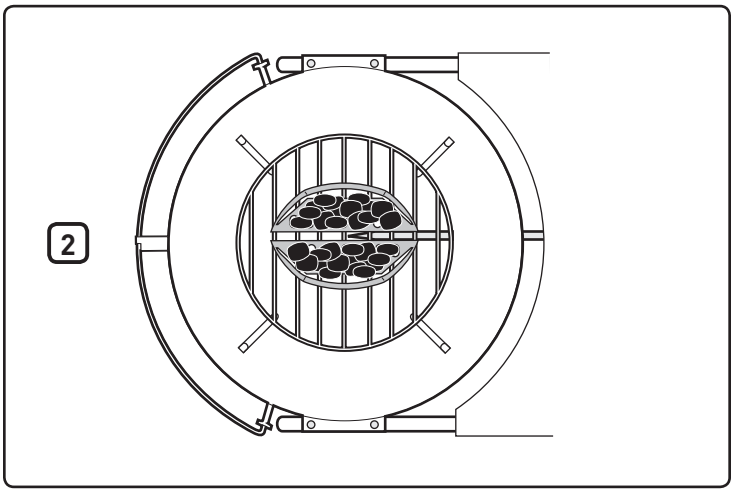

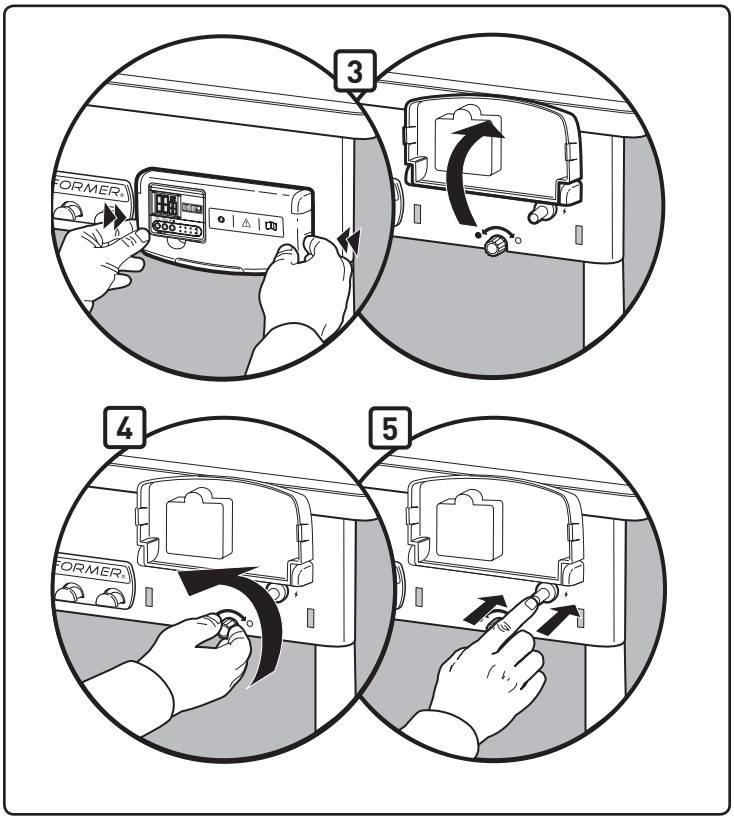

KVEIKT HANDVIRKT

⚠ VIÐVÖRUN: Ekki reyna að kveikja handvirkt án þess að nota eldspýtuhaldarann.

⚠ HÆTTA

Opnið lokið áður en kveikt er upp í. Notið aldrei eldfima vökva á borð við kveikivökva, bensín, áfengi eða sjálfkveikjandi kol af nokkru tagi, þ. á m. þegar kveikt er handvirkt í. Ef það er ekki gert getur það valdið alvarlegu líkamstjóni eða dauða.

A) Fjarlægið grilllokið áður en gasið er notað.

⚠ HÆTTA: Ef það er ekki gert getur það valdið því að gas safnist upp, sem getur valdið alvarlegum líkamsmeiðslum, dauða eða skemmdum á eignum.

B) Opnið botnskálardempara **(1)**.
C) Færið Char-Baskets™ frá brennaranum **(2)**.
D) Ýtið flipunum á gasstjórnunarhlífinni inn **(3)** og lyftið til að opna.
E) Setjið eldspýtu í eldspýtuhaldarann. Kveikið í eldspýtunni.
F) Skrúfið frá gasinu (rangsælis), minnst einn heilan hring **(4)**.
G) Setjið eldspýtuna aftan við brennararaufina **(5)**.

⚠ VIÐVÖRUN: Haldið hendi ekki beint fyrir ofan brennara þegar kveikt er í.

⚠ VIÐVÖRUN: Ekki halla þér yfir opið grillið þegar kveikt er í.

⚠ VARÚÐ: Það getur verið erfitt að sjá loga í bjartviðri.

H) Hafið grillhanska á höndum og notið tangir til að færa Char-Basket™-kolakörfur yfir brennara.
I) Þegar kviknað hefur í kolunum (eftir um fimm mínútur), skal skrúfa gasstjórntakkanum á AF (rangsælis).
J) Byrja má að elda þegar kolamolar hafa þunna gráa öskuhúð (u.þ.b. 25-30 mínútur).

TIL AÐ SLÖKKVA

Snúið gasstjórntakkanum á SLÖKKT (rangsælis).

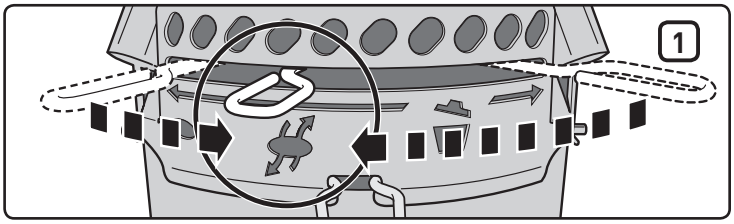

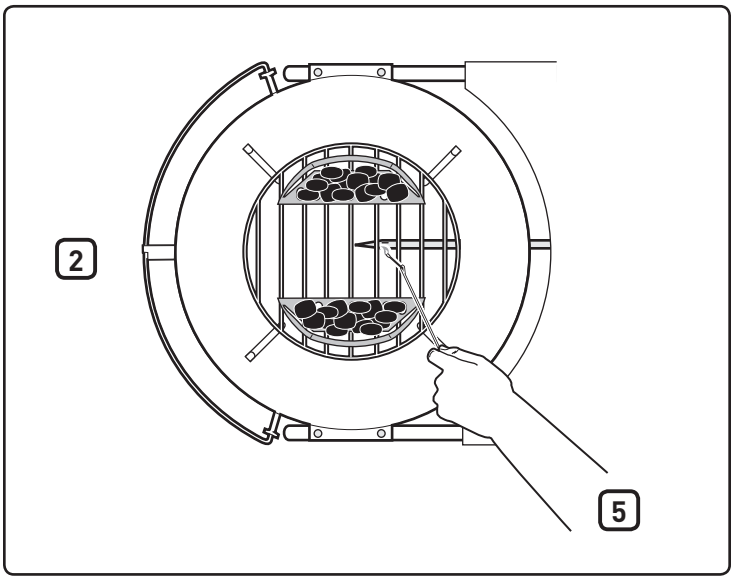

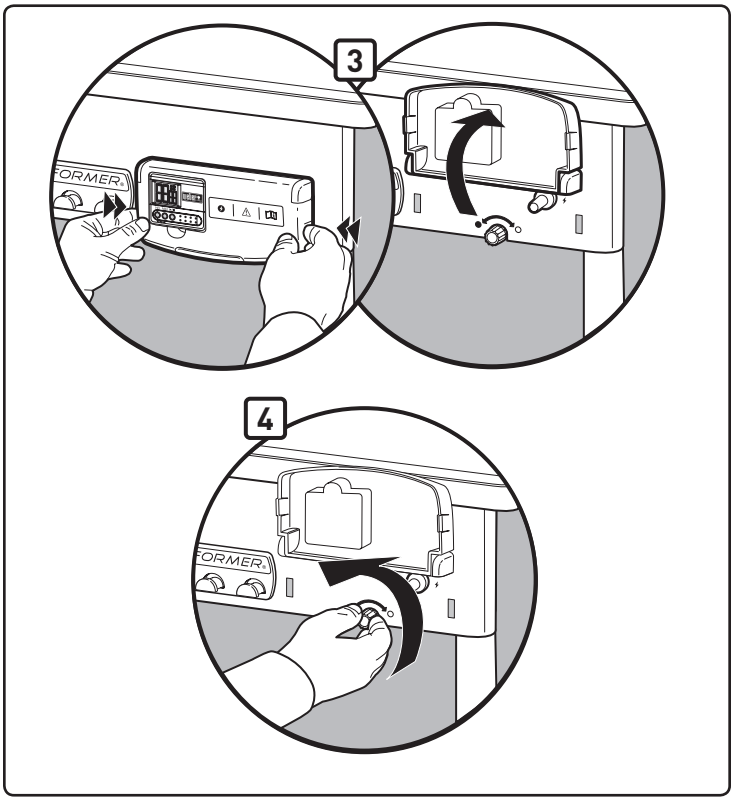

NOTKUN TÍMAMÆLIS

Vatnsheldi stafræni tímamælirinn fyrir eldun býður bæði upp á niður- og upptalningu í klukkustundum, mínútum og sekúndum.

Til að stilla tímamælirinn á niðurtalningu:

- Þrýstið á **Start/Stop (Byrja / Stöðva)**: ▶ / ■ hnappinn til að kveikja á bakljósinu.
- Þrýstið á **HR** hnappinn **(1)** til að ákveða fjölda klukkustunda. Haldið hnappinum niðri til að hraðspóla tölustafina (hámarksstilling: 99 klukkustundir) **(4)**.
- Þrýstið á **MIN** hnappinn **(2)** til að ákveða fjölda mínútna. Haldið hnappinum niðri til að hraðspóla tölustafina (hámarksstilling: 59 mínútur) **(5)**.
- Þegar tímamælirinn hefur verið stilltur er þrýst á **Start/Stop (Byrja / Stöðva)**: ▶ / ■ hnappinn **(3)** til að hefja niðurtalninguna.
- Þegar tíminn er liðinn hljómar viðvörunarhljóð í 30 sekúndur og fyrra niðurhald endurræsist sjálfkrafa.

MIKILVÆGT

Þegar meira en klukkustund er eftir á tímamælinum blikkar niðurtalningin, H og M (klukkustundir og mínútur); talið er niður eftir hverri mínútu. Þegar innan við klukkustund er eftir á tímamælinum breytist H og M í M og S (mínútur og sekúndur) og niðurtalning með sekúndum hefst; talið er niður eftir hverri sekúndu.

Til að hreinsa tímann:

- Þrýstið á hnappinn **Start/Stop (Byrja / Stöðva)**: ▶ / ■ til að kveikja á bakljósinu.
- Þrýstið á **HR** og **MIN**: ↻ hnappana á sama tíma **(1)(2)**.

Til að stilla tímamælirinn á upptalningu:

- Þrýstið á **Start/Stop (Byrja / Stöðva)**: ▶ / ■ hnappinn til að kveikja á bakljósinu.
- Þrýstið á **Start/Stop (Byrja / Stöðva)**: ▶ / ■ hnappinn til að hefja upptalningu. Við upptalningu birtir skjárinn klukkustund/mínútur og mínútu/sekúndu.
- Þrýstið tvisvar á **Start/Stop (Byrja / Stöðva)**: ▶ / ■ hnappinn til að stöðva tímamælinn. Upptalningin stöðvast eftir 99 klukkustundir **(4)**, 59 mínútur **(5)**.

Sjálfvirk slökkvun:

- Til að spara líftíma rafhlöðunnar slokknar á bakljósinu eftir 10 sekúndur. Það slokknar að fullu á tímamælinum eftir 10 mínútur ef hann hefur ekkert verið notaður.

Athugið: Ef tímamælirinn er notaður í aðstæðum sem eru háðar rafstöðuafhleðslu (stöðurafmagn) geta tímastillingarnar tapast. Ef slíkt gerist skal endurstilla tímamælirinn.

Uppsetning rafhlöðu:

- Notið Phillips skrúfjárn til að opna rafhlöðuhólfið aftan á tímamælinum **(6)** með því að skrúfa réttsælis.
- Fjarlægið rafhlöðuhlífina aftan á tímamælinum **(7)**.
- Setjið í eða skiptið um AAA rafhlöðurnar **(8)**.
- Setjið rafhlöðuhlífina aftur á.
- Læsið rafhlöðuhólfinu með því að snúa skrúfunni rangsælis með Phillips skrúfjárni.
- Eftir að rafhlöðunum hefur verið komið fyrir birtist (00:00) LCD skjánum.

Viðhald:

- Þrífið ekki tímamælirinn með fægilegi eða ætandi efni. Ef slíkt er gert kann það að rispa eða eyða rafrásunum.
- Látið ekki tímamælirinn verða fyrir óhóflegu afli, skelli, ryki, hita eða raka. Slíkt getur leitt til bilunar, styttri líftíma rafrásar, rafhlöðutjóns eða bilaðra íhluta.
- Ekki eiga við innri hluti tímamælisins. Ef slíkt er gert ógildir það ábyrgð tímamælisins og getur valdið óþörfu tjóni á rafhlöðunni og innri hlutum.
- Látið ekki tímamælirinn verða fyrir óhóflegu beinu sólarljósi eða mikilli rigningu.
- Dýfið ekki tímamælinum í vatn.

Til að tryggja bestu afköst er ráðlagt að færa tímamælirinn inn þegar hann er ekki í notkun.

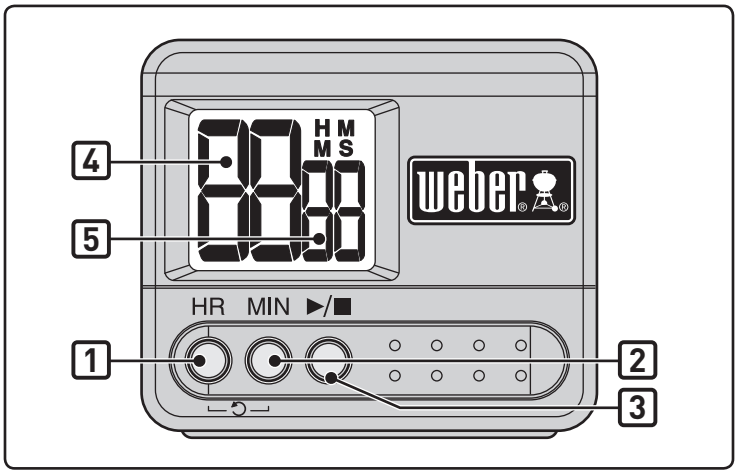

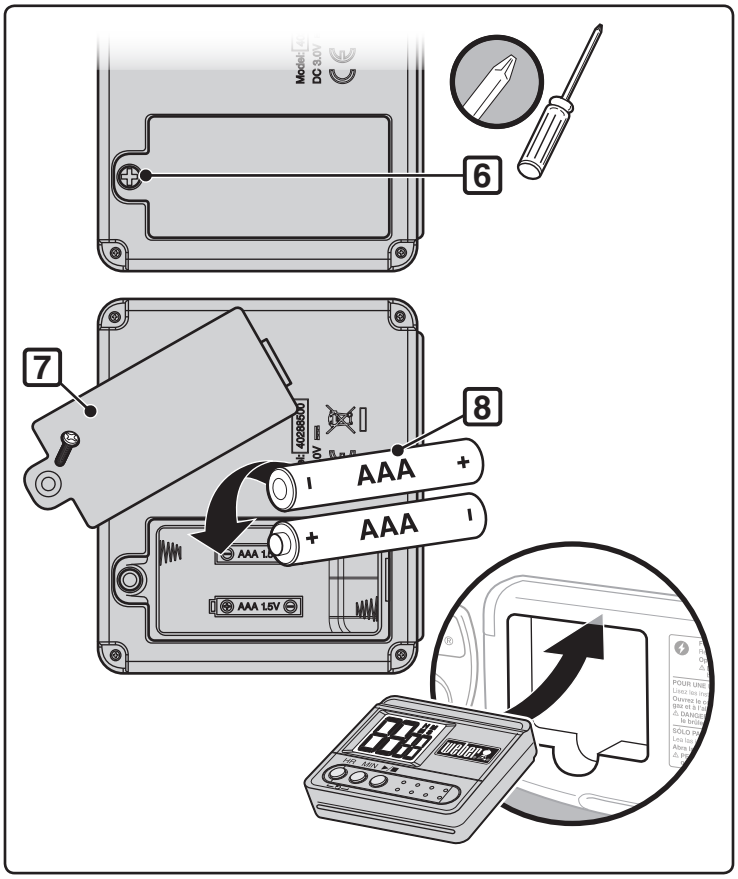

PRONALAŽENJE KVAROVA

IS

VANDAMÁL	ATHUGIÐ	LAUSN
Brennarar brenna með gulan eða appelsínugulan loga, í samspili við lykt af gasi.	Athugið hvort fyrirstöður séu í brennaranum.	Hreinsið brennarann. (Sjá kaflann „Viðhald“)
Það kviknar ekki á brennaranum eða loginn er lítill.	Er lítið af gasi eða ekkert?	Skiptið um gaskút.
	Er gasslangan beygluð eða krulluð?	Réttið úr gasslöngunni.
	Kviknar á brennaranum með eldspýtu?	Ef þú kveikir á brennaranum með eldspýtu, athugið þá neistagjafann.
	Er slangan sem liggur í tengingu brennararörs fest tryggilega?	Tengið gasslönguna við brennararörið með álfestingarklemmunni sem fylgir með. ⚠ **HÆTTA: Notið ekki gaskveikjuna ef festingarklemmuna vantar. Ef festingarklemmu vantar getur það valdið alvarlegu líkamstjóni, dauða eða skemmdum á eignum.** Hafið samband við þjónustuver til að fá nýja festingarklemmu.
Brennsluloginn er ójafn.	Er brennarinn hreinn?	Hreinsið brennarann. (Sjá kaflann "Viðhald")
Það kviknar ekki á brennara þegar ýtt er á kveikjurofann.	Gangið úr skugga um að gas flæði til brennaranna með því að reyna kveikja á þeim með eldspýtu. Skoðið "AÐ KVEIKJA HANDVIRKT."	Ef það tekst að kveikja með eldspýtu liggur vandinn í kveikikerfinu. Sjá "NOTKUN RAFKVEIKIKERFIS."
	Hefur nýrri rafhlöðu verið komið fyrir?	Staðfestið að rafhlaðan sé í góðu ástandi og að hún hafi verið sett í rétt. Sjá "SKOÐUN RAFKVEIKJU."
	Eru vírarnir rétt tengdir við kveikieininguna?	Tryggið að vírarnir séu rétt settir í tengingarnar í kveikikassanum. Sjá "NOTKUN RAFKVEIKIKERFIS."
	Eru plastumbúðir um nýju rafhlöðuna?	Fjarlægið plastumbúðirnar.
Tímamælirinn virkar ekki.	Hefur nýrri rafhlöðu verið komið fyrir?	Staðfestið að rafhlaðan sé í góðu ástandi og að hún hafi verið sett í rétt. Sjá "NOTKUN TÍMAMÆLIS".
Innri hlið loksins virðist vera að "flagna". (Svipað og málningin sé að flagna.)	Það sem þú sérð er brunnin fita sem er orðið að kolefni og flagnar af. **ÞETTA ER EKKI SKEMMD.**	Hreinsið vel. (Sjá kaflann um "Þrif")

Ef ekki er hægt að lagfæra vandamálið með þessum aðferðum skal hafa samband við söluaðila í nágrenninu, samkvæmt upplýsingum á vefsvæði okkar. Vefsvæðið er á www.weber.com®.

VIÐHALD

Ef að grillið er ekki notað í nokkurn tíma er ráðlagt að fara eftir viðhaldsskrefum til að tryggja öryggi þitt.

- Athugið slöngu fyrir hverja notkun, þ.e. hvort hún sé með skörð, sprungur, bresti eða skurði. Ef ekki reynist unnt að gera við slöngu skal ekki nota hana í grillinu. Notið aðeins slöngu sem er viðurkennd af Weber®. **Hafið samband við þá notendaþjónustu sem fyrirfinnst í nágrenni við þig með því að nota þær upplýsingar sem koma fyrir á heimasíðunni okkar. Tengist www.weber.com®.**

⚠ VARÚÐ: Ef gasslanga grillsins er skemmd á einn eða annan hátt eða lekur skal ekki nota grillið.

- Athugið hvort lokamynstur brennaranns sé rétt (sjá hlutann "Logamynstur brennara"). Hreinsið, ef þess þarf, með því að fylgja leiðbeiningum þessa hluta.
- Leitið að leka í öllum gasfestingum (sjá hlutann "Athugið með gasleka").

REGLULEG HREINSUN

Til að fjarlægja ösku úr skálinni skal færa stýristöngina **(1)** til hliðar til að loftun/lokunarblöð sópi ösku um op skálarinnar og í öskusafnarann.

⚠ VARÚÐ: Tryggið að slökkt sé á brennaranum og að grillið sé kalt áður en það er hreinsað.

Ekki stækka brennaraopin við hreinsun.

Til að hreinsa brennarann:

- Burstið yfirborð brennararörsins **(2)** og brennaraop **(3)** með vírbursta.

⚠ VARÚÐ: Ekki stækka brennaraop eða gasop við hreinsun.

Til að hreinsa ketilinn:

- Þegar lokið er hlýtt skal strjúka innri hlið þess með pappírsþurrku til að koma í veg fyrir að fita safnist upp.
- Fyrir ytri hlið skal nota sápuvatn og skola vel með hreinu vatni.

Fyrir rækilegri hreinsun (minnst einu sinni á ári)**:**

A) Fjarlægið ösku eftir að slokknað hefur í kolum að fullu.
B) Fjarlægið grillgrindur og Char-Basket™ körfur.
C) Þurrkið með pappírsþurrkum. Þvoið með mildu hreinsiefni og vatni. Skolið vel með hreinu vatni og þerrið.

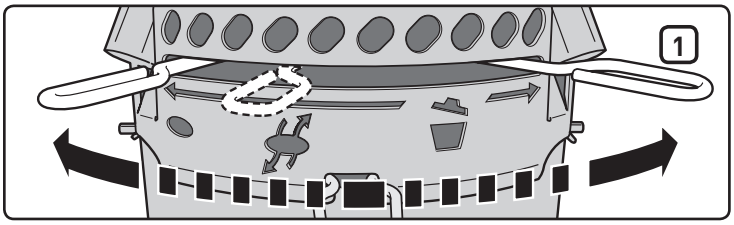

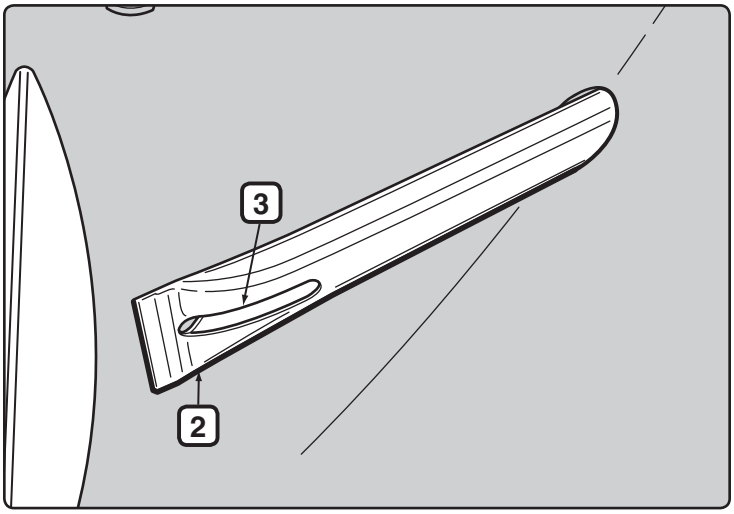

GEYMSLA

- Þegar Performer®-grillið er geymt innandyra þarf að taka gasið úr sambandi og geyma gaskútinn úti á loftræstum stað.
- Geyma skal gaskúta á vel loftræstum stað utandyra, þar sem börn ná ekki til. Ekki má geyma þá í byggingum, bílskúrum eða á öðrum lokuðum svæðum.
- Þegar Weber grillið hefur ekki verið notað í lengri tíma eða alls ekki skal athuga hvort gas leki og hvort eitthvað stífli brennarann áður en það er notað (sjá hlutann "Viðhald").
- Tryggið að svæði umhverfis kútinn, slönguna og brennaraeininguna séu laus við rusl sem gæti hindrað bruna eða flæði gass eða lofts fyrir notkun.

VIÐVÖRUN UM SKORDÝR

Performer®-grillið, líkt og önnur útigastæki, verða fyrir köngulóm og öðrum skordýrum. Þau geta gert sér hreiður í þrengslaröri **(1)** brennararörsins og valdið því að gas flæði til baka út um lofthlerann.

Þetta gætið valdið því að eldur kvikni í og kringum brennararörið undir skálarþilinu. Slíkt gæti valdið alvarlegu tjóni á grillinu og gert notkun þess óörugga.

Við mælum eindregið með því að brennararörið sé skoðað og hreinsað minnst árlega eða ef einhvers eftirfarandi verður vart:

A) Gaslykt auk þess sem logi brennarans brennarinn virðist mjög gulur og lítill.
B) Það snarkar í brennaranum.

⚠ HÆTTA

Ef bót er ekki gerð á þessum einkennum getur það leitt til eldsvoða sem getur valdið alvarlegu líkamstjóni eða dauða og skemmdum á eignum.

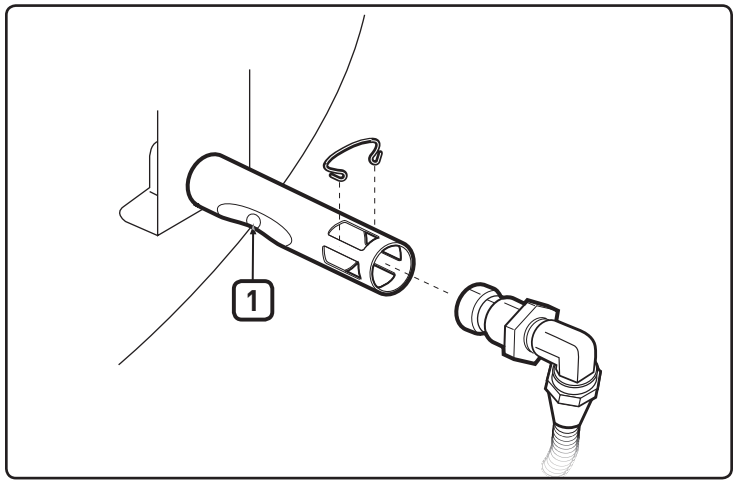

SKOÐUN OG HREINSUN BRENNARANS

A) Skrúfið fyrir gasið.
B) Fjarlægið CharBin™ kolageymsluna.
C) Fjarlægið klemmu **(2)** og slöngufestingu **(3)** brennararörsins.
D) Lítið inn í brennarann með vasaljósi.
E) Hreinsið innan úr brennurunum með eldspýtuhaldara úr vír (fylgir með). Notið vírana til að hreinsa lofthlerann, þrengslarör og brennararop **(4)** innan á skálinni. Gætið þess að skemma ekki kveikjurafskaut þegar hreinsiáhaldið er notað **(5)**.
F) Athugið aftur með vasaljósi hvort einhver fyrirstaða sé.
G) Ef þess þarf má hreinsa yfirborð slöngufestingarinnar með vírbursta. Hreinsa má opið **(6)** með litlum pinna.

⚠ VARÚÐ: Ekki stækka opið við hreinsun.

H) Setjið aftur saman með því að snúa skrefum B og C við.

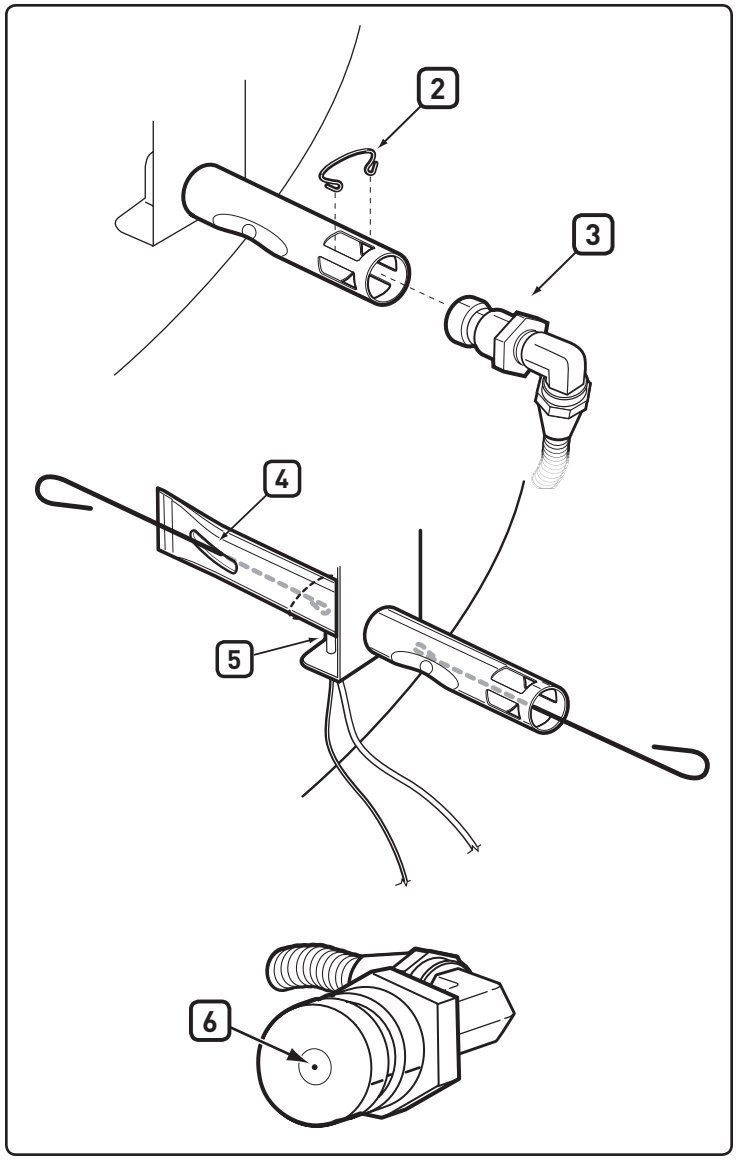

REGLULEG LÉTT HREINSUN

Við mælum með því að brennararaufar séu reglulega burstaðar að utan með vírbursta og að brennararörið sé hreinsað í gegnum brunaopið með eldspýtuhaldaranum sem fylgir með.

Það má gera með því að staðsetja brunaopið **(1)** fyrir neðan festingu skálarinnar, setja áhaldið inn í gegnum hvert op og snúa áhaldinu. Gætið þess að skemma ekki kveikjurafskaut þegar eldspýtuhaldarinn er settur inn.

⚠ VARÚÐ: Það er mikilvægt að hreinsa oftar á vor- og sumarmánuðum.

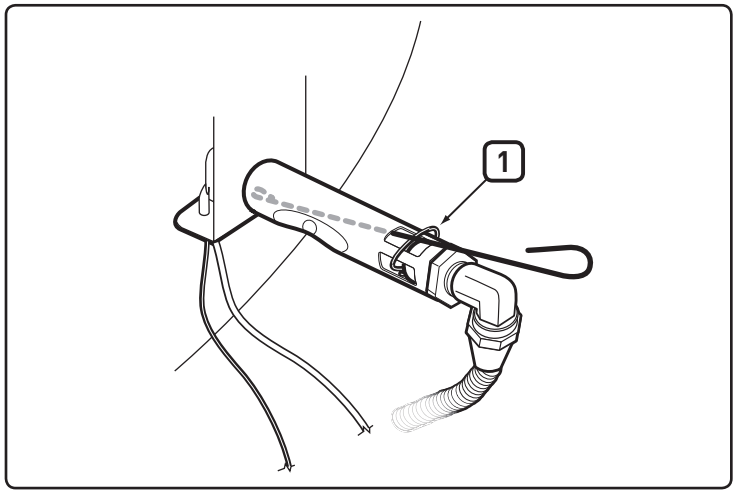

SKOÐUN RAFKVEIKJU

Ef rafkveikikerfið virkar ekki skal tryggja að gas flæði með því að reyna að kveikja upp í brennurum með eldspýtu. Sjá "KVEIKT HANDVIRKT". Ef það tekst að kveikja með eldspýtu liggur vandamálið í rafkveikikerfinu.

⚠ VIÐVÖRUN: Gasstjórntakki og gasloki skulu vera á SLÖKKT.

- Gangið úr skugga um að AAA-rafhlöðurnar (aðeins alkalínrafhlöður) séu í góðu ástandi og þeim hafi verið komið rétt fyrir **(1)**. Sumar rafhlöður eru pakkaðar inn í plastumbúðir. Fjarlægja verður plastið. Ekki rugla þessu plasti saman við merkimiða rafhlöðunnar.
- Tryggið að bæði hvítu **(2)** og svörtu **(3)** vírarnir séu rétt tengdir.
- Athugið hvort rafkveikjurofinn virki með því að hlusta og horfa eftir neistum í brennara.
- Athugið hvort kveikirinn sé laus í grindinni. Herðið ef þarf; sjá rétta aðferð í "Ísetning".

Skiptið um rafhlöður ef þess þarf

Aðeins AAA-alkalínrafhlöður.

Ef ekki tekst kveikja með rafkveikikerfinu skal hafa samband við þjónustufulltrúa í nágrenninu, sem finna má með upplýsingum á vefsvæði okkar. Vefsvæðið er á www.weber.com ®.

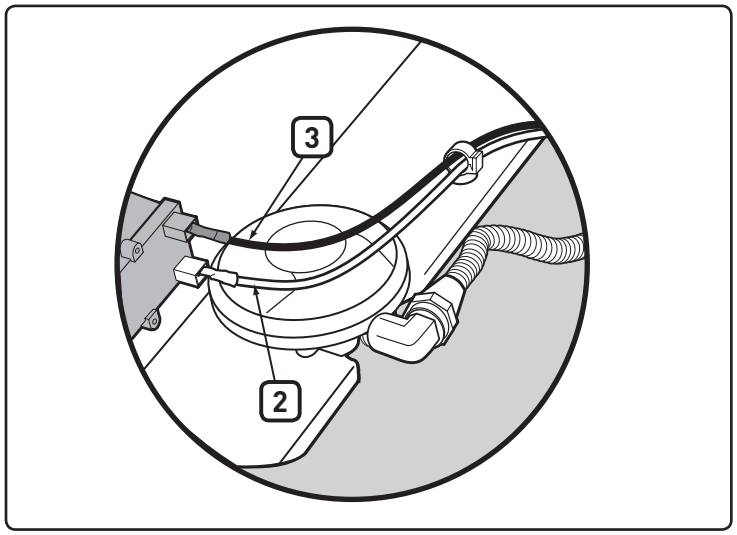

LOGAMYNSTUR BRENNARA

Brennarinn er forstilltur á rétta blöndu af lofti og gasi. Rétt logamynstur ætti að hafa gula enda **(4)** dökkbláa miðju **(5)** og ljósbláan lit við brennararörið **(6)**. Ef logarnir eru ekki eins og sýnt er eða ef það snarkar í logunum skal fylgja leiðbeiningum um hreinsun brennara.

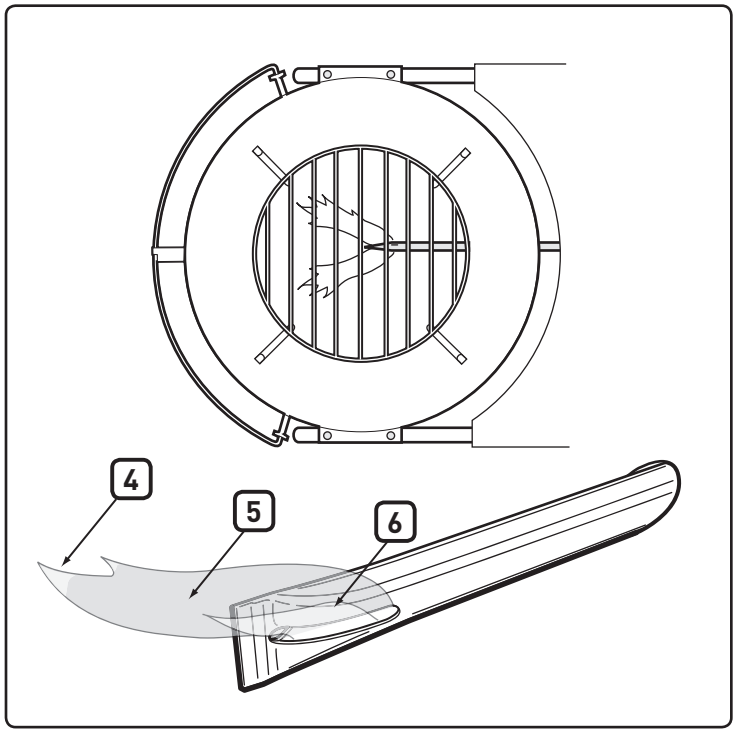

⚠ **ATHUGIÐ: Þessi framleiðsla hefur verið öryggisprófuð og aðeins leyfileg að nota í tilteknum löndum. Skoðið þau lönd sem nefnd eru utan á kassanum.**

Þessir hlutar geta verið hlutir sem bera eða brenna gas. Vinsamlega hafið samband við Weber-Stephen Products LLC, gæðastjórnarskrifstofur til að fá upplýsingar um ekta Weber-Stephen Products LLC aukahluti.

⚠ **AÐVÖRUN: Reynið ekki að gera við þá hluti sem bera eða brenna gas án þess að hafa samband við Weber-Stephen Products LLC Customer Service Department. Aðgerðir þínar, ef þú ferð ekki eftir þessum varúðarorðum, geta leitt til alvarlegra líkamsáverka eða dauða og valdið eignaspjöllum.**

Þetta merki gefur til kynna að vöru þessa má ekki henda með hefðbundnum heimilisúrgangi. Fyrir frekari upplýsingar um förgun þessarar vöru í Evrópu, vinsamlegast sjáið á www.weber.com, og hafið samband við þann flutningsaðila sem skráður er á þitt land. Ef þú hefur ekki aðgang að Netinu, hafið samband við söluaðila til að fá nafn, heimilisfang og símanúmer innflytjanda.

Þegar þú hefur ákveðið að farga eða losa þig við grillið þitt, verða öll raftæki (t.d. mótor grillteins, rafhlöður, kveikieiningin, ljósið á handfanginu) að vera fjarlægð og fargað samkvæmt WEEE. Þessum hlutum verður að farga sérstaklega.

WEBER-STEPHEN PRODUCTS LLC
www.weber.com®

© 2014 Designed and engineered by Weber-Stephen Products LLC,
200 East Daniels Road, Palatine, Illinois 60067 U.S.A.

PERFORMER® DELUXE

Ghidul utilizatorului pentru grătarul cu cărbune

Citiți ghidul utilizatorului înainte de a folosi grătarul.

Asamblarea - Pg 7

TREBUIE SĂ CITIȚI GHIDUL UTILIZATORULUI ÎNAINTE DE A PUNE ÎN FUNCȚIUNE GRĂTARUL CU GAZ.

⚠ PERICOL

Dacă mirosiți gaz:

1. **Închideți sursa de gaz către aparat.**
2. **Stingeți orice flacără deschisă.**
3. **Deschideți capacul.**
4. **Dacă mirosul persistă, păstrați distanța față de aparat și apelați imediat la furnizorul dvs. de gaze sau la departamentul de stingere a incendiilor.**

Scurgerile de gaz pot cauza un incendiu sau o explozie, care ar putea provoca rănirea persoanelor, decesul sau distrugerea proprietății.

⚠ AVERTIZARE:

1. **Nu depozitați sau utilizați benzină sau alte fluide sau vapori inflamabili în apropierea acestuia sau a altui aparat.**
2. **O butelie de alimentare cu gaz neconectată pentru utilizare nu trebuie depozitată în vecinătatea acestuia sau a altui aparat.**

⚠ AVERTIZARE: Urmați cu atenție toate procedurile de verificare pentru scurgeri din acest manual înainte de a opera grătarul. Efectuați acest lucru chiar dacă grătarul a fost asamblat la dealer.

⚠ AVERTIZARE: Nu încercați să aprindeți grătarul cu gaz Weber® fără a citi instrucțiunile privind "Aprinderea" din acest manual.

INFORMAȚII PENTRU INSTALATOR:
Acest manual trebuie să rămână în posesia proprietarului, care trebuie să-l păstreze pentru o consultare ulterioară.

A SE UTILIZA NUMAI ÎN SPAȚII EXTERIOARE.

RO

CE :048BN-0014
ID: 0845

PERICOLE ȘI AVERTIZĂRI

NERESPECTAREA PERICOLELOR, AVERTISMENTELOR ȘI ATENȚIONĂRILOR POATE PROVOCA VĂTĂMĂRI CORPORALE GRAVE SAU DECESUL, SAU PRODUCEREA UNUI INCENDIU SAU EXPLOZIE CARE POATE CAUZA DISTRUGEREA PROPRIETĂȚII.

⚠ SIMBOLURILE DE SIGURANȚĂ (⚠) vă vor indica care sunt informațiile importante privind SIGURANȚA.
⚠ Cuvintele PERICOL, AVERTIZARE sau ATENȚIE vor fi folosite cu SIMBOLUL DE SIGURANȚĂ.
⚠ PERICOL va identifica pericolul cel mai grav.
⚠ Citiți toate informațiile privind siguranța conținute în acest Ghid de utilizare înainte de a folosi acest grătar.

⚠ PERICOLE

⚠ Nu utilizați acest grătar sub nicio structură din material inflamabil.
⚠ Asamblarea necorespunzătoare poate fi periculoasă. Urmați instrucțiunile de asamblare din acest manual. Nu folosiți grătarul decât dacă toate componentele acestuia sunt montate. Asigurați-vă că tava de colectare a cenușii este fixată corect de picioarele de sub cuva grătarului, sau tava de colectare a cenușii de mare capacitate este montată, înainte de a aprinde grătarul.
⚠ Nu trebuie să existe materiale inflamabile la o distanță mai mică de 60 cm de părțile superioare, inferioare, posterioare sau laterale ale grătarului.
⚠ Nu vă aplecați niciodată peste grătar atunci când aprindeți arzătorul cu gaz.
⚠ Nu utilizați grătarul într-un loc cu vânt puternic.
⚠ Nu folosiți grătarul dacă este există scurgeri de gaz.
⚠ Nu folosiți o flacără pentru a verifica dacă există scurgeri de gaz.
⚠ În cazul în care arzătorul se stinge în orice moment în timpul funcționării, închideți ventilul rezervorului. Scoateți capacul și așteptați cinci minute înainte de a încerca să reaprindeți, folosind instrucțiunile de aprindere prezentate în acest manual.
⚠ Nu încercați să deconectați regulatorul de gaz de la rezervor sau orice fiting de gaz, cât timp grătarul este în funcțiune.
⚠ Folosiți numai regulatorul de gaz PL care este furnizat cu grătarul dumneavoastră.

⚠ AVERTIZĂRI

⚠ Respectați instrucțiunile de conectare a regulatorului pentru tipul dumneavoastră de grătar cu gaz.
⚠ Nu stocați o butelie cu PL, de rezervă sau deconectată, sub sau în apropiere de acest grătar.
⚠ Păstrați întotdeauna grătarul pe o suprafață sigură și dreaptă, departe de materiale inflamabile.
⚠ Nu puneți capacul grătarului sau vreun obiect inflamabil pe sau în zona de păstrare de sub grătar.
⚠ Scoateți întotdeauna capacul înainte de a aprinde arzătorul cu gaz, fie manual sau cu aprinzătorul. Capacul NU trebuie pus până când cărbunele nu este complet aprins.
⚠ Utilizați ustensile de grătar adecvate, cu mânere lungi și rezistente la căldură.
⚠ Unele modele pot fi prevăzute cu suportul de capac Tuck-Away™. Suportul de capac Tuck-Away™ este utilizat pentru a ține capacul în timp ce controlați sau întoarceți alimentele. Nu utilizați suportul de capac Tuck-Away™ ca mâner pentru a ridica sau a muta grătarul. Nu puneți capacul fierbinte pe covor sau iarbă. Nu atârnați capacul de mânerul cuvei.
⚠ Manevrați și depozitați demaroarele electrice fierbinți cu atenție.
⚠ Păstrați firele electrice și cablurile de alimentare departe de suprafețele fierbinți ale grătarului și departe de zonele cu trafic intens.
⚠ După o perioadă de depozitare și/sau nefolosire, grătarul trebuie verificat înainte de utilizare, pentru a identifica scurgeri de gaz și obstrucții ale arzătorului. Consultați instrucțiunile din acest manual pentru procedurile corecte.
⚠ Conversia sau încercarea de a folosi gaz natural în acest grătar este periculoasă și va duce la anularea garanției dumneavoastră.
⚠ O butelie cu PL de unică folosință, care prezintă îndoituri sau este ruginită, poate fi periculoasă și trebuie verificată de către furnizorul dumneavoastră de propan lichid. Nu folosiți o butelie cu PL de unică folosință care prezintă un ventil deteriorat.
⚠ Chiar dacă butelia cu PL de unică folosință poate părea goală, aceasta ar putea conține totuși gaz. Butelia cu PL de unică folosință trebuie transportată și depozitată corespunzător.
⚠ Dacă vedeți, mirosiți sau auziți că există scăpări de gaz de la butelia cu PL de unică folosință:

1. **Îndepărtați-vă de butelia cu PL de unică folosință.**
2. **Nu încercați să rezolvați singur problema.**
3. **Anunțați pompierii.**

⚠ ATENȚIONĂRI

⚠ Căptușirea cuvei cu folie de aluminiu va obstrucționa trecerea aerului. În schimb, utilizați o tavă de scurgere pentru colectarea grăsimii de la carne atunci când gătiți folosind metoda indirectă.
⚠ Folosirea de obiecte ascuțite pentru a curăța grila de gătit sau a îndepărta cenușa va duce la deteriorarea acesteia.
⚠ Utilizarea de produse de curățare abrazive pe grilele de gătit sau pe grătar va duce la deteriorarea acestora.
⚠ Grătarul trebuie să fie curățat în mod regulat.

Vă mulțumim că ați cumpărat acest produs WEBER®. Societatea Weber-Stephen Products SRL, 200 East Daniels Road, Palatine, Illinois 60067-6266 ("Weber") este mândră de faptul că furnizează produse sigure, durabile și demne de încredere.

Aceasta este Garanția voluntară Weber, oferită dvs. fără costuri suplimentare. Ea conține informațiile de care veți avea nevoie pentru a putea repara produsul dvs. WEBER® în cazul puțin probabil al unei avarieri sau defecțiuni.

În conformitate cu legile în vigoare, în cazul în care produsul se defectează, clientul are diferite drepturi. Aceste drepturi includ performanța suplimentară sau înlocuirea, reducerea prețului de achiziție și compensare. În Uniunea Europeană, de exemplu, aceasta ar fi o garanție legală de doi ani începând de la data înmânării produsului. Acestea și celelalte drepturi legale rămân neafectate de aceste condiții de garanție. De fapt, această garanție acordă drepturi suplimentare proprietarului, drepturi care sunt independente de prevederile legale privind garanția.

GARANȚIA VOLUNTARĂ WEBER

Weber garantează cumpărătorului inițial al produsului WEBER® (sau — în cazul unui cadou sau al unei promovări de produs —, persoanei căreia i-a fost cumpărat sau oferit produsul), că produsul WEBER® nu va prezenta defecte de material și manoperă pentru perioada/perioadele de timp specificate mai jos dacă este asamblat și utilizat în conformitate cu Manualul de utilizare care însoțește produsul. (Notă: Dacă pierdeți sau puneți unde nu trebuie Manualul dvs. de utilizare WEBER®, puteți găsi un exemplar suplimentar online pe site-ul www.weber.com®, sau pe un website adecvat țării dvs. către care veți fi redirecționat.) În condiții de utilizare și întreținere normale, de către o singură familie, la casă privată sau apartament, Weber este de acord să repare sau să înlocuiască piesele defecte în conformitate cu termenele, limitările și excluderile stabilite și prezentate mai jos. ÎN MĂSURA PERMISĂ DE LEGEA APLICABILĂ, ACEASTĂ GARANȚIE SE EXTINDE NUMAI ASUPRA CUMPĂRĂTORULUI INIȚIAL ȘI NU ESTE TRANSFERABILĂ URMĂTORILOR PROPRIETARI, CU EXCEPȚIA CADOURILOR ȘI OBIECTELOR PROMOȚIONALE, AȘA CUM S-A MENȚIONAT ANTERIOR.

RESPONSABILITĂȚILE PROPRIETARULUI SUB INCINDENȚA ACESTEI GARANȚII

Pentru acordarea fără probleme a garanției, este important (dar nu este obligatoriu), să înregistrați produsul dvs. WEBER® on-line, pe www.weber.com sau pe site-ul web adecvat țării dvs. către care veți fi redirecționat.) Vă rugăm, de asemenea, să păstrați bonul fiscal și/sau factura original(ă). Înregistrarea produsului WEBER® confirmă acordarea garanției și asigură legătura directă dintre dvs. și Weber în caz că avem nevoie să vă contactăm.

Garanția de mai sus se aplică numai în cazul în care proprietarul are grijă rezonabilă de produsul WEBER®, urmând instrucțiunile de asamblare, de utilizare precum și cele de întreținere preventivă, așa cum acestea sunt prevăzute în Manualul de utilizare care însoțește produsul, cu excepția cazului în care proprietarul poate dovedi că defecțiunea sau avarierea nu se datorează nerespectării obligațiilor menționate mai sus. Dacă locuiți într-o zonă de coastă sau dacă produsul este situat în apropierea unei piscine, întreținerea periodică a acestuia include spălarea și limpezirea suprafețelor exterioare, conform celor descrise în Manualul de utilizare care însoțește produsul.

PROCEDURA DE GARANȚIE / EXCLUDEREA GARANȚIEI

Dacă sunteți de părerere că aveți un element component care este acoperit de această garanție, vă rugăm să contactați Serviciul Clienți Weber folosind datele de contact de pe site-ul nostru (www.weber.com, sau site-ul web adecvat țării către care proprietarul poate fi redirecționat). Weber, după efectuarea unei investigații, va repara sau înlocui (la alegerea sa) componenta defectă acoperită de această Garanție. În cazul în care repararea sau înlocuirea nu este posibilă, Weber poate decide (la alegerea sa) să înlocuiască grătarul în cauză cu unul nou, de valoare egală sau mai mare. Weber vă poate solicita să-i returnați piesele pentru inspecție, cu taxele de transport plătite în avans.

Această GARANȚIE va fi nulă în cazul în care există avarieri, deteriorări, decolorări și/sau ruginiri, pentru care Weber nu este responsabil, cauzate de:

- Abuz, folosire greșită, transformare, modificare, vandalism, neglijență, asamblare sau instalare necorespunzătoare și lipsa efectuării întreținerii normale și de rutină;
- Insecte (cum ar fi păianjenii) și rozătoare (cum ar fi veveriițele), incluzând dar fără a se limita la deteriorarea conductelor arzător și/sau furtunurilor de gaze;
- Expunere la aer sărat și/sau la surse de clor, cum ar fi bazinele de înot și căzile/spa-urile fierbinți;
- Condiții meteorologice aspre, cum ar fi: grindină, uragane, cutremure, tsunami sau valuri mari, tornade sau furtuni puternice.

Utilizarea și/sau instalarea în produsul dvs. WEBER® a unor piese care nu sunt piese originale Weber va anula această Garanție, iar daunele rezultate din aceasta nu vor fi acoperite de această Garanție. Orice transformare a unui grătar cu gaz, care nu este autorizată de către Weber și executată de către un tehnician autorizat Weber, va anula această Garanție.

TERMENE DE GARANȚIE PENTRU PRODUSE

Bol, capac, și inel central:
10 ani fără perforare prin ruginire/ardere

Sistem de curățare One-Touch™:
5 ani fără perforare prin ruginire/ardere

Componente din plastic:
5 ani, excluzând estomparea sau decolorarea

Toate celelalte componente:
2 ani

RENUNȚARE

ÎN AFARĂ DE GARANȚIILE ȘI RENUNȚĂRILE DESCRISE ÎN ACEASTĂ DECLARAȚIE DE GARANȚIE, NU SE OFERĂ ÎN MOD EXPLICIT NICIO GARANȚIE SAU DECLARAȚIE VOLUNTARĂ DE LIMITARE A RESPONSABILITĂȚII, CARE DEPĂȘESC RĂSPUNDEREA LEGALĂ CARE SE APLICĂ ASUPRA WEBER. PREZENTA DECLARAȚIE DE GARANȚIE NU LIMITEAZĂ SAU EXCLUDE SITUAȚIILE SAU PRETENȚIILE ÎN CARE WEBER ARE RĂSPUNDERI OBLIGATORII PREVĂZUTE DE LEGE.

DUPĂ EXPIRAREA PERIOADELOR APLICABILE ALE ACESTEI GARANȚII NU SE VOR MAI APLICA NICIUN FEL DE GARANȚII. NICIO ALTĂ GARANȚIE REFERITOARE LA ORICE PRODUS, ACORDATĂ DE CĂTRE O PERSOANĂ, INCLUSIV DE CĂTRE UN COMERCIANT SAU DISTRIBUITOR (CUM AR FI O "GARANȚIE EXTINSĂ"), NU REPREZINTĂ O OBLIGAȚIE PENTRU WEBER. DESPĂGUBIREA EXCLUSIVĂ DIN ACEASTĂ GARANȚIE REPREZINTĂ REPARAREA SAU ÎNLOCUIREA PĂRȚII COMPONENTE SAU A PRODUSULUI.

ÎN NICIUN CAZ ACOPERIT DE PREZENTA GARANȚIE VOLUNTARĂ DESPĂGUBIREA DE ORICE FEL NU VA FI MAI MARE DECÂT PREȚUL DE ACHIZIȚIE AL PRODUSULUI WEBER® VÂNDUT.

DVS. VĂ ASUMAȚI RISCUL ȘI RĂSPUNDEREA PENTRU PIERDERE, DETERIORARE SAU PENTRU VĂTĂMARE, A DVS. ȘI A PROPRIETATĂȚILOR DVS. PRECUM ȘI/SAU A ALTOR PERSOANE ȘI A PROPRIETĂȚILOR LOR, REZULTATE DIN UTILIZAREA GREȘITĂ SAU ABUZIVĂ A PRODUSULUI SAU DIN NERESPECTAREA INSTRUCȚIUNILOR FURNIZATE DE CĂTRE WEBER ÎN MANUALUL DE UTILIZARE CARE ÎNSOȚEȘTE PRODUSUL.

PĂRȚILE ȘI ACCESORIILE ÎNLOCUITE SUB INCINDENȚA ACESTEI GARANȚII SUNT GARANTATE NUMAI PENTRU PERIOADA/PERIOADELE DE TIMP RĂMASĂ/RĂMASE DIN GARANȚIA INIȚIALĂ.

ACEASTĂ GARANȚIE SE APLICĂ PENTRU UTILIZARE DE CĂTRE O SINGURĂ FAMILIE, LA CASĂ PRIVATĂ SAU APARTAMENT, ȘI NU SE APLICĂ GRĂTARELOR WEBER UTILIZATE ÎN UNITĂȚI COMERCIALE, COMUNALE SAU ALTE UNITĂȚI CU MAI MULȚI UTILIZATORI, CUM AR FI RESTAURANTELE, HOTELURILE, STAȚIUNILE TURISTICE SAU PROPRIETĂȚILE DE ÎNCHIRIERE.

WEBER POATE MODIFICA DIN CÂND ÎN CÂND DESIGNUL PRODUSELOR SALE. NIMIC DIN ACEASTĂ GARANȚIE NU VA FI INTERPRETATĂ CA FIIND O OBLIGAȚIE PENTRU WEBER CU PRIVIRE LA INCLUDEREA UNOR ASTFEL DE MODIFICĂRI DE DESIGN ÎN PRODUSELE FABRICATE ANTERIOR, NICI MODIFICĂRILE DE ACEST FEL NU VOR FI INTERPRETATE CA O RECUNOAȘTERE A FAPTULUI CĂ MODELELE PRECEDENTE AR FI FOST DEFECTUOASE.

FURTUNUL, REGULATORUL ȘI ANSAMBLUL VENTILELOR DE SCHIMB

⚠ **NOTĂ IMPORTANTĂ: Vă recomandăm să schimbați ansamblul furtunului de gaz al grătarului Weber cu gaz la fiecare 5 ani. În unele țări, pot exista cerințe privind schimbarea furtunului de gaz într-un interval mai mic de 5 ani, prin urmare, cerințele naționale au întâietate.**

Pentru informații privind furtunul, regulatorul și ansamblurile de ventile de schimb, contactați reprezentantul serviciului de asistență clienți din zona dvs., folosind informațiile de contact de pe site-ul nostru web. Conectați-vă pe www.weber.com®.

ȚARA		TIPUL ȘI PRESIUNEA GAZULUI
Danemarca, Suedia, Norvegia, Finlanda, Anglia, Olanda, Marea Britanie, Franța, Spania, Portugalia, Belgia, Irlanda, Grecia, Luxemburg, Italia, Germania, Austria		**$I_{3B/P}$ - 29 mbari**
DATE PRIVIND CONSUMUL		
Aprinderea arzătorului. Maximă.		
Amestec propan/butan	**kW**	**g/h**
	2,6	192

VEDERE DESFĂȘURATĂ

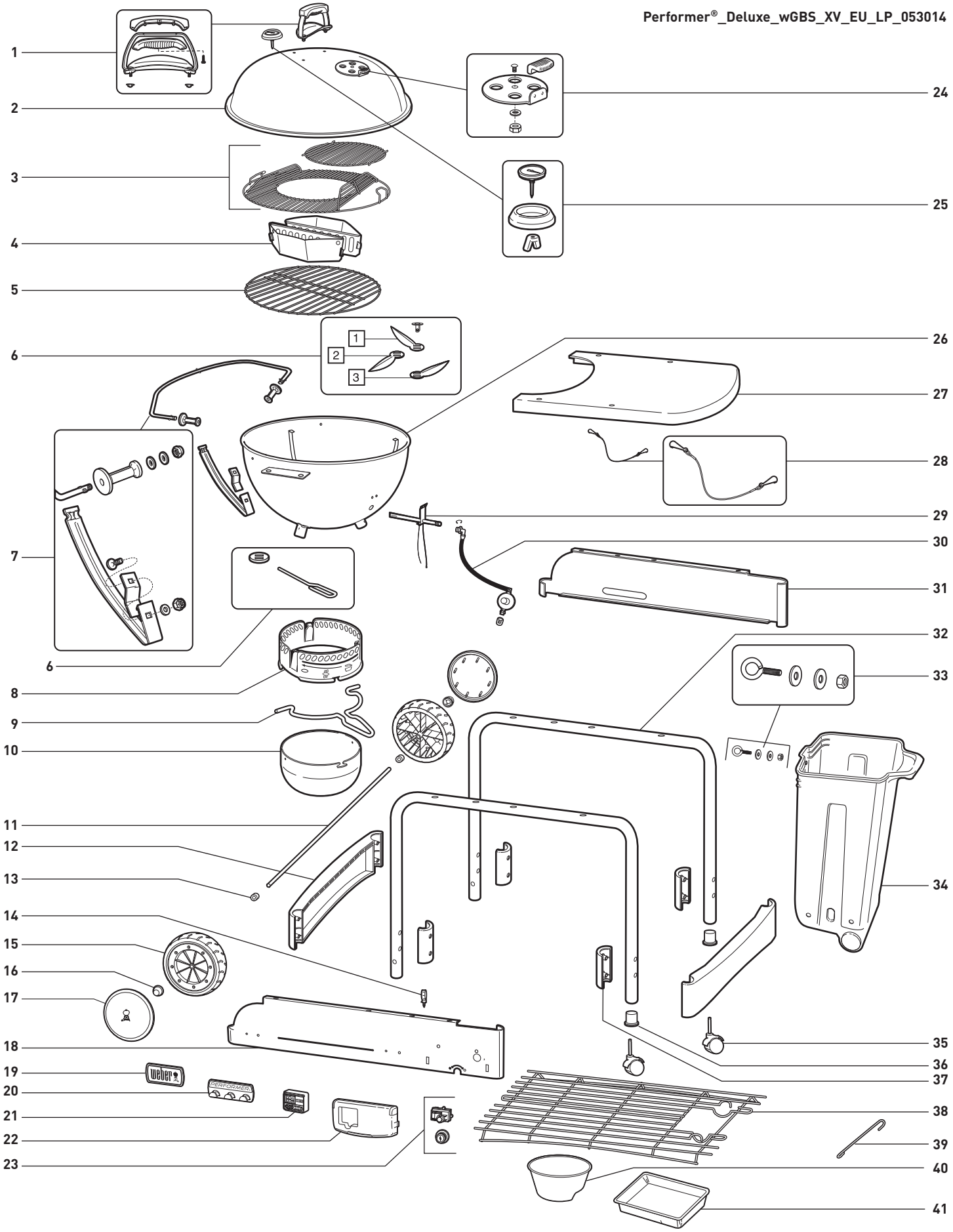

LISTA VEDERILOR DESFĂȘURATE

1. Ansamblu mâner capac
2. Capac
3. Grilă de gătit GBS™
4. Char-Baskets™
5. Grătar cărbuni
6. Sistem de curățare One Touch™
7. Suport capac Tuck-Away™ și ansamblu suport inferior
8. Inel tavă de colectare cenușă
9. Mâner tavă de colectare cenușă
10. Tavă de colectare cenușă de mare capacitate
11. Ax
12. Suport cadru cu picioare
13. Distanțier roți
14. Clemă fir aprinzător
15. Roată
16. Capac butuc
17. Capac roată
18. Panou frontal
19. Plăcuță cu logo
20. Suport ustensile
21. Timer digital pentru gătit
22. Capac buton control gaz
23. Buton aprinzător/Modul aprinzător
24. Ansamblu clapetă
25. Ansamblu termometru
26. Cuvă
27. Masă
28. Ansamblu arzător
29. cu lanț de siguranță CharBin™
30. Furtun și regulator cu orificiu și clemă
31. Panou posterior
32. Cadru cu picioare
33. Piese metalice CharBin™
34. Opritor
35. CharBin™
36. Inserție opritor
37. Clemă suport cadru cu picioare
38. Grilaj inferior
39. Suport pentru chibrituri
40. Recipient cărbuni
41. Tavă de scurgere de unică folosință

Dacă aveți întrebări sau aveți nevoie de sfaturi privind grătarul dumneavoastră sau funcționarea sa în condiții de siguranță, vizitați **www.weber.com**.

- Aceste instrucțiuni vă vor furniza cerințele minime necesare pentru asamblarea grătarului dumneavoastră Weber®. Vă recomandăm să citiți cu atenție instrucțiunile înainte de a utiliza grătarul dumneavoastră Weber®. Asamblarea necorespunzătoare poate fi periculoasă.
- A nu se lăsa la îndemâna copiilor.
- Acest grătar Weber® este proiectat pentru a fi utilizat cu propan sau un amestec de butan/propan. A nu se utiliza cu gaz natural. Ventilul și regulatorul sunt proiectate exclusiv pentru propan sau un amestec de butan/propan.
- Acest grătar cu gaz Weber® nu este destinat pentru uz comercial.
- Consumul de alcool și/sau medicamente eliberate pe bază de prescripție medicală sau fără prescripție medicală poate afecta capacitatea consumatorului de a asambla în mod corespunzător sau de a folosi în condiții de siguranță aparatul.
- Acest grătar Weber® nu este proiectat pentru și nu trebuie utilizat niciodată ca încălzitor.
- Nu lăsați grătarul Weber® nesupravegheat. Țineți la distanță copiii și animalele de grătarul Weber®.
- Orice componentă sigilată de către producător nu trebuie să fie modificată de utilizator.
- Orice modificare a aparatului poate fi periculoasă.
- Deconectați butelia dacă: 1) este goală; 2) grătarul este depozitat într-un garaj sau alt spațiu închis; 3) grătarul este transportat.

⚠ Nu mutați aparatul în timpul utilizării. Lăsați grătarul să se răcească înainte de a-l muta.

⚠ Acest aparat nu este proiectat pentru și nu trebuie utilizat niciodată ca încălzitor.

CARACTERISTICI

A) Sistemul de aprindere exclusiv Touch-N-Go™ funcționează prin aprinderea brichetelor de cărbune **(1)**. O simplă apăsare a butonului va aprinde arzătorul cu gaz al sistemului și va încinge cărbunii. Nu se folosesc sau depozitează lichide de aprindere, iar astfel alimentele își vor păstra aroma după gătire.
B) Recipientul de depozitare CharBin™ conține un sac de cărbuni cu o greutate maximă de 13,7 kg **(2)**. Sacul de cărbuni trebuie introdus direct în recipientul de depozitare CharBin™.
C) Suprafața de metal reprezintă o suprafață de lucru excelentă și acoperă recipientul de depozitare CharBin™ pentru a păstra brichetele uscate **(3).**
D) Grilaj inferior practic pentru depozitare **(4).**
E) Tava de colectare a cenușii de mare capacitate se blochează, prevenind împrăștierea cenușii **(5).**
F) Sistemul de curățare One-Touch™ curăță cu ușurință cenușa sau deschide și închide gurile de aerisire **(6).**
G) Termometrul monitorizează temperatura de gătit din interiorul grătarului **(7).**
H) Capacul Tuck-Away™ se glisează înapoi în suportul pentru capac din oțel inoxidabil și acționează ca un deflector de vânt la aprinderea brichetelor **(8).**.
I) Grătarul de gătit rabatabil Weber Original™ Gourmet BBQ System™ (GBS™) **(9)**, clapele de acces rabatabile de pe grătarul de gătit permit introducerea ușoară a brichetelor sau așchiilor de lemn în timpul gătirii. Include inserții pentru utilizarea zilnică. Se potrivește cu gama completă de accesorii Gourmet BBQ System™.
J) Suporturile pentru cărbuni Char-Basket™ permit o flexibilitate utilă indirectă și concentrată directă la gătirea cu lemn sau cărbune **(10).**
K) Timer digital pentru gătit **(11).**

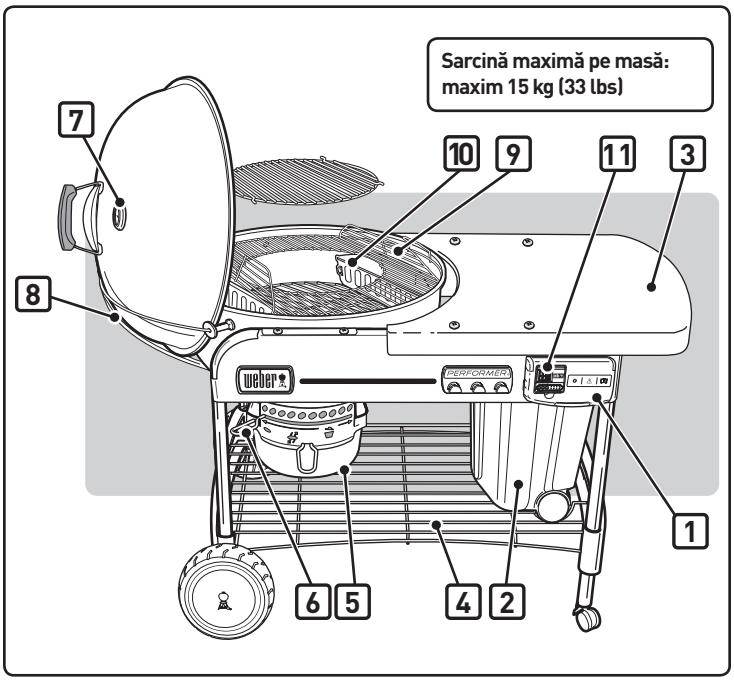

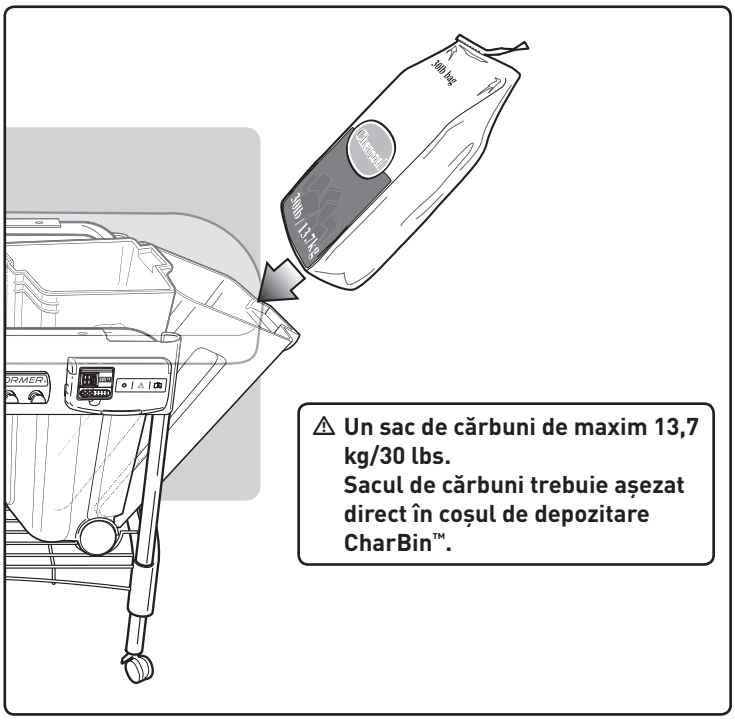

CONECTAREA CARTUȘULUI DE UNICĂ FOLOSINȚĂ DE PROPAN LICHEFIAT

Folosiți cartușe de unică folosință de propan lichefiat, cu o capacitate minimă de 430 g și o capacitate maximă de 460 g. Cartușul trebuie să prezinte o supapă EN417, ca în figură. Puteți utiliza un cartuș din modelul Primus 2202 sau un cartuș de unică folosință Weber® Q® Gas.

⚠ **ATENȚIE: Folosiți numai butelii marcate cu "Propan" sau "Amestec butan-propan".**

Împingeți în regulator cartușul de unică folosință de propan lichefiat și rotiți în sens orar până la capăt.

⚠ **AVERTIZARE: Strângeți numai cu mâna. Utilizarea unei forțe excesive poate deteriora cuplajul regulatorului și poate determina o scurgere sau o pierdere a debitului de gaz.**

VERIFICAREA PENTRU SCURGERI DE GAZ:

⚠ PERICOL

Nu folosiți o flacără deschisă pentru a verifica dacă există scurgeri de gaz. Asigurați-vă că nu există scânteie sau flăcări deschise în zonă în timp ce verificați dacă există scurgeri. Scânteile sau flăcările pot avea ca rezultat un incendiu sau o explozie, care ar putea provoca rănirea persoanelor, decesul sau distrugerea proprietății.

Veți avea nevoie de: un cartuș de unică folosință de propan lichefiat, soluție de apă și săpun și o cârpă sau o pensulă pentru aplicare.

A) Amestecați săpunul în apă.
B) Rotiți comanda gazului pe "ON" în sens anti-orar.
C) Verificați dacă există scurgeri prin umezirea fitingului cu soluție de apă și săpun, urmărind dacă se formează bule. Dacă se formează bule sau se dezvoltă o bulă de lichid, atunci există o scurgere.

VERIFICAȚI:

A) Racordul regulator-cartuș de unică folosință de propan lichefiat.

⚠ **AVERTIZARE: Dacă apare o scurgere la racordul (1), demontați cartușul de unică folosință de propan lichefiat. Nu utilizați grătarul. Folosiți un cartuș de unică folosință de propan lichid diferit și verificați din nou dacă există scurgeri folosind o soluție de apă și săpun. Dacă scurgerea persistă după ce ați strâns din nou cartușul de unică folosință de propan lichefiat, opriți gazul. <u>NU FOLOSIȚI GRĂTARUL.</u> Contactați reprezentantul serviciului de asistență clienți din zona dvs., folosind informațiile de contact de pe site-ul nostru web. Conectați-vă pe www.weber.com®.**

VERIFICAȚI:

B) Racordurile ventil-regulator.

⚠ **AVERTIZARE: Dacă apare o scurgere la racordul (2), opriți gazul. <u>NU FOLOSIȚI GRĂTARUL.</u> Contactați reprezentantul serviciului de asistență clienți din regiunea dvs., folosind informațiile de contact de pe site-ul nostru web. Conectați-vă pe www.weber.com®.**

După ce verificările pentru scurgeri s-au încheiat, închideți alimentarea cu gaz de la sursă și clătiți racordurile cu apă.

⚠ PERICOL

Nu păstrați un cartuș de unică folosință de propan lichefiat de rezervă sub sau alături de acest aparat.

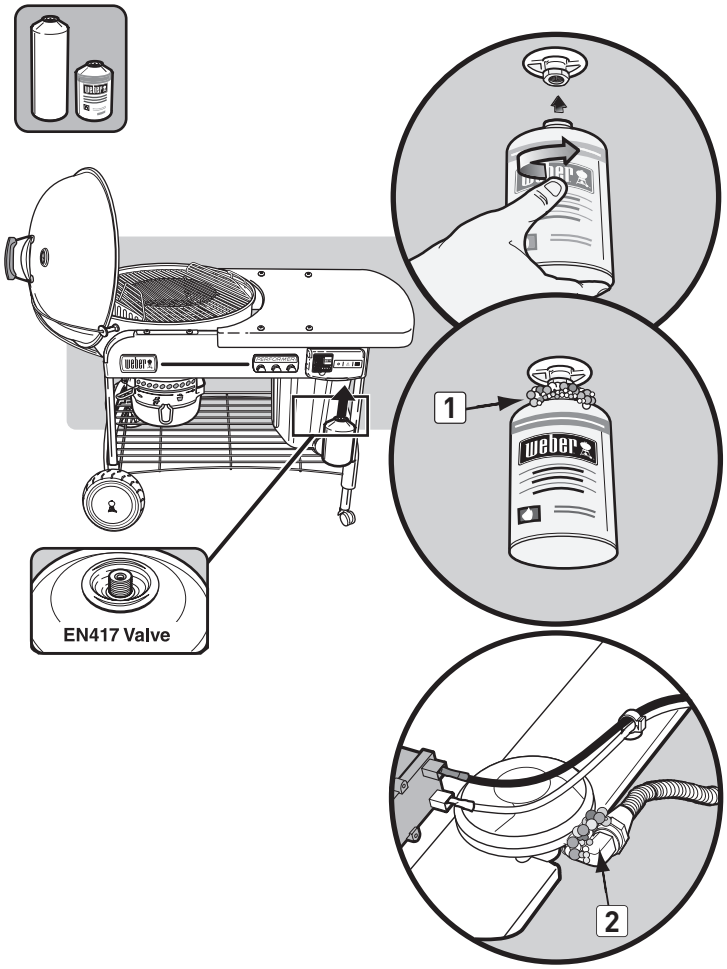

APRINDEREA

⚠ PERICOL

Deschideți capacul înainte de a aprinde. Nu folosiți niciodată lichide inflamabile, cum ar fi lichidul de aprindere, benzina, alcoolul sau orice fel de cărbune autoaprinzătoare, nici chiar la aprindere manuală. Nerespectarea acestor instrucțiuni pot provoca vătămări corporale grave sau deces.

A) Scoateți capacul grătarului înainte de a opera această funcție.

⚠ **PERICOL: Nerespectarea acestei instrucțiuni poate cauza o acumulare de gaze, care poate provoca un incendiu sau o explozie, care poate provoca grave vătămări corporale sau deces, sau pagube materiale.**

B) Deschideți amortizoarele vasului inferior **(1)**.
C) Poziționați Char-Baskets™ peste arzător **(2)**.
D) Apăsați în interior aripioarele de la capacul ventilului de reglare a gazului **(3)** și ridicați pentru a deschide.
E) Rotiți pentru a deschide alimentarea cu gaz (în sens antiorar) cel puțin cu o tură completă **(4)**.

⚠ **AVERTIZARE: Nu vă aplecați deasupra grătarului deschis în timpul aprinderii.**

F) Apăsați și țineți apăsat butonul aprinzător până când arzătorul se aprinde **(5)**.

⚠ **ATENȚIE: Flacăra poate fi dificil de observat într-o zi însorită.**

G) După aprinderea cărbunilor (peste aproximativ 5 minute), rotiți butonul de comandă a gazului în poziția OPRIT (în sens orar), până când acesta se închide.

⚠ **ATENȚIE: Verificați dacă capacul este complet închis.**

Notă - Un timp de funcționare prelungit reduce durata de utilizare a buteliei.

H) Puteți începe să gătiți când brichetele au fost acoperite cu un strat subțire de cenușă gri (aproximativ 25-30 minute).

STINGEREA

Rotiți butonul de comandă a gazului în poziția OPRIT (în sens orar), până când acesta se închide.

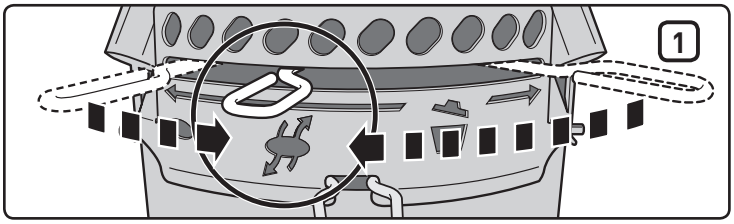

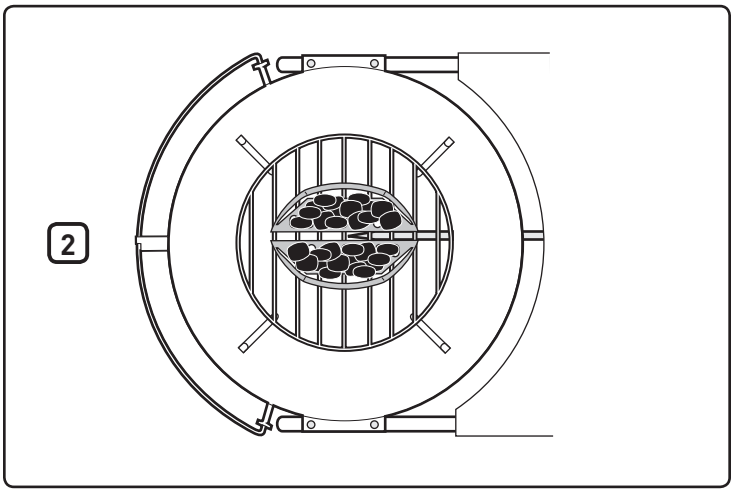

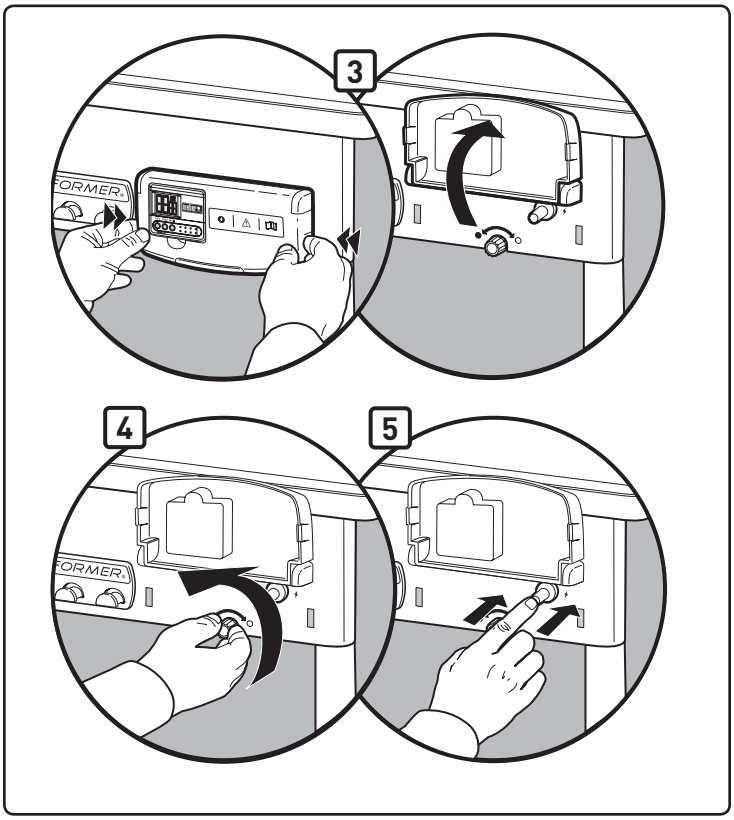

APRINDEREA MANUALĂ

⚠ AVERTIZARE: Nu încercați să aprindeți manual fără a utiliza suportul pentru chibrituri.

⚠ PERICOL

Deschideți capacul înainte de a aprinde. Nu folosiți niciodată lichide inflamabile, cum ar fi lichidul de aprindere, benzina, alcoolul sau orice fel de cărbune autoaprinzătoare, nici chiar la aprindere manuală. Nerespectarea acestor instrucțiuni pot provoca vătămări corporale grave sau deces.

A) Scoateți capacul grătarului înainte de a opera această funcție.

⚠ PERICOL: Nerespectarea acestei instrucțiuni poate cauza o acumulare de gaze, care poate provoca un incendiu sau o explozie, care poate provoca grave vătămări corporale sau deces, sau pagube materiale.

B) Deschideți amortizoarele vasului inferior **(1)**.
C) Îndepărtați coșurile pentru cărbune Char-Baskets™ de la arzător **(2)**.
D) Apăsați în interior aripioarele de la capacul ventilului de reglare a gazului **(3)** și ridicați pentru a deschide.
E) Puneți un chibrit în suportul pentru chibrituri. Aprindeți chibritul.
F) Rotiți pentru a deschide alimentarea cu gaz (în sens antiorar) cel puțin cu o tură completă **(4)**.
G) Poziționați flacăra chibritului în spatele fantei arzătorului **(5)**.

⚠ AVERTIZARE: Nu țineți mâna direct deasupra arzătorului atunci când aprindeți manual.

⚠ AVERTIZARE: Nu vă aplecați deasupra grătarului deschis în timpul aprinderii.

⚠ ATENȚIE: Flacăra poate fi dificil de observat într-o zi însorită.

H) Purtați mănuși pentru grătar și utilizați un clește pentru a repoziționa coșurile pentru cărbune Char-Baskets™ deasupra arzătorului.
I) După aprinderea cărbunilor (peste aproximativ 5 minute), rotiți ventilul de reglare a gazului în poziția OPRIT (în sens orar), până când alimentarea se oprește.
J) Puteți începe să gătiți atunci când brichetele au fost acoperite cu un strat subțire de cenușă gri (aproximativ 25-30 de minute).

STINGEREA

Rotiți butonul de comandă a gazului în poziția OPRIT (în sens orar), până când acesta se închide.

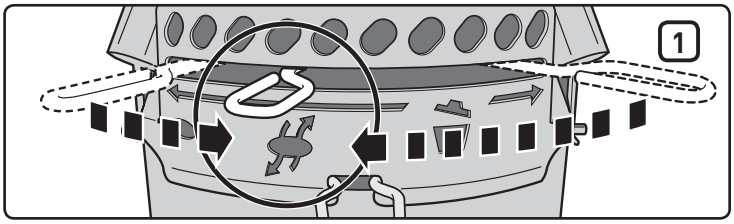

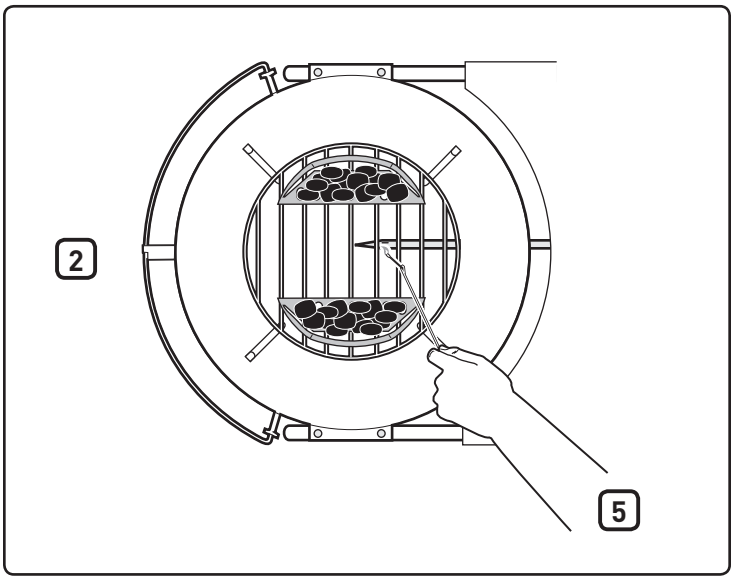

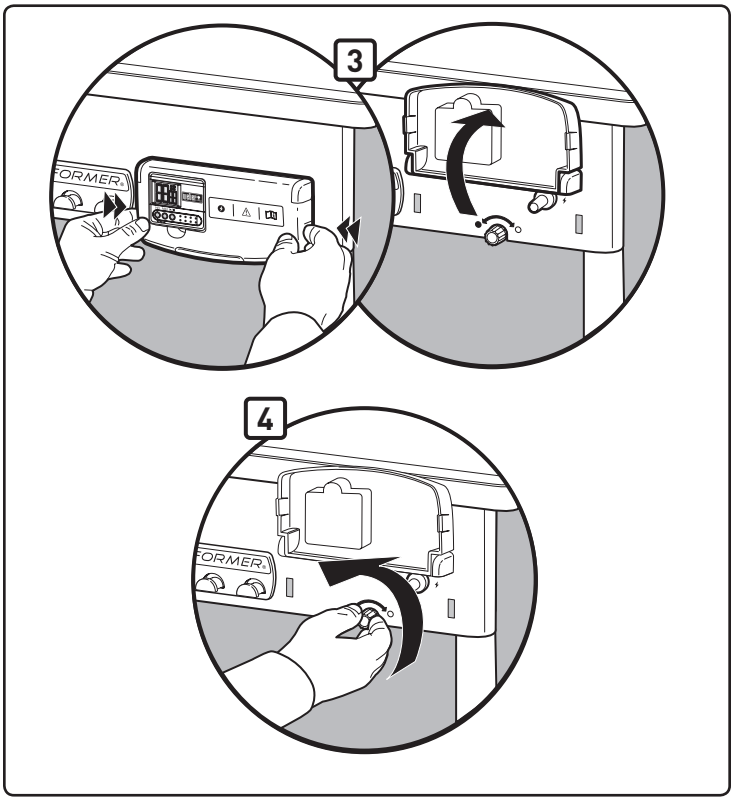

FUNCȚIONARE TIMER

Acest timer digital pentru gătit, rezistent la apă, prezintă caracteristici de numărare înainte și înapoi în ore, minute și secunde.

Pentru a seta ora la numărătoare inversă:

- Apăsați butonul **Start/Stop (Pornire/Oprire)**: ▶ / ■ pentru a aprinde lumina de fundal.
- Apăsați butonul **HR (ORE) (1)** pentru a seta numărul de ore. Țineți apăsat butonul pentru a derula înainte cifrele (setare maximă: 99 ore) **(4).**
- Apăsați butonul **MIN (MINUTE) (2)** pentru a seta numărul de minute. Țineți apăsat butonul pentru a derula înainte cifrele (setare maximă: 59 minute) **(5).**
- După setarea orei, apăsați butonul **Start/Stop (Pornire/Oprire)**: ▶ / ■ **(3)** pentru a începe numărătoarea inversă.
- La ora setată, alarma va suna timp de 30 de secunde și va reporni în mod automat numărătoarea inversă de la ora setată anterior.

IMPORTANT

Când timerul are mai mult de o oră din numărătoarea inversă, H și M (hours [ore] și minutes [minute]) vor clipi intermitent; numerele vor începe să numere invers fiecare minut. Când timerul are mai puțin de o oră din timpul rămas, H și M (hours [ore] și minutes [minute]) se transformă în M și S (minutes [minute] și seconds [secunde]) și secundele vor fi numărate invers; numerele vor începe să numere invers fiecare secundă.

Pentru a șterge ora:

- Apăsați butonul **Start/Stop (Pornire/Oprire)**: ▶ / ■ pentru a aprinde lumina de fundal.
- Apăsați butoanele **HR (ORE)** și **MIN (MINUTE)**: ↺ simultan (1)(2).

Pentru a seta ora la numărătoarea înainte:

- Apăsați butonul **Start/Stop (Pornire/Oprire)**: ▶ / ■ pentru a aprinde lumina de fundal.
- Apăsați din nou butonul **Start/Stop (Pornire/Oprire)**: ▶ / ■ pentru a începe numărătoarea înainte. În timpul numărătorii înainte, pe afișaj va apărea citirea în formate oră/minut și minut/secundă.
- Apăsați de două ori butonul **Start/Stop (Pornire/Oprire)**: ▶ / ■ pentru a opri timerul. Numărătoarea înainte se va opri după 99 de ore **(4)**, 59 de minute **(5)**.

Oprire automată:

- Pentru a prelungi durata de viață a bateriei, lumina de fundal se stinge după 10 secunde. Timerul se va opri complet după 10 minute de inactivitate.

Notă: Dacă utilizați timerul într-un mediu cu descărcări electrostatice (electricitate statică), setarea orei se poate pierde. Dacă se întâmplă acest lucru, resetați timerul.

Montarea bateriei:

- Folosiți o șurubelniță Phillips pentru a debloca compartimentul bateriei de pe partea din spate a timerului **(6)** rotind șurubul în sens orar.
- Scoateți capacul bateriei din partea din spate a timerului **(7)**.
- Introduceți sau înlocuiți bateriile AAA **(8)**.
- Înlocuiți capacul bateriei.
- Blocați capacul bateriei prin rotirea șurubului cu o șurubelniță Phillips în sens antiorar.
- După montarea bateriilor, (**00**00) va apărea pe ecranul LCD.

Întreținere:

- Nu curățați timerul cu o substanță abrazivă sau corozivă. Acest lucru poate zgâria sau coroda circuitele electronice.
- Nu expuneți timerul la forță excesivă, șocuri, praf sau temperaturi excesive sau umiditate. Acest lucru poate duce la o funcționare defectuoasă, durată scurtă de viață a componentelor electronice, deteriorarea bateriei sau componente deformate.
- Nu umblați la componentele interne ale timerului. Acest lucru va anula garanția timerului și poate provoca daune inutile pentru baterie și componentele interne.
- Nu expuneți timerul la lumina directă a soarelui sau ploaie deasă.
- Nu scufundați timerul în apă.

Pentru performanțe mai bune, se recomandă ca timerul să nu fie lăsat afară atunci când nu este utilizat.

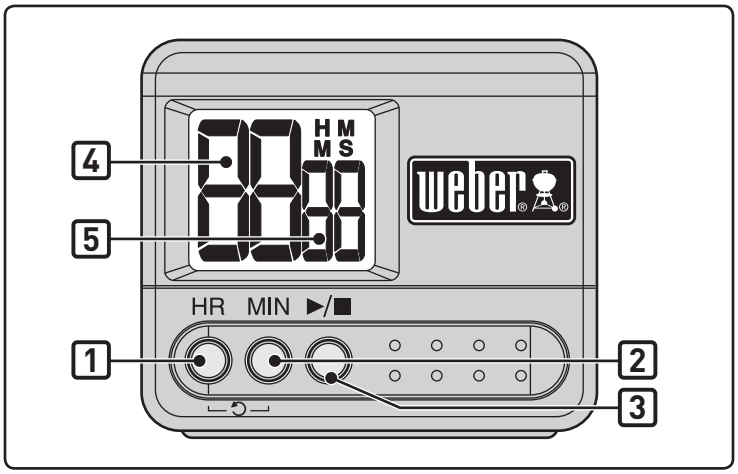

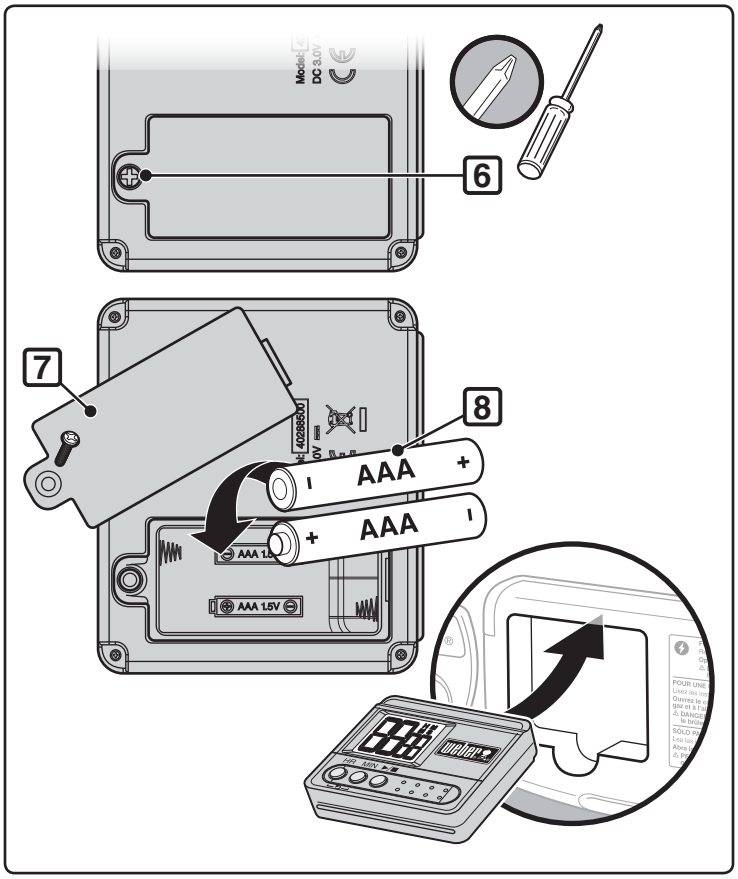

DEPANAREA

RO

PROBLEMĂ	VERIFICARE	REMEDIU
Arzătorul arde cu o flacără galbenă sau portocalie, și simțiți miros de gaz.	Inspectați arzătorul pentru posibile obstrucții.	Curățați arzătorul. (Consultați secțiunea "Întreținere")
Arzătorul nu se aprinde sau flacăra este scăzută.	Este nivelul de combustibil PL redus sau butelia este goală?	Schimbați butelia de PL.
	Furtunul de combustibil este îndoit sau pliat?	Îndreptați furtunul de combustibil.
	Arzătorul se poate aprinde cu un chibrit?	Dacă puteți aprinde arzătorul cu un chibrit, verificați sistemul de aprindere.
	Este racordul furtunului la conducta arzătorului bine fixat?	Conectați furtunul de gaz la conducta arzătorului folosind colierul metalic de fixare furnizat. ⚠ **PERICOL: Nu folosiți funcția de aprindere a gazului dacă colierul de fixare lipsește. Un colier de fixare lipsă poate duce la vătămări corporale sau la deces și la pagube materiale.** Contactați Serviciul de asistență clienți pentru un colier de fixare de schimb.
Tiparul flăcării arzătorului este haotic.	Este curat arzătorul?	Curățați arzătorul. (Consultați secțiunea "Întreținere")
Arzătorul nu se aprinde atunci când apăsați butonul aprinzător.	Asigurați-vă că există un debit de gaz la arzătoare încercând să aprindeți arzătoarele cu chibritul. Consultați "APRINDEREA MANUALĂ."	Dacă aprinderea cu chibritul reușește, problema se află la sistemul de aprindere. Consultați "FUNCȚIONAREA SISTEMULUI DE APRINDERE ELECTRONICĂ."
	A fost montată baterie nouă?	Verificați dacă bateria este în stare bună și dacă este montată corespunzător. Consultați "INSPECȚIA APRINZĂTORULUI ELECTRONIC."
	Firele sunt conectate corespunzător la modulul de aprindere?	Asigurați-vă că firele sunt corect introduse în bornele casetei de aprindere. Consultați "FUNCȚIONAREA SISTEMULUI DE APRINDERE ELECTRONICĂ."
	Bateria nouă este învelită într-o folie de plastic?	Îndepărtați folia de plastic.
Temporizatorul nu funcționează.	A fost montată o baterie nouă?	Verificați dacă bateria este în stare bună și dacă este montată corect. Consultați "FUNCȚIONAREA TEMPORIZATORULUI."
Partea interioară a capacului pare că se "decojește". (Seamănă cu decojirea vopselei.)	Ceea ce vedeți este grăsime arsă care s-a transformat în cărbune și se desprinde. **ACESTA NU ESTE UN DEFECT.**	Curățați cu meticulozitate. (Consultați secțiunea "Curățare")
Dacă problemele nu pot fi remediate prin aceste metode, contactați reprezentantul serviciului de asistență clienți din zona dvs. folosind informațiile de contact de pe site-ul nostru web. Conectați-vă pe www.weber.com®.		

ÎNTREȚINEREA

Pentru siguranța dvs., după o perioadă de neutilizare, vă recomandăm să efectuați următoarele proceduri de întreținere.

- Verificați furtunul de fiecare dată când folosiți grătarul pentru crăpături, fisuri, roadere sau tăieturi. Dacă furtunul nu mai poate fi reparat, nu folosiți grătarul. Schimbați folosind numai piesele de schimb autorizate Weber®. **Contactați reprezentantul serviciului de asistență clienți din zona dvs., folosind informațiile de contact de pe site-ul nostru web. Conectați-vă pe www.weber.com®.**

⚠ ATENȚIE: Dacă furtunul de gaz al grătarului este deteriorat sau prezintă scurgeri, nu utilizați grătarul.

- Inspectați arzătorul pentru a observa dacă tiparul flăcării este corect (consultați secțiunea "Tiparul flăcării arzătorului"). Curățați, dacă este necesar, urmând procedurile prezentate în această secțiune.
- Verificați toate fitingurile de gaz pentru scurgeri (consultați secțiunea "Verificarea pentru scurgeri de gaz").

CURĂȚAREA PERIODICĂ

Pentru îndepărtarea cenușii din vas, deplasați tija de control **(1)** dintr-o parte în alta până când lamele amortizorului mătură cenușa prin aerisirile vasului și în tava pentru cenușă.

⚠ ATENȚIE: Asigurați-vă că arzătorul este oprit și că grătarul este rece înainte de curățare.

Nu lărgiți fantele arzătorului la curățare.

Pentru curățarea arzătorului:

- Periați exteriorul conductei arzătorului **(2)** și secțiunea cu fante a arzătorului **(3)** cu o perie de sârmă.

⚠ ATENȚIE: Nu lărgiți fantele arzătorului sau orificiul de gaz la curățare.

Pentru curățarea vasului:

- Cât timp capacul este cald, ștergeți interiorul cu un prosop de hârtie pentru a preveni acumularea grăsimii.
- Pentru suprafețele exterioare, utilizați o soluție de apă și săpun și clătiți bine cu apă curată.

Pentru o curățare mai temeinică (realizată cel puțin o dată pe an)**:**

A) Îndepărtați cenușa după ce cărbunii s-au stins complet.
B) Scoateți grătarele și Char-Baskets™.
C) Ștergeți cu prosoape de hârtie. Spălați cu un detergent slab și cu apă. Clătiți bine cu apă curată și ștergeți până la uscare.

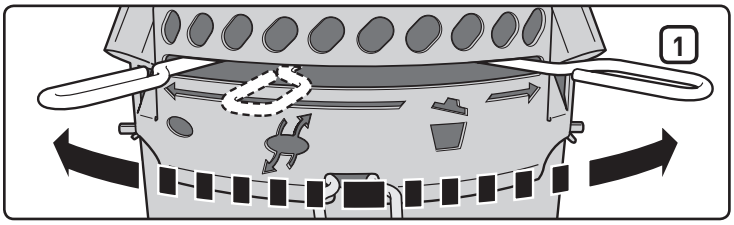

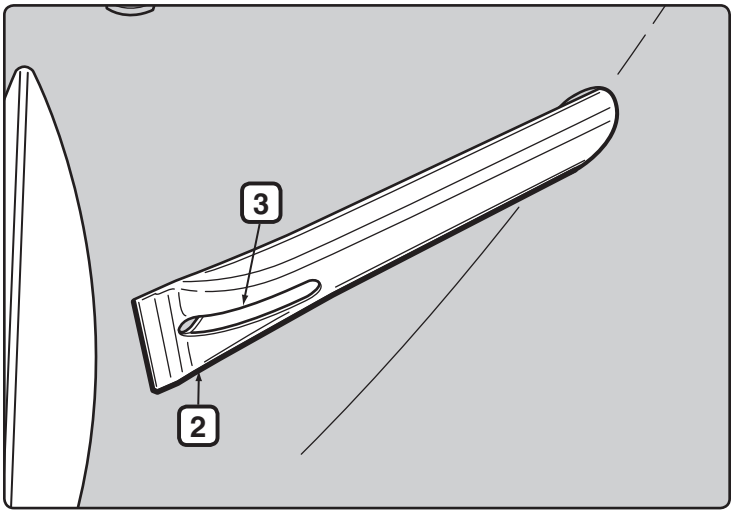

DEPOZITAREA

- Când grătarul Performer® este depozitat în spații interioare, alimentarea cu gaz trebuie deconectată, iar butelia de gaz propan lichefiat trebuie depozitată într-un spațiu bine ventilat.
- Buteliile de propan lichid trebuie depozitate în exterior, într-un spațiu bine ventilat, departe de accesul copiilor.
- După o perioadă de depozitare și/sau nefolosire, grătarul trebuie verificat, înainte de utilizare, pentru a identifica scurgeri de gaz și obstrucții ale conductei arzătorului (consultați secțiunea "Întreținere").
- Înainte de utilizare, verificați dacă zonele din jurul buteliei, furtunului și ansamblului arzătorului sunt libere de reziduuri care ar putea obstrucționa debitul de gaz sau de aer.

ALERTA DE INSECTE

Grătarul Performer®, la fel ca orice aparat pe gaz utilizabil în spațiu deschis, este o țintă pentru păianjeni și alte insecte. Aceste insecte își pot face cuib în secțiunea Venturi **(1)** a conductei arzătorului, determinând curgerea gazului afară, prin obturatorul de aer.

Acest lucru poate duce la un incendiu în sau în jurul conductei arzătorului, sub panoul vasului. Acest lucru poate determina avarierea serioasă a grătarului, făcându-l nesigur pentru utilizare.

Vă recomandăm cu tărie să inspectați și să curățați conducta arzătorului cel puțin o dată pe an sau dacă se produc următoarele simptome:

A) Miros de gaz însoțit de culoarea galbenă și aspectul leneș al flăcărilor arzătorului.
B) Arzătorul produce zgomote de pocnituri.

⚠ PERICOL

Necorectarea simptomelor poate avea ca rezultat un incendiu care poate produce vătămări corporale grave, deces sau deteriorarea proprietății.

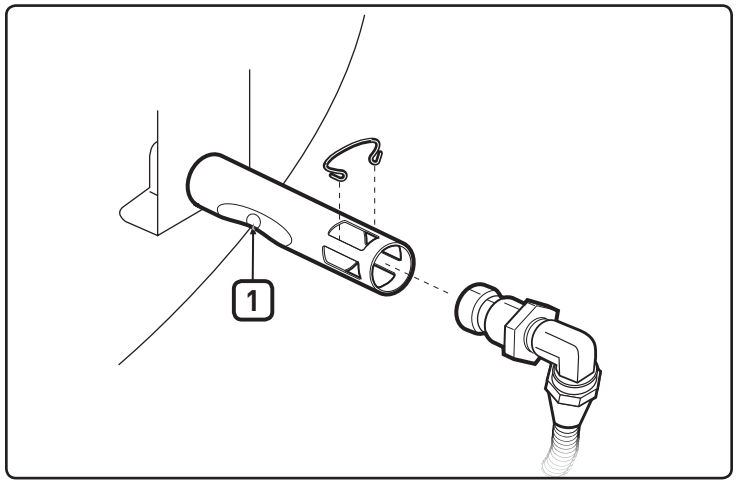

INSPECTAREA ȘI CURĂȚAREA ARZĂTORULUI

A) Opriți gazul.
B) Scoateți coșul de depozitare CharBin™.
C) Demontați de la conducta arzătorului colierul de fixare **(2)** și fitingul furtunului **(3)**.
D) Priviți în interiorul arzătorului cu o lanternă.
E) Curățați interiorul arzătoarelor cu ajutorul suportului pentru chibrituri din sârmă (furnizat).
Utilizați sârma pentru a curăța zona obturatorului de aer, apoi secțiunea Venturi și apoi fantele arzătorului **(4)** din interiorul vasului. Introduceți cu atenție unealta pentru curățarea arzătorului pentru a nu deteriora electrodul aprinzătorului **(5)**.
F) Verificați din nou cu o lanternă dacă mai sunt obstrucții prezente.
G) Dacă este necesar, puteți curăța suprafața fitingului furtunului cu o perie de sârmă. Orificiul **(6)** poate fi curățat cu un ac mic.

⚠ ATENȚIE: Nu lărgiți orificiul la curățare.

H) Reasamblați prin inversarea pașilor B și C.

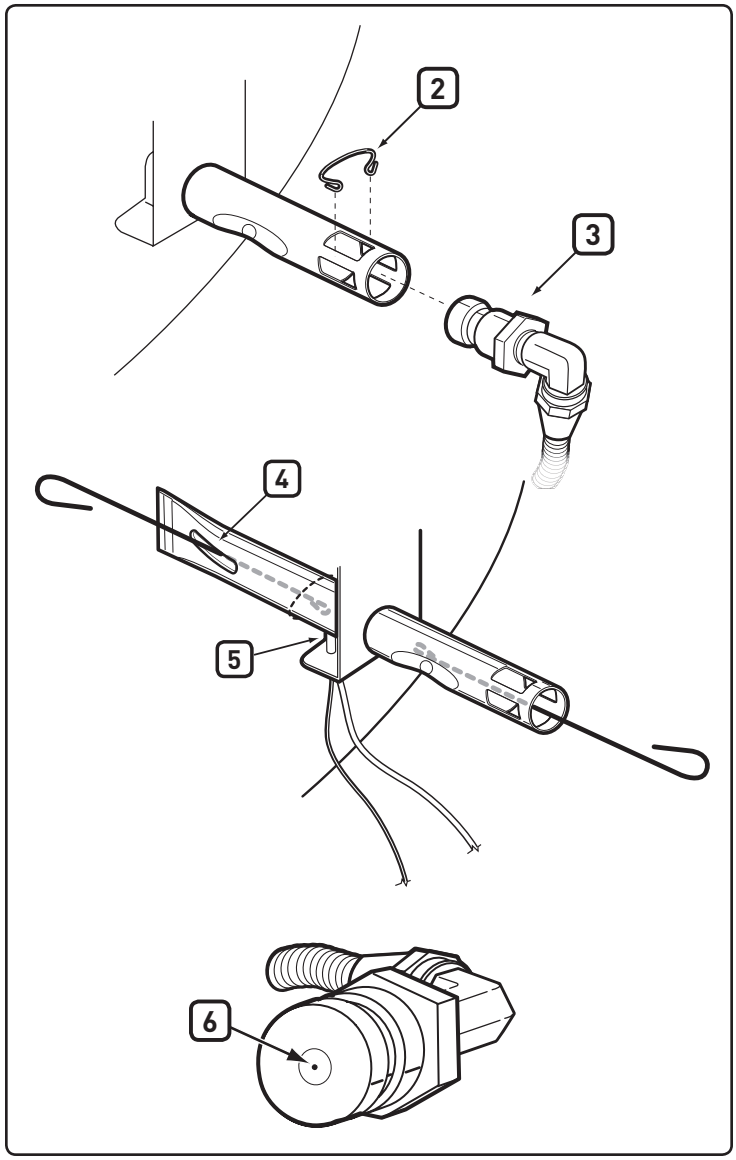

CURĂȚARE PERIODICĂ RAPIDĂ

Vă recomandăm să periați periodic exteriorul fantelor arzătorului cu o perie de sârmă și să curățați conducta arzătorului prin orificiul aerului pentru combustie cu ajutorul suportului pentru chibrituri furnizat.

Acest lucru se poate realiza prin localizarea orificiilor aerului de combustie **(1)** de sub suportul vasului și introducerea uneltei în fiecare orificiu, apoi rotind unealta. Aveți grijă să nu defectați electrodul aprinzător în timp ce introduceți suportul pentru chibrituri.

⚠ **ATENȚIE: Este important să efectuați această procedură mai frecvent în timpul lunilor de primăvară și vară.**

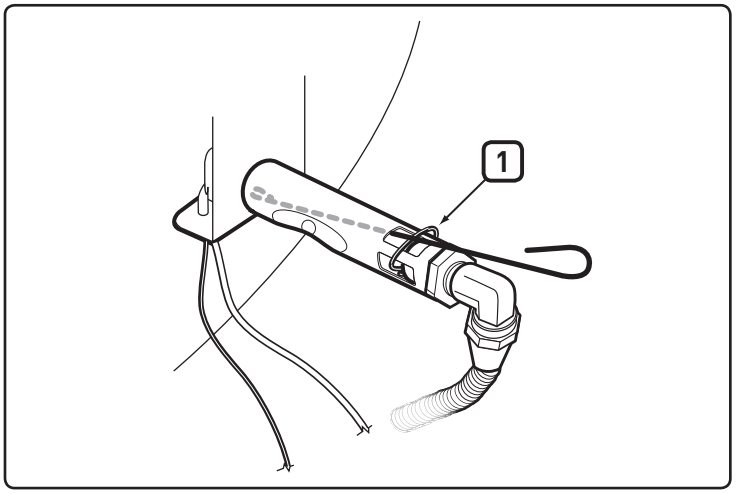

VERIFICAREA APRINDERII ELECTRONICE

Dacă sistemul de aprindere electronică nu aprinde, asigurați-vă că există debit de gaz prin încercarea de a aprinde arzătoarele cu chibritul. Consultați "APRINDEREA MANUALĂ". Dacă aprinderea cu chibritul reușește, problema se află la sistemul de aprindere electronică.

⚠ **AVERTIZARE: Valva de control și de alimentare cu gaz trebuie să fie în poziția OPRIT.**

- Verificați dacă bateria AAA (numai alcalină) este în stare bună și dacă este montată corespunzător **(1)**. Unele baterii au o folie de protecție din plastic. Această folie din plastic trebuie îndepărtată. Nu confundați această folie cu eticheta bateriei.
- Verificați dacă firele de aprindere alb **(2)** și negru **(3)** sunt atașate corespunzător.
- Verificați dacă butonul de aprindere electronic funcționează, ascultând și urmărind scânteile de la arzător.
- Verificați dacă aprinzătorul este slăbit de la cadru. Strângeți-l dacă este nevoie; pentru a proceda corect, consultați capitolul: "Instalare".

Înlocuiți bateria, dacă este necesar

Numai baterie alcalină de tip AAA.

Dacă sistemul de aprindere electronică tot nu funcționează, contactați reprezentantul serviciului de asistență clienți din zona dvs., folosind informațiile de contact de pe site-ul nostru web.
Conectați-vă pe www.weber.com®.

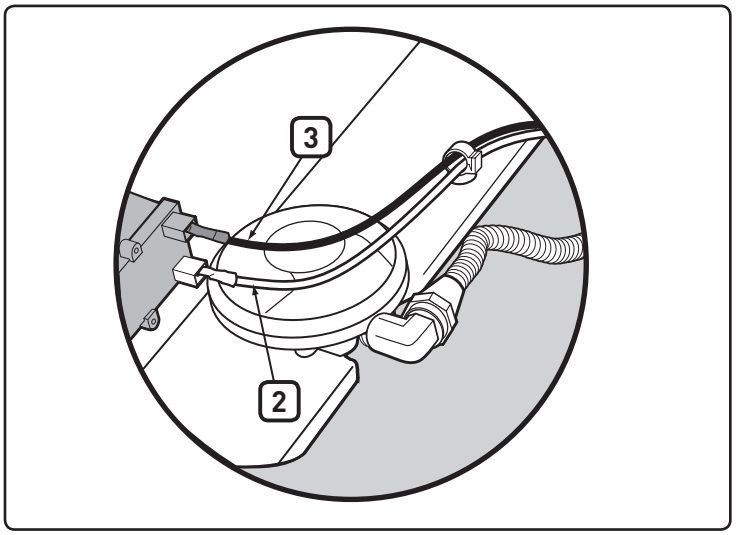

TIPARUL FLĂCĂRII ARZĂTORULUI

Arzătorul a fost reglat din fabrică pentru amestecul corect de aer și gaz. Conform tiparului corect, flăcările trebuie să aibă vârfurile gălbui **(4),** partea din mijloc albastru închis **(5)**, iar la conducta flăcările trebuie să fie de culoare albastru deschis **(6)**. Dacă flăcările nu apar conform ilustrației sau dacă se aud pocnituri, efectuați procedura de curățare a arzătorului.

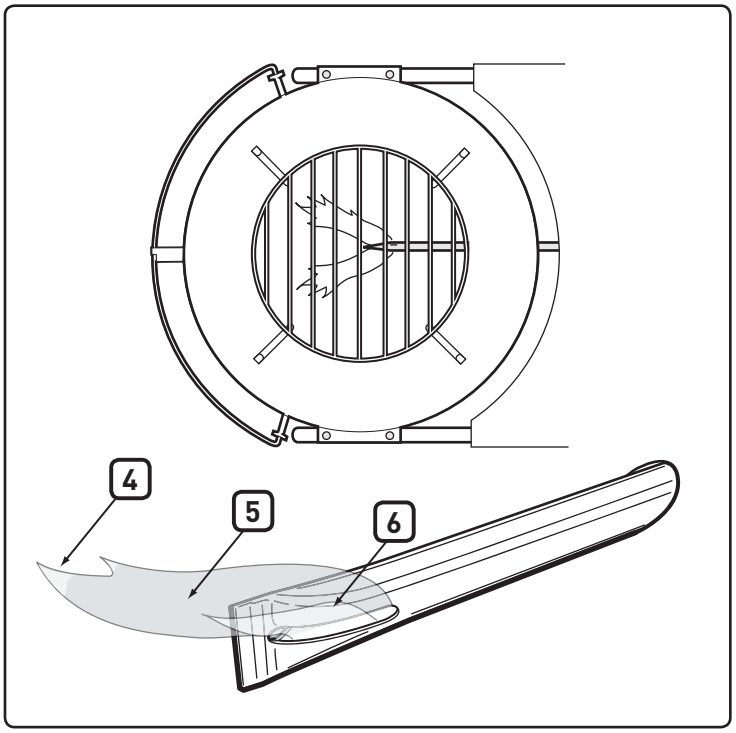

⚠ ATENȚIE: Acest produs a fost testat din punct de vedere al siguranței și are certificat de utilizare numai într-o anumită țară. Verificați simbolul țării, amplasat pe exteriorul cutiei.

Aceste componente pot fi purtătoare de gaz sau consumatoare de gaz. Contactați departamentul de asistență clienți de la Weber-Stephen Products LLC pentru informații despre piesa(ele) de schimb originală(e).

⚠ AVERTIZARE: Nu încercați să efectuați reparații la componente purtătoare sau consumatoare de gaz fără a contacta departamentul de asistență clienți din cadrul Weber-Stephen Products LLC. Dacă nu respectați această avertizare, acțiunile dvs. pot produce un incendiu sau o explozie care pot avea ca rezultat rănirea serioasă, decesul sau deteriorarea proprietății.

Acest simbol arată că produsul nu poate fi eliminat împreună cu deșeurile menajere. Pentru instrucțiuni despre eliminarea corespunzătoare a acestui produs în Europa, vizitați www.weber.com și contactați importatorul listat pentru țara dvs. Dacă nu aveți acces la internet, contactați dealerul pentru numele, adresa și numărul de telefon ale importatorului.

Când decideți să eliminați sau să aruncați grătarul, toate componentele electrice (de exemplu motor de rotisor, baterii, modul de aprindere, lămpi de mâner) trebuie demontate și eliminate corespunzător, conform DEEE. Acestea trebuie eliminate separat de grătar.

WEBER-STEPHEN PRODUCTS LLC
www.weber.com®

© 2014 Designed and engineered by Weber-Stephen Products LLC,
200 East Daniels Road, Palatine, Illinois 60067 U.S.A.

PERFORMER® DELUXE

Používateľská príručka grilu na drevené uhlie

Pred použitím grilu si prečítajte používateľskú príručku.

Montáž - Pg 7

SKÔR AKO ZAČNETE POUŽÍVAŤ PLYNOVÝ GRIL, PREČÍTAJTE SI TÚTO POUŽÍVATEĽSKÚ PRÍRUČKU

⚠ NEBEZPEČENSTVO

Ak zacítite plyn:

1. **Zatvorte prívod plynu do zariadenia.**
2. **Zhasnite prípadné otvorené plamene.**
3. **Otvorte veko.**
4. **Ak sa pach plynu nestratí, držte sa v bezpečnej vzdialenosti od zariadenia a okamžite zavolajte vášho dodávateľa plynu alebo hasičov.**

Unikajúci plyn môže spôsobiť požiar alebo výbuch, čo môže mať za následok vážne zranenie, smrť alebo poškodenie majetku.

⚠ VAROVANIE:

1. **Neskladujte a nepoužívajte benzín alebo iné horľavé kvapaliny alebo plynné látky v blízkosti tohto ani iného podobného zariadenia.**
2. **Plynovú fľašu, ktorá nie je pripojená a nepoužíva sa, neskladujte v blízkosti tohto ani iného podobného zariadenia.**

⚠ VAROVANIE: Skôr, ako začnete gril používať, dôkladne vykonajte všetky kroky pre kontrolu tesnosti zariadenia. Vykonajte ich aj v prípade, že zariadenie zmontoval predajca.

⚠ VAROVANIE: Nepokúšajte sa zapáliť plynový gril Weber® bez toho, aby ste si predtým prečítali pokyny na zapaľovanie v tejto príručke.

INFORMÁCIE PRE INŠTALATÉRA:
Táto príručka musí zostať u majiteľa zariadenia pre budúce použitie.

IBA NA VONKAJŠIE POUŽITIE.

CE :048BN-0014
ID: 0845

NEBEZPEČENSTVÁ A VAROVANIA

NEREŠPEKTOVANIE TÝCHTO OZNAČENÍ NEBEZPEČENSTVA, VÝSTRAH A UPOZORNENÍ MÔŽE SPÔSOBIŤ VÁŽNE ZRANENIA ALEBO SMRŤ, ALEBO POŽIAR, ALEBO VÝBUCH, KTORÉ MÔŽU SPÔSOBIŤ VECNÉ ŠKODY.

⚠ **BEZPEČNOSTNÉ SYMBOLY (⚠) vás upozorní na dôležité BEZPEČNOSTNÉ informácie.**
⚠ **Signálne slová NEBEZPEČENSTVO, VÝSTRAHA alebo UPOZORNENIE budú použité s BEZPEČNOSTNÝM SYMBOLOM.**
⚠ **NEBEZPEČENSTVO identifikuje najvážnejšie riziká.**
⚠ **Pred začatím používania tohto grilu si prečítajte všetky bezpečnostné informácie obsiahnuté v tejto používateľskej príručke.**

⚠ NEBEZPEČENSTVÁ

⚠ **Gril nepoužívajte pod žiadnou horľavou konštrukciou.**
⚠ **Nesprávna montáž môže byť nebezpečná. Dodržiavajte montážne pokyny uvedené v tejto príručke. Gril nepoužívajte, pokým nie sú všetky diely na svojom mieste. Pred zapálením grilu sa uistite, že je zachytávač popola správne upnutý k nohám pod grilovacou misou, alebo je namontovaný veľkokapacitný zachytávača popola.**
⚠ **Horľavé materiály nesmú byť vo vzdialenosti menšej ako 60 cm od hornej, spodnej, zadnej alebo bočnej strany grilu.**
⚠ **Nikdy sa nenakláňajte ponad gril pri zapaľovaní plynového horáka.**
⚠ **Gril nepoužívajte pri silnom vetre.**
⚠ **Gril neprevádzkujte, ak dochádza k úniku plynu.**
⚠ **Nepoužívajte otvorený plameň na kontrolu únikov plynu.**
⚠ **Ak by horák kedykoľvek počas prevádzky zhasol, zatvorte ventil nádrže. Odstráňte veko a počkajte päť minút. Následne sa pokúste gril znova zapáliť podľa pokynov pre zapálenie uvedených v tejto príručke.**
⚠ **Nepokúšajte sa odpájať plynový regulátor z nádrže alebo plynovej armatúry počas používania grilu.**
⚠ **Používajte len LP plynový regulátor, ktorý sa dodáva s vašim grilom.**

⚠ VÝSTRAHY

⚠ **Dodržiavajte pokyny na pripojenie regulátora pre váš typ plynového grilu.**
⚠ **Náhradnú alebo odpojenú LP kazetu na jedno použitie neskladujte pod alebo v blízkosti grilu.**
⚠ **Gril postavte vždy na bezpečný, rovný povrch, na ktorom sa nenachádzajú horľavé materiály.**
⚠ **Neukladajte veko grilu alebo čokoľvek horľavé na alebo do odkladacieho priestoru pod grilom.**
⚠ **Vždy odstráňte veko pred zapálením plynového horáka, buď manuálne alebo pomocou zapaľovača. Veko musí zostať otvorené dovtedy, pokým sa drevené uhlie úplne nezapáli.**
⚠ **Použite správne grilovacie pomôcky s dlhými, tepluvzdornými rukoväťami.**
⚠ **Niektoré modely môžu obsahovať Tuck-Away™ držiak veka. Tuck-Away™ držiak veka sa používa na uloženie veka počas kontroly alebo otáčania grilovaných potravín. Nepoužívajte Tuck-Away™ držiak veka ako rukoväť na zdvíhanie alebo presun grilu. Horúce veko neukladajte na koberce alebo na trávu. Veko nevešajte na rukoväť misy.**
⚠ **S horúcimi elektrickými štartérmi manipulujte a skladujte ich s opatrnosťou.**
⚠ **Elektrické vodiče a napájacie káble udržiavajte v dostatočnej vzdialenosti od horúcich povrchov a mimo frekventovaných oblastí.**
⚠ **Po dlhšom čase skladovania/nepoužívania pred opätovným použitím skontrolujte možné úniky plynu a prekážky horáka. Pozrite si pokyny v tejto príručke, kde nájdete správne pokyny.**
⚠ **Konverzia alebo pokus o použitie zemného plynu v tomto grile je nebezpečný a spôsobí stratu platnosti záruky.**
⚠ **Pretlačená alebo hrdzavá LP kazeta na jedno použitie môže byť nebezpečná a musí ju skontrolovať váš dodávateľ kvapalného propánu. Nepoužívajte LP kazetu na jedno použitie s poškodeným ventilom.**
⚠ **Aj keď sa vaša LP kazeta na jedno použitie môže zdať prázdna, stále môže obsahovať plyn. LP kazeta na jedno použitie by sa mala príslušne prepravovať a skladovať.**
⚠ **Ak vidíte, cítite alebo počujete unikať plyn z LP kazety na jedno použitie:**

1. **Odstúpte od LP kazety na jedno použitie.**
2. **Nepokúšajte sa odstrániť problém samostatne.**
3. **Zavolajte hasičov.**

⚠ UPOZORNENIA

⚠ **Obalenie misy alobalom zabráni prúdeniu vzduchu. Namiesto toho použite odkvapkávací plech na zachytávanie kvapkania pri grilovaní nepriamou metódou.**
⚠ **Použitie ostrých predmetov na čistenie grilovacieho roštu alebo odstránenie popola poškodí povrch.**
⚠ **Použitie abrazívnych čističov na grilovacie rošty alebo samotný gril poškodí povrch.**
⚠ **Gril treba dôkladne pravidelne čistiť.**

Ďakujeme, že ste si kúpili výrobok WEBER®. Spoločnosť Weber-Stephen Products LLC, 200 East Daniels Road, Palatine, Illinois 60067-6266 ("Weber") je hrdá na to, že môže dodávať bezpečný, trvanlivý a spoľahlivý výrobok.

Toto je dobrovoľná záruka spoločnosti Weber, ktorú vám poskytujeme bez akéhokoľvek ďalšieho poplatku. Obsahuje informácie, ktoré budete potrebovať pri oprave výrobku WEBER® v nepravdepodobnom prípade poruchy alebo zlyhania.

Podľa príslušných zákonov má zákazník niekoľko práv v prípade, že je produkt chybný. Medzi tieto práva patria dodatočný výkon alebo výmena, zľava z kúpnej ceny a kompenzácia. V Európskej Únii napríklad je to dvojročná zákonná záruka začínajúca dňom odovzdania produktu. Tieto a iné zákonné práva nie sú ovplyvnené poskytnutím tejto záruky. V skutočnosti táto záruka poskytuje ďalšie práva majiteľovi, ktoré sú nezávislé od zákonnej záruky.

DOBROVOĽNÁ ZÁRUKA WEBER

Spoločnosť Weber poskytuje záruku majiteľovi výrobku WEBER®(alebo v prípade daru či propagačnej akcie osobe, pre ktorú bol výrobok ako darček alebo propagačná položka kúpená), že výrobok WEBER® nebude obsahovať chyby materiálu a spracovania na obdobie uvedené nižšie v prípade montáže a prevádzky v súlade s pokynmi uvedenými v dodávanej Používateľskej príručke. (Poznámka: v prípade straty Používateľskej príručky WEBER® nájdete náhradnú príručku online na adrese www.weber.com alebo na adrese konkrétnej krajiny, na ktorú bude majiteľ presmerovaný.) Pri bežnom používaní a údržbe v rodinnom dome alebo byte spoločnosť Weber zaručuje v rozsahu tejto záruky opravu alebo výmenu chybných dielov v príslušnom období a v rámci obmedzení a vylúčení uvedených nižšie. V ROZSAHU POVOLENOM PRÍSLUŠNÝM ZÁKONOM SA TÁTO OBMEDZENÁ ZÁRUKA PREDĽŽUJE LEN PÔVODNÉMU MAJITEĽOVI A NIE JE MOŽNÉ JU PRENIESŤ NA ĎALŠÍCH MAJITEĽOV, OKREM PRÍPADU DARČEKOV A PROPAGAČNÝCH POLOŽIEK AKO JE UVEDENÉ VYŠŠIE.

ZODPOVEDNOSTI MAJITEĽA V PLATNOSTI TEJTO ZÁRUKY

Ak chcete zaistiť bezproblémové krytie zárukou, je dôležité (ale nevyžaduje sa) zaregistrovať výrobok WEBER® online na adrese www.weber.com alebo na adrese konkrétnej krajiny, na ktorú bude majiteľ presmerovaný.) Odložte si tiež originálny doklad o kúpe alebo faktúru. Zaregistrovaním výrobku WEBER® potvrdíte krytie zárukou a vytvoríte spojenie medzi sebou a spoločnosťou Weber pre prípad, že vás budeme musieť kontaktovať.

Vyššie uvedená záruka platí len vtedy, ak sa majiteľ dokáže dôkladne starať o svoj výrobok WEBER® a dodržať všetky pokyny na montáž, používanie a preventívnu údržbu, ako je uvedené v dodávanej Používateľskej príručke, pokiaľ nepreukáže, že chyba alebo porucha je nezávislá od nedodržania vyššie uvedených povinností. Ak bývate pri pobreží mora alebo ste umiestnili výrobok v blízkosti bazénu, údržba zahŕňa bežné umývanie a oplachovanie vonkajších povrchov, ako je uvedené v dodávanej Používateľskej príručke.

VYBAVOVANIE/VYLÚČENIE ZÁRUKY

Ak ste presvedčení, že máte diel na ktorý sa vzťahuje táto záruka, obráťte sa na Zákaznícky servis spoločnosti Weber na našej webovej adrese www.weber.com alebo na adrese konkrétnej krajiny, na ktorú bude majiteľ presmerovaný. Po preskúmaní spoločnosť Weber opraví alebo vymení (na základe svojho rozhodnutia) chybný diel, na ktorý sa vzťahuje táto záruka. V prípade, že oprava alebo výmena nebude možná, spoločnosť Weber sa môže rozhodnúť vymeniť príslušný gril za nový v rovnakej alebo vyššej hodnote. Spoločnosť Weber vás môže požiadať o vrátenie dielov na preskúmanie a prepravné náklady budú dopredu preplatené.

Táto ZÁRUKA sa nevzťahuje na poškodenie, zhoršenie kvality, stratu intenzity farby alebo hrdzavenie, za ktoré nie je spoločnosť Weber zodpovedná, spôsobené:

- nesprávnym používaním, zneužívaním, úpravou, nesprávnou aplikáciou, vandalizmom, nesprávnou inštaláciou alebo nesprávnym vykonaním bežnej a pravidelnej údržby,
- hmyzom (napr. pavúkmi) a hlodavcami (napr. veveričkami) vrátane, ale nie výhradne na rúrkach horáka alebo plynových hadiciach,
- vystavením morskému vzduchu alebo zdrojom chlóru ako sú bazény, horúce bazény alebo vírivky,
- nepriaznivými poveternostnými podmienkami ako sú krúpy, hurikány, zemetrasenia, cunami, prívalové vlny alebo búrky.

Ak použijete alebo nainštalujete na výrobok WEBER® diely, ktoré nie sú originálne diely Weber, táto záruka stratí platnosť a všetky následné škody ňou nebudú kryté. Akákoľvek úprava plynového grilu, ktorá nebola schválená spoločnosťou Weber a nevykonal ju oprávnený servisný technik ruší platnosť tejto záruky.

ZÁRUČNÉ DOBY VÝROBKU

Kotol, veko a stredný kruh:
10 rokov, na odolnosť voči prehrdzaveniu a prepáleniu

Jednodotykový čistiaci systém One-Touch™:
5 rokov, na odolnosť voči prehrdzaveniu a prepáleniu

Plastové komponenty:
5 rokov, nevzťahuje sa na vyblednutie alebo stratu farby

Všetky ostatné časti:
2 roky

VYLÚČENIE ZODPOVEDNOSTI

OKREM ZÁRUKY A VYLÚČENÍ ZODPOVEDNOSTI, AKO JE OPÍSANÉ V TOMTO VYHLÁSENÍ O ZÁRUKE, NIE JE TU VÝSLOVNE ŽIADNA ĎALŠIA ZÁRUKA ANI TU NIE SÚ UVEDENÉ DOBROVOĽNÉ VYHLÁSENIA ZODPOVEDNOSTI, KTORÉ PREKRAČUJÚ ZÁKONNÚ ZODPOVEDNOSŤ PRE SPOLOČNOSŤ WEBER. SÚČASNÉ VYHLÁSENIE O ZÁRUKE TIEŽ NEOBMEDZUJE ANI NEVYLUČUJE SITUÁCIE ALEBO NÁROKY, PRI KTORÝCH MÁ SPOLOČNOSŤ WEBER ZÁKONNÚ ZODPOVEDNOSŤ, AKO JE PREDPÍSANÉ ŠTATÚTOM.

ŽIADNA ZÁRUKA NEPLATÍ PO SKONČENÍ PRÍSLUŠNÝCH OBDOBÍ TEJTO ZÁRUKY. ŽIADNE INÉ ZÁRUKY POSKYTNUTÉ AKOUKOĽVEK OSOBOU, VRÁTANE PREDAJCU ALEBO MALOOBCHODNÍKA VZŤAHUJÚCE SA NA AKÝKOĽVEK VÝROBOK (AKO JE AKÉKOĽVEK "ROZŠÍRENÉ ZÁRUKY"), NIE SÚ PRE SPOLOČNOSŤ WEBER ZÁVÄZNÉ. VÝHRADNÝM OPATRENÍM TEJTO ZÁRUKY JE OPRAVA ALEBO VÝMENA DIELU ALEBO VÝROBKU.

V ŽIADNOM PRÍPADE, V RÁMCI PLATNOSTI TEJTO DOBROVOĽNEJ ZÁRUKY, NIE JE NÁHRADA AKÉHOKOĽVEK DRUHU VYŠŠIA NEŽ SUMA NÁKUPNEJ CENY PREDANÉHO VÝROBKU WEBER®.

VY ODHADUJETE RIZIKO A ZODPOVEDNOSŤ ZA STRATU, POŠKODENIE ALEBO ZRANENIE PRE VÁS A VÁŠ MAJETOK ALEBO OSTATNÝCH A ICH MAJETOK, KTORÉ VZNIKAJÚ Z NESPRÁVNEHO POUŽÍVANIA ALEBO ZNEUŽÍVANIA VÝROBKU ALEBO NEDODRŽANIA POKYNOV OD SPOLOČNOSTI WEBER, KTORÉ SÚ UVEDENÉ V DODÁVANEJ POUŽÍVATEĽSKEJ PRÍRUČKE.

DIELY A PRÍSLUŠENSTVO VYMENENÉ V OBDOBÍ PLATNOSTI TEJTO ZÁRUKY SÚ V ZÁRUKE LEN DO KONCA VYŠŠIE UVEDENEJ PÔVODNEJ ZÁRUČNEJ DOBY.

TÁTO ZÁRUKA PLATÍ LEN PRE SÚKROMNÉ POUŽÍVANIE V RODINNOM DOME ALEBO BYTE A NEPLATÍ PRE GRILY WEBER POUŽÍVANÉ V KOMERČNÝCH ALEBO KOMUNÁLNYCH PROSTREDIACH, PRÍP. PROSTREDIACH S VIACERÝMI JEDNOTKAMI AKO SÚ REŠTAURÁCIE, HOTELY, REZORTY ALEBO NÁJOMNÉ NEHNUTEĽNOSTI.

SPOLOČNOSŤ WEBER MÔŽE ČASOM ZMENIŤ DIZAJN SVOJICH VÝROBKOV. NIČ, ČO JE OBSIAHNUTÉ V TEJTO ZÁRUKE NIE JE POVAŽOVANÉ PRE SPOLOČNOSŤ WEBER AKO ZÁVÄZNÉ NA ZAPRACOVANIE TAKÝCHTO ZMIEN DIZAJNOV DO PREDCHÁDZAJÚCICH VÝROBKOV, ANI TAKÉTO ZMENY NIE SÚ POVAŽOVANÉ ZA PRIZNANIE, ŽE PREDCHÁDZAJÚCE DIZAJNY BOLI CHYBNÉ.

ZOSTAVA NÁHRADNEJ HADICE, VENTILU A REGULÁTORA

⚠ **DÔLEŽITÉ UPOZORNENIE: Odporúčame, aby ste vymieňali zostavu plynovej hadice na plynovom grile Weber každých 5 rokov. Niektoré krajiny vyžadujú výmenu plynovej hadice do 5 rokov, preto má takáto požiadavka v danej krajine prednosť.**

Dostupnosť zostáv náhradnej hadice, regulátora a ventilu vám potvrdí zástupca služieb pre zákazníkov vo vašej oblasti, ktorého kontaktné informácie nájdete na našej webovej stránke. Prihláste sa na stránke www.weber.com®.

KRAJINA	DRUH A TLAK PLYNU
Dánsko, Švédsko, Nórsko, Fínsko, Anglicko, Holandsko, Spojené kráľovstvo, Francúzsko, Španielsko, Portugalsko, Belgicko, Írsko, Grécko, Luxembursko, Taliansko, Nemecko, Rakúsko	**$I_{3B/P}$ - 29 mbarov**

ÚDAJE O SPOTREBE		
Zapálený horák. Max		
Propán-bután	**kW**	**g/h**
	2,6	192

ROZČLENENÉ ZOBRAZENIE

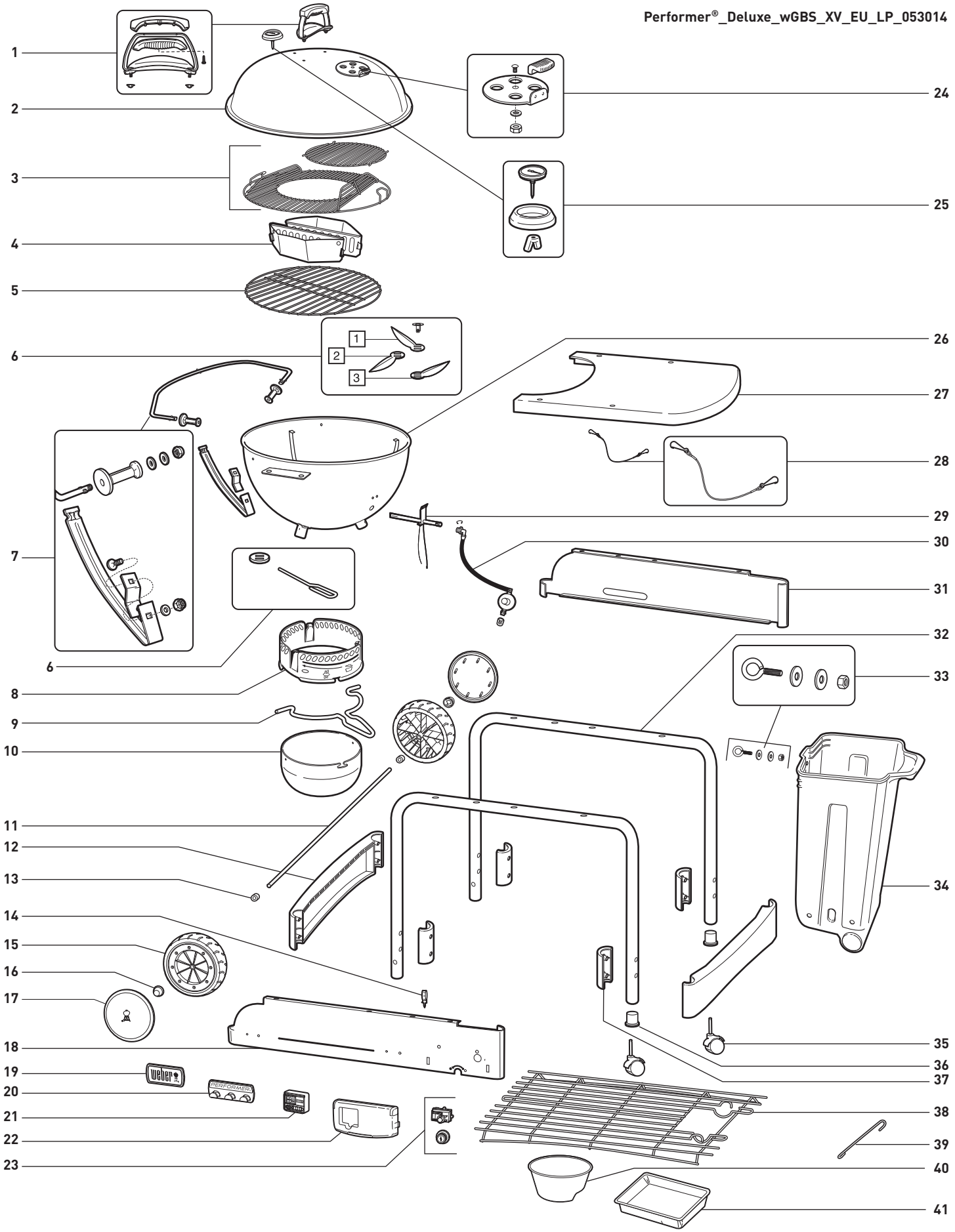

ZOZNAM ROZČLENENÉHO ZOBRAZENIA

1. Konzola rukoväte veka
2. Veko
3. GBS™ grilovací rošt
4. Char-Baskets™
5. Rošt na drevené uhlie
6. One Touch™ čistiaci systém
7. Držiak veka Tuck-Away™ a konzola spodnej podpery
8. Kruh zachytávača popola
9. Rukoväť zachytávača popola
10. Vysokokapacitný zachytávač popola
11. Os
12. Držiak rámu nohy
13. Rozpera kolieska
14. Podpera kábla zapaľovača
15. Koliesko
16. Kryt náboja
17. Kryt kolieska
18. Predný panel
19. Platňa s logom
20. Držiak náradia
21. Digitálny varný časovač
22. Kryt ovládania plynu
23. Tlačidlo zapaľovača / modul zapaľovača
24. Konzola tlmenia veka
25. Konzola teplomeru
26. Misa
27. Stôl
28. CharBin™ Zachytávacia reťaz
29. Konzola horáka
30. Hadica a regulátor s otvorom a spona
31. Zadný panel
32. Rám nohy
33. CharBin™ hardvér
34. CharBin™
35. Zaisťovací valec
36. Vložka valca
37. Rám nohy Svorka konzoly
38. Spodný podstavec
39. Držiak zápalky
40. Nádoba na drevené uhlie
41. Odkvapkávací plech na jedno použitie

VŠEOBECNÉ POKYNY

Ak máte otázky alebo potrebujete radu ohľadom vášho grilu alebo jeho bezpečnej prevádzky, prihláste sa na **www.weber.com**.

- Tieto pokyny vám poskytnú minimálne požiadavky pre montáž vášho Weber® grilu. Prečítajte si pokyny pozorne pred použitím vášho Weber® grilu. Nesprávna montáž môže byť nebezpečná.
- Nesmú používať deti.
- Tento Weber® gril je určený na použitie s propánom alebo zmesou propánu/butánu. Nepoužívajte so zemným plynom. Ventil a regulátor je určený len pre propán alebo zmes propánu/butánu.
- Tento Weber® plynový gril nie je určený na komerčné použitie.
- Požívanie alkoholu a/alebo predpísaných alebo nepredpísaných liekov môže ovplyvniť schopnosť správnej montáže alebo bezpečnej obsluhy zariadenia.
- Tento Weber® gril nie je určený a nikdy sa nesmie použiť ako ohrievač.
- Nenechávajte Weber® gril bez dozoru. Deti a domáce zvieratá udržiavajte vždy v dostatočnej vzdialenosti od Weber® grilu.
- Všetky časti zapečatené výrobcom nesmie používateľ meniť.
- Akákoľvek modifikácia zariadenia môže byť nebezpečná.
- Odpojte valec, ak: 1) je prázdny; 2) gril sa skladuje v garáži alebo inej uzatvorenej oblasti; 3) gril sa prepravuje.

⚠ Zariadenie počas používania nepresúvajte. Gril pred presunutím nechajte vychladnúť.

⚠ Toto zariadenie nie je určené a nikdy sa nesmie použiť ako ohrievač.

VLASTNOSTI

A) Exkluzívny Touch-N-Go™ systém zapaľovania plynu odstraňuje potrebu zapaľovania brikiet dreveného uhlia **(1)**. Jednoducho stlačte a podržte tlačidlo a plynový horák systému sa zapáli a rozhorí drevené uhlie. Nie je potrebné používať a skladovať žiadne kvapalné zapaľovače a už nikdy žiadna chuť kvapalných zapaľovačov.
B) CharBin™ odkladacia nádoba pojme vrecko dreveného uhlia s maximálnou hmotnosťou 13,7 kg **(2)**. Vrecko dreveného uhlia treba umiestniť priamo do CharBin™ odkladacej nádoby.
C) Kovový pracovný povrch slúži ako úžasný pracovný priestor a pokrýva CharBin™ odkladaciu nádobu, aby brikety zostali suché.**(3)**.
D) Pohodlný spodný rošt na odkladanie **(4)**.
E) Vysokokapacitný zachytávač popola zapadne na miesto a eliminuje odfukujúci popol **(5)**.
F) One-Touch™ systém čistenia jednoducho odstraňuje popol alebo otvára a zatvára vetracie otvory **(6)**.
G) Teplomer monitoruje teplotu varenia vo vnútri grilu **(7)**.
H) Tuck-Away™ veko sa zasunie späť do nerezového držiaka veka a pôsobí ako veterný štít pri zapaľovaní brikiet **(8)**.
I) Weber Original™ Gourmet BBQ System™ (GBS™) sklopný grilovací rošt **(9)**, sklopné prístupové klapky sa otvoria na grilovacom rošte, aby sa dali ľahko pridať brikety alebo piliny počas grilovania. Obsahuje vložku pre každodenné používanie. Vhodné pre celú sériu príslušenstva Gourmet BBQ System™.
J) Kôš na drevené uhlie Char-Basket™ Držiaky dreveného uhlia umožňujú pohodlné nepriame a koncentrované priame grilovanie na dreve alebo drevenom uhlí **(10)**.
K) Digitálny varný časovač **(11)**.

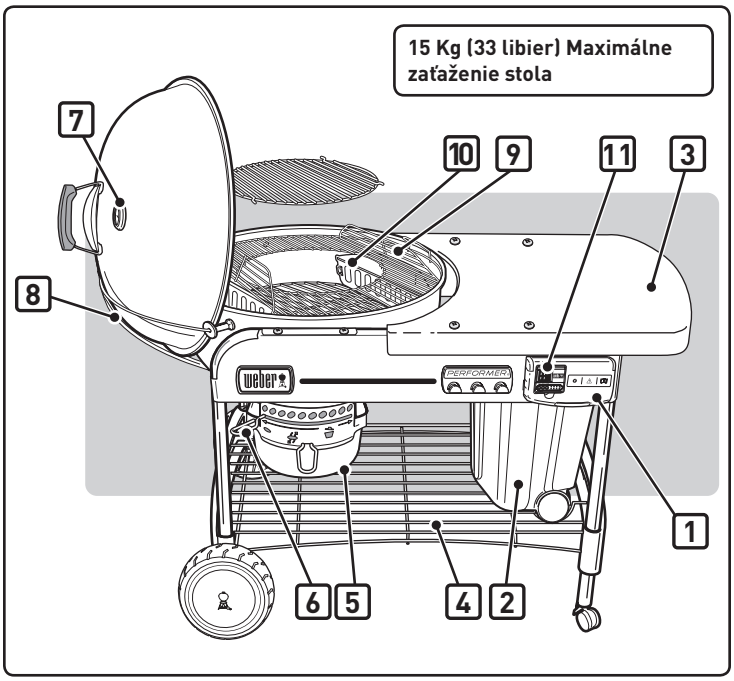

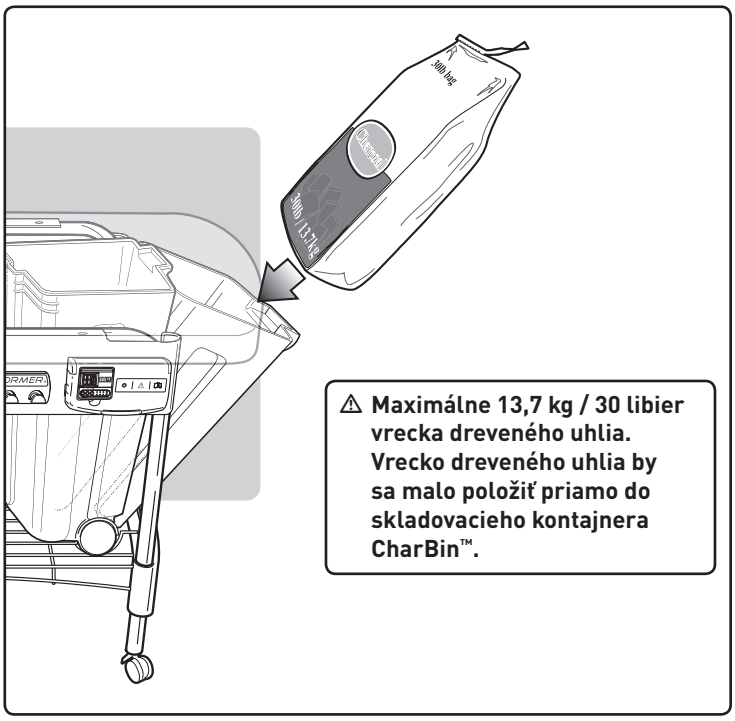

PRIPOJENIE VYMENITEĽNÉHO ZÁSOBNÍKA S TEKUTÝM PROPÁNOM

Používajte vymeniteľné zásobníky s tekutým propánom s minimálnou kapacitou 430 g a maximálnou kapacitou 460 g. Zásobník musí mať ventil EN417 uvedený na obrázku. Jeden druh zásobníka, ktorý je možné použiť je plynový vymeniteľný zásobník Primus model 2202 alebo Weber® Q®.

⚠ **UPOZORNENIE: Používajte iba fľaše, ktoré sú označené "Propánové palivo" alebo "Propán-butánová zmes".**

Vymeniteľný zásobník s tekutým propánom zatlačte do regulátora a otočte ho v smere hodinových ručičiek, až kým nebude pevne uchytený.

⚠ **VAROVANIE: Uťahujte len rukami. Nadmernou silou môžete poškodiť spoj regulátora a spôsobiť únik plynu alebo jeho nedostatočný prietok.**

KONTROLA ÚNIKU PLYNU:

> ⚠ **NEBEZPEČENSTVO**
>
> **Na kontrolu úniku plynu nepoužívajte otvorený plameň. Uistite sa, že počas kontroly úniku plynu nie sú v okolí prítomné iskry alebo otvorené plamene. Iskry alebo plamene spôsobia požiar alebo výbuch, ktorý môže spôsobiť vážne alebo smrteľné telesné poranenia ako aj škody na majetku.**

Budete potrebovať: Vymeniteľný zásobník s tekutým propánom, mydlový vodný roztok a handru alebo kefu na jeho aplikáciu.

A) Zmiešajte mydlo s vodou.
B) Otvorte prívod plynu otočením proti smeru hodinových ručičiek.
C) Skontrolujte, či plyn neuniká navlhčením spojov mydlovým vodným roztokom a pozorovaním, či sa nevytvárajú bubliny. Ak sa vytvárajú bublinky alebo ak bublinky narastajú, plyn uniká.

KONTROLA:

A) Pripojenie regulátora k vymeniteľnému zásobníku s tekutým propánom.

⚠ **VAROVANIE: Ak z pripojenia uniká plyn (1), odmontujte vymeniteľný zásobník s tekutým propánom. Gril nepoužívajte. Použite iný vymeniteľný zásobník s tekutým propánom a znova skontrolujte únik plynu pomocou mydlového vodného roztoku. Ak únik plynu pokračuje aj po utiahnutí zásobníka, zatvorte prívod plynu. GRIL NEPOUŽÍVAJTE. Kontaktujte zástupcu zákazníckeho oddelenia vo vašej oblasti pomocou kontaktných informácií uvedených na našej internetovej stránke. Prihláste sa na stránke www.weber.com®.**

KONTROLA:

B) Pripojenia ventilu k regulátoru.

⚠ **VAROVANIE: Ak z pripojenia uniká plyn (2), zatvorte prívod plynu. GRIL NEPOUŽÍVAJTE. Kontaktujte zástupcu zákazníckeho oddelenia vo vašom regióne pomocou kontaktných informácií uvedených na našej internetovej stránke. Prihláste sa na stránku www.weber.com®.**

Po skončení kontroly úniku plynu zatvorte prívod plynu na zdroji a prípojky opláchnite vodou.

> ⚠ **NEBEZPEČENSTVO**
>
> **Náhradný zásobník s tekutým propánom neskladujte pod alebo v blízkosti tohto zariadenia.**

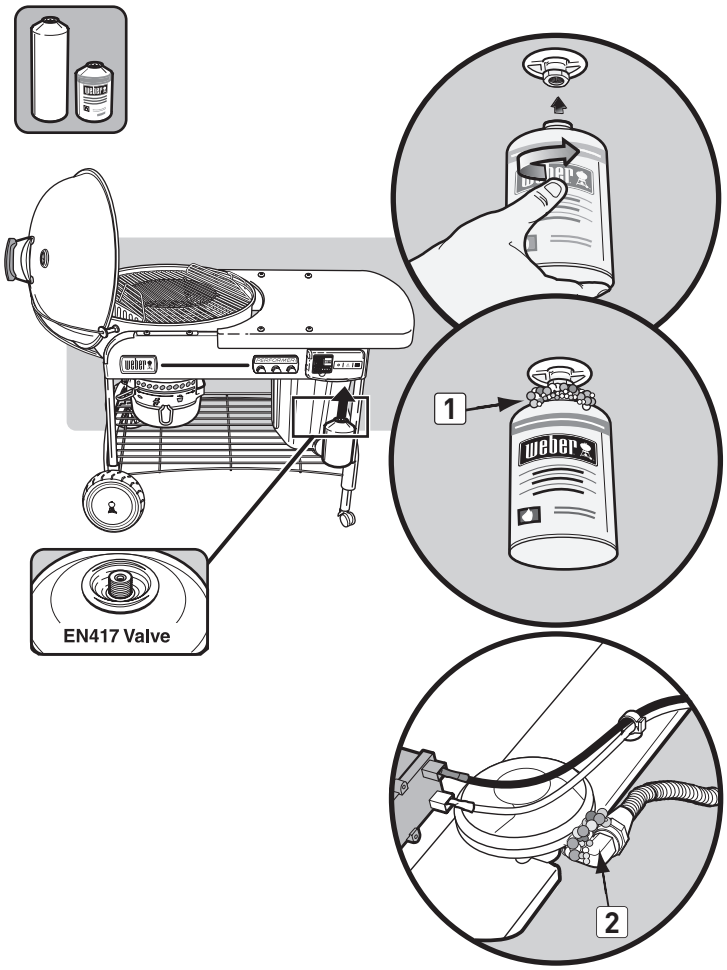

ZAPÁLENIE

⚠ NEBEZPEČENSTVO

Pred zapálením otvorte veko. Nikdy nepoužívajte žiadne horľavé tekutiny ako sú zapaľovacia tekutina, benzín, alkohol alebo akákoľvek forma samozapaľovacieho dreveného uhlia a to ani pri manuálnom zapaľovaní. Nedodržaním tohto pokynu spôsobíte vážne zranenie alebo smrť.

A) Pred použitím plynu odoberte veko grilu.

⚠ NEBEZPEČENSTVO: V opačnom prípade môže dôjsť k nahromadeniu plynu a vzniku požiaru či výbuchu, čo môže spôsobiť vážne či dokonca smrteľné zranenia a škody na majetku.

B) Otvorte spodné klapky kotla **(1)**.
C) Položte držiaky Char-Baskets™ nad horák **(2)**.
D) Zatlačte na výstupky na kryte prívodu plynu **(3)** a nadvihnutím otvorte.
E) Zapnite prívod plynu (proti smeru hodinových ručičiek) minimálne o jednu celú otáčku **(4)**.

⚠ VAROVANIE: Nenahýnajte sa počas zapaľovania nad otvoreným grilom.

F) Stlačte a podržte tlačidlo zapaľovača, pokým sa horák nezapáli **(5)**.

⚠ UPOZORNENIE: Počas jasného dňa nemusí byť plameň dobre vidieť.

G) Po zapálení dreveného uhlia, (približne 5 minútach), otočte ovládač plynu do vypnutej polohy OFF (v smere hodinových ručičiek), pokým sa nezatvorí.

⚠ UPOZORNENIE: Kryt musí byť úplne zatvorený.

Poznámka: predĺžená doba prevádzky fľaše skracuje jej životnosť.

H) Pečenie môžete začať, keď vrchnú vrstvu brikiet pokryje jemný sivý prášok (približne 25-30 minút).

ZAHASENIE

Otočte ovládač plynu do vypnutej polohy OFF (v smere hodinových ručičiek), pokým sa nezatvorí.

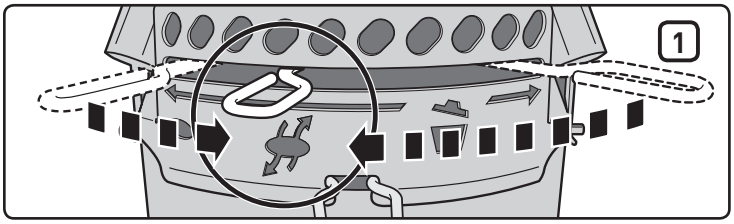

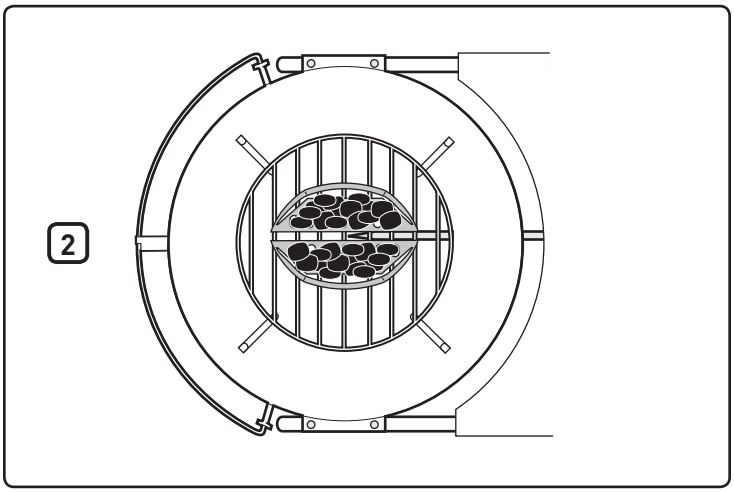

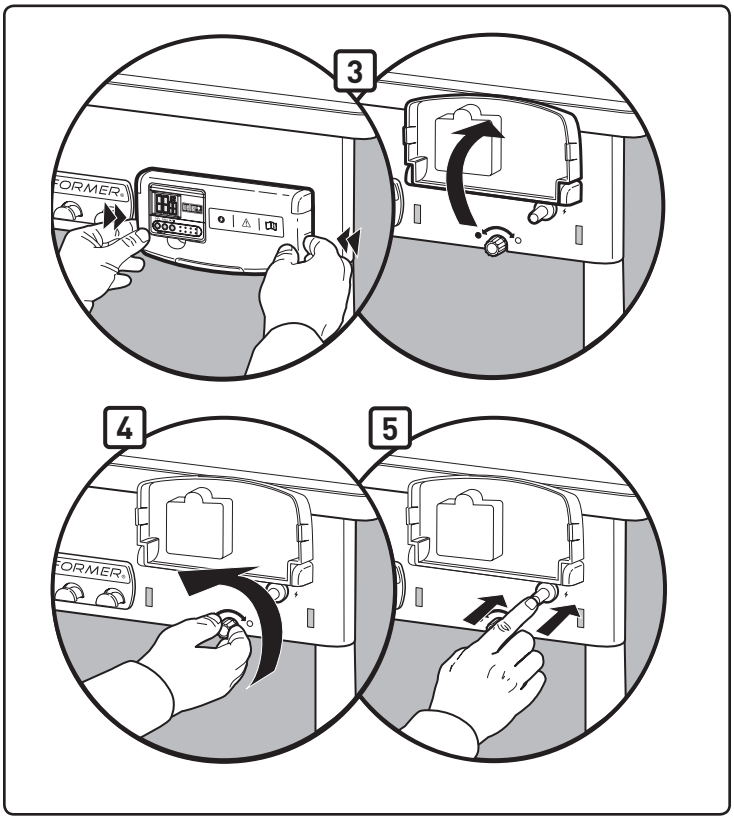

RUČNÉ ZAPÁLENIE

⚠ VAROVANIE: Nepokúšajte sa ručne zapáliť gril bez použitia držiaka zápaliek.

⚠ NEBEZPEČENSTVO

Pred zapálením otvorte veko. Nikdy nepoužívajte žiadne horľavé tekutiny ako sú zapaľovacia tekutina, benzín, alkohol alebo akákoľvek forma samozapaľovacieho dreveného uhlia a to ani pri manuálnom zapaľovaní. Nedodržaním tohto pokynu spôsobíte vážne zranenie alebo smrť.

A) Pred použitím plynu odoberte veko grilu

⚠ NEBEZPEČENSTVO: V opačnom prípade môže dôjsť k nahromadeniu plynu a vzniku požiaru či výbuchu, čo môže spôsobiť vážne či dokonca smrteľné zranenia a škody na majetku.

B) Otvorte spodné klapky kotla **(1)**.
C) Posuňte držiaky Char-Baskets™ mimo horáka **(2)**.
D) Zatlačte na výstupky na kryte prívodu plynu **(3)** a nadvihnutím otvorte.
E) Vložte do držiaka zápaliek zápalku. Zapáľte zápalku.
F) Zapnite prívod plynu (proti smeru hodinových ručičiek) minimálne o jednu celú otáčku **(4)**.
G) Vložte zapálenú zápalu k zadnej časti otvoru horáka **(5)**.

⚠ VAROVANIE: Pri ručnom zapaľovaní nedržte ruku priamo nad horákom.

⚠ VAROVANIE: Nenahýnajte sa počas zapaľovania nad otvoreným grilom.

⚠ UPOZORNENIE: Počas jasného dňa nemusí byť plameň dobre vidieť.

H) Pri premiestňovaní držiaka Char-Baskets™ nad horákom si navlečte grilovacie palčiaky a použite kliešte.
I) Po zapálení dreveného uhlia (približne 5 minútach), otočte ovládač prívodu plynu do vypnutej polohy OFF (v smere hodinových ručičiek), pokým sa prívod nezatvorí.
J) Pečenie môžete začať, keď vrchnú vrstvu brikiet pokryje jemný sivý prášok (približne 25-30 minút).

ZAHASENIE

Otočte ovládač plynu do vypnutej polohy OFF (v smere hodinových ručičiek), pokým sa nezatvorí.

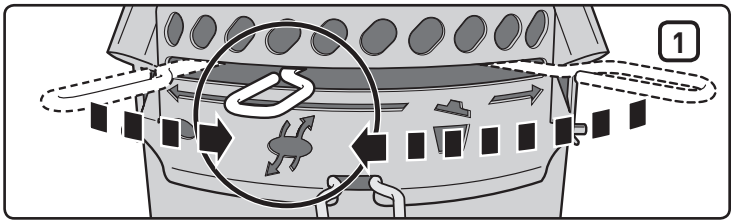

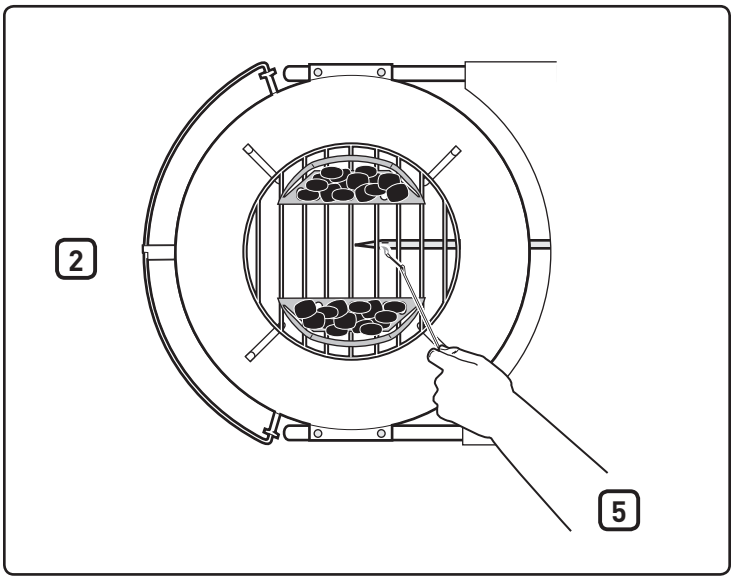

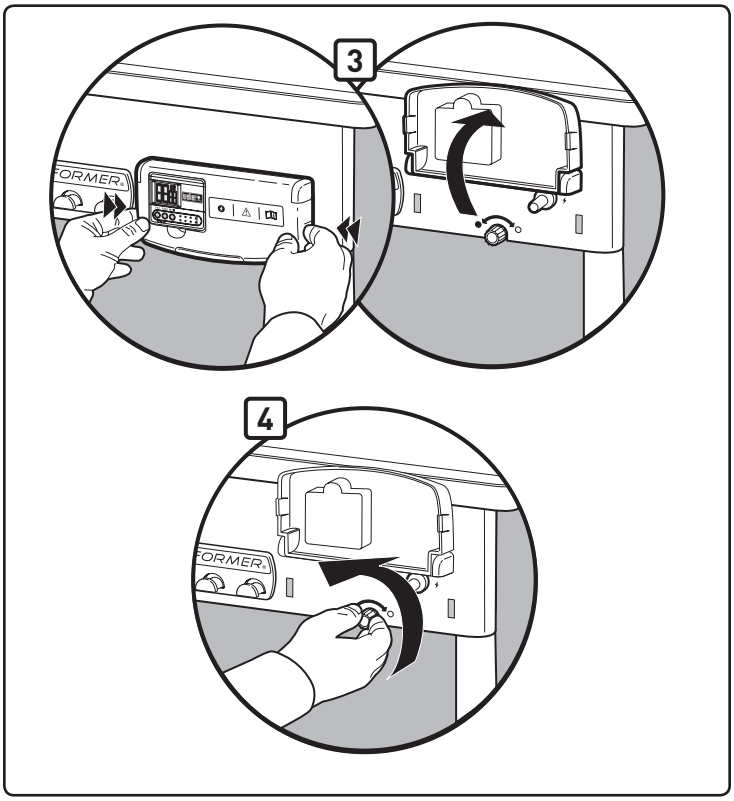

OBSLUHA ČASOVAČA

Tento vodotesný digitálny varný časovač poskytuje funkciu počítania a odpočítavania času v hodinách, minútach a sekundách.

Nastavenie času odpočítavania:

- Stlačte tlačidlo **Start / Stop (Štart / Stop)**: ▶ / ■ pre zapnutie podsvietenia.
- Stlačte **HR** tlačidlo **(1)** pre nastavenie hodín. Podržte tlačidlo stlačené pre rýchle posúvanie číslic dopredu (maximálne nastavenie: 99 hodín) **(4)**.
- Stlačte **MIN** tlačidlo **(2)** pre nastavenie minút. Podržte tlačidlo stlačené pre rýchle posúvanie číslic dopredu (maximálne nastavenie: 59 minút) **(5)**.
- Keď je čas nastavený, stlačte **Start / Stop (Štart / Stop)**: ▶ / ■ tlačidlo **(3)** pre začatie odpočítavania.
- Po uplynutí času zaznie zvukový signál na 30 sekúnd a automaticky sa opäť spustí odpočítavanie od predchádzajúceho nastavenia času.

DÔLEŽITÉ

Keď má časovač na odpočítavaní viac ako hodinu, H a M (hodiny a minúty) budú blikať; čísla sa odpočítajú každú minútu. Keď má časovač už menej ako hodinu času do ukončenia odpočítavania, H a M sa zmenia na M a S (minúty a sekundy) a odpočítavať sa budú sekundy; čísla sa budú odpočítavať každú sekundu.

Vynulovanie času:

- Stlačte **Start / Stop (Štart / Stop)**: ▶ / ■ tlačidlo pre zapnutie podsvietenia.
- Stlačte **HR** a **MIN**: ↺ tlačidlá súčasne **(1)(2)**.

Nastavenie času pre počítanie:

- Stlačte **Start / Stop (Štart / Stop)**: ▶ / ■ tlačidlo pre zapnutie podsvietenia.
- Stlačte **Start / Stop (Štart / Stop)**: ▶ / ■ tlačidlo znova pre spustenie počítania. Pri počítaní bude na displeji zobrazený údaj v hodinách/minútach a minútach/sekundách.
- Stlačte **Start / Stop (Štart / Stop)**: ▶ / ■ tlačidlo dvakrát pre zastavenie časovača. Počítania sa zastaví po 99 hodinách **(4)**, 59 minútach **(5)**.

Automatické vypnutie:

- Pre úsporu batérie sa podsvietenie vypne po 10 sekundách. Časovač sa úplne vypne po 10 minútach nečinnosti.

Poznámka: Ak používate časovač v prostredí, ktoré je vystavené elektrostatickým výbojom (statická elektrina), nastavenie času sa môže stratiť. Ak sa tak stane, vynulujte časovač.

Inštalácia batérie:

- Použite krížový skrutkovač na odistenie priečinku na batérie na zadnej strane časovača **(6)** otočením skrutky v smere chodu hodinových ručičiek.
- Odstráňte kryt batérie na zadnej strane časovača **(7)**.
- Vložte alebo vymeňte AAA batérie **(8)**.
- Nasaďte späť kryt batérie.
- Uzamknite kryt batérie otočením skrutky v protismere chodu hodinových ručičiek krížovým skrutkovačom.
- Keď sú batérie nainštalované, (00:00) bude zobrazené na LCD obrazovke.

Údržba:

- Časovač nečistite abrazívnou alebo korozívnou zmesou. Ak to urobíte, môže to poškriabať alebo spôsobiť koróziu elektronických obvodov.
- Časovač nevystavujte nadmernej sile, otrasom, prachu, ani ho nevystavujte nadmerným teplotám alebo vlhkosti. Ak to urobíte, môže to spôsobiť zlyhanie, kratšiu životnosť elektroniky, poškodenie batérie alebo zdeformovanie dielov.
- Nemodifikujte interné komponenty časovača. Ak to urobíte, spôsobí to stratu platnosti záruky a môže to spôsobiť zbytočné poškodenie batérie a interných častí.
- Nevystavujte časovač priamemu slnečnému svetlu alebo silnému dažďu.
- Časovač neponárajte do vody.

Pre najlepší výkon sa odporúča, aby ste časovač vzali dovnútra, keď sa nepoužíva.

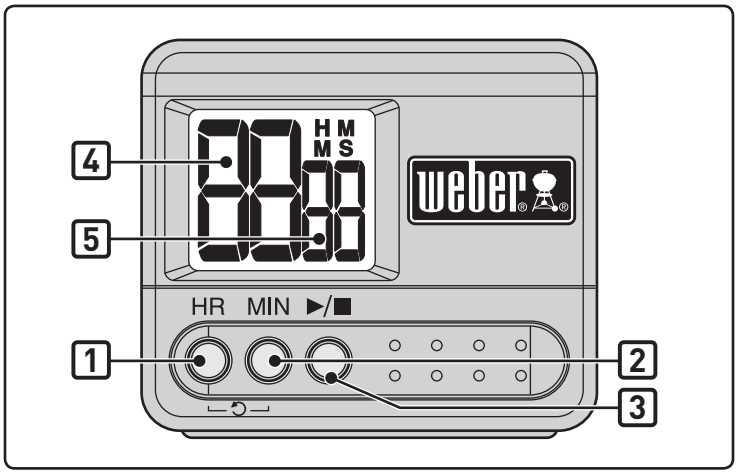

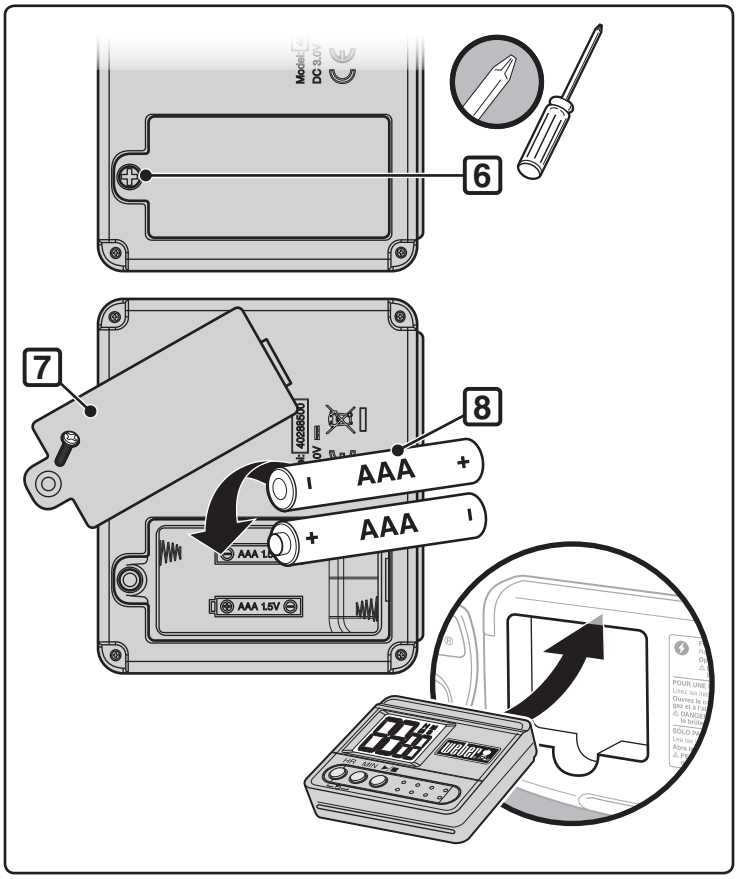

RIEŠENIE PROBLÉMOV

SK

PROBLÉM	KONTROLA	RIEŠENIE
Horák horí žltým alebo oranžovým plameňom a zároveň cítiť plyn.	Skontrolujte, či nie je horák upchaný.	Vyčistite horák. (Pozrite si časť "Údržba")
Horák sa nezapaľuje alebo plameň je príliš nízky.	Nie je málo plynu vo fľaši alebo nie je fľaša prázdna?	Vymeňte fľašu s tekutým propánom.
	Nie je prívodná hadica zohnutá alebo zalomená?	Narovnajte prívodnú hadicu.
	Dá sa horák zapáliť pomocou zápalky?	Ak sa horák zapáli pomocou zápalky, potom skontrolujte zapaľovací systém.
	Sú hadica a rúrka horáka pripojené správne?	Pripojte plynovú hadicu k rúrke horáka pomocou dodávaného kovového úchytu. ⚠ **NEBEZPEČENSTVO: Nepoužívajte plynové zapaľovanie, ak úchyt chýba. Chýbajúci úchyt môže spôsobiť vážne či dokonca smrteľné zranenia a škody na majetku.** Ohľadom náhradného úchytu sa obráťte na oddelenie služieb zákazníkom.
Tvar plameňa horáka je veľmi nepravidelný.	Je horák čistý?	Vyčistite horák. (Pozrite si časť "Údržba")
Horák sa nezapáli, keď stlačíte tlačidlo zapaľovača.	Skontrolujte, či je voľný prietok plynu k horákom tým, že sa pokúsite zapáliť horáky zápalkou. Pozrite si časť "MANUÁLNE ZAPAĽOVANIE."	Ak sa horák zapáli pomocou zápalky, problém bude v zapaľovacom systéme. Pozrite si časť "PREVÁDZKA ELEKTRONICKÉHO SYSTÉMU ZAPAĽOVANIA."
	Je vložená nová nabitá batéria?	Skontrolujte, či je batéria v dobrom stave a správne vložená. Pozrite si časť "KONTROLA ELEKTRONICKÉHO ZAPAĽOVAČA."
	Sú vodiče správne pripojené k modulu zapaľovania?	Skontrolujte, či sú vodiče správne vložené do svoriek v skrini zapaľovania. Pozrite si časť "PREVÁDZKA ELEKTRONICKÉHO SYSTÉMU ZAPAĽOVANIA."
	Je okolo novej batérie plastový obal?	Odoberte plastový obal.
Časovač nefunguje.	Je vložená nová nabitá batéria?	Skontrolujte, či je batéria v dobrom stave a správne vložená. Pozrite si časť "FUNKCIA ČASOVAČA."
Vnútorná časť veka sa viditeľne "lúpe". (Podobá sa na lúpanie farby.)	To čo sa lúpe je zhorená mastnota, ktorá sa zmenila na uhlík a odlupuje sa. **TOTO NIE JE CHYBOU ZARIADENIA.**	Poriadne vyčistite. (Pozrite si časť "Čistenie")
Ak sa pomocou týchto postupov problémy neodstránia, kontaktujte zástupcu zákazníckeho oddelenia vo vašej oblasti, ktorého vyhľadáte pomocou kontaktných informácií na našej webovej stránke. Prihláste sa na stránke www.weber.com®.		

ÚDRŽBA

Po dlhšom nepoužívaní odporúčame vykonať nasledujúce postupy údržby kvôli vašej bezpečnosti.

- Pred každým použitím grilu skontrolujte prívodnú hadicu, či neobsahuje trhlinky a či nie je prasknutá, odretá alebo prerezaná. Ak je hadica akokoľvek poškodená, gril nepoužívajte. Hadicu vymeňte iba za originálnu náhradnú hadicu značky Weber®. **Kontaktujte zástupcu zákazníckeho oddelenia vo vašej oblasti pomocou kontaktných informácií uvedených na našej internetovej stránke. Prihláste sa na stránke www.weber.com®.**

⚠ UPOZORNENIE: Ak je plynová hadica grilu akokoľvek poškodená alebo netesní, gril nepoužívajte.

- Skontrolujte, či horák vytvára plameň správneho tvaru (pozrite si časť "Tvar plameňa horáka"). V prípade potreby vyčistite podľa postupov uvedených v tejto časti.
- Skontrolujte tesnenia všetkých plynových prípojok (pozrite si časť "Kontrola úniku plynu").

PRAVIDELNÉ ČISTENIE

Ak chcete odstrániť popol z kotla, pohybujte ovládacou tyčou **(1)** zo strany na stranu, aby lopatky klapky zmietli popol cez vetracie otvory kotla do zachytávača popola.

⚠ UPOZORNENIE: Pred čistením vypnite horák a nechajte gril vychladnúť.

Počas čistenia nezväčšujte otvory horáka.

Čistenie horáka:

- Vykefujte vonkajšiu stranu rúrky horáka **(2)** a otvor horáka **(3)** s drôtenou kefou.

⚠ UPOZORNENIE: Počas čistenia nezväčšujte otvory horáka ani plynový otvor.

Čistenie kotla:

- Kým je veko teplé, utrite vnútornú časť papierovou utierkou, aby ste zabránili nahromadeniu mastnoty.
- Na vonkajšie povrchy použite teplý mydlový roztok a dobre ich opláchnite čistou vodou.

Dôkladnejšie čistenie (potrebné vykonať aspoň raz za rok)**:**

A) Po úplnom vychladnutí uhlia vyberte popol.
B) Vyberte rošty a držiaky Char-Baskets™.
C) Utrite papierovými utierkami. Umyte vodou a malým množstvom čistiaceho prostriedku. Dobre ho vypláchnite čistou vodou a utrite do sucha.

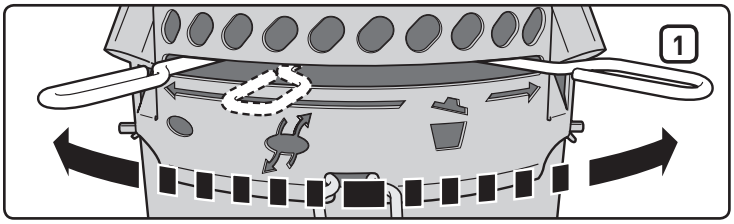

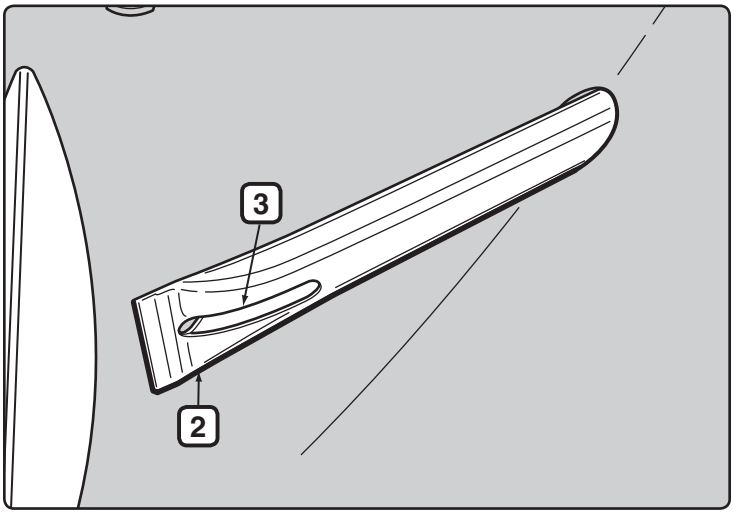

SKLADOVANIE

- Keď gril Performer® skladujete vo vnútri, plynová prípojka musí byť odpojená a zásobník s tekutým propánom je potrebné uskladniť vonku na dobre vetranom mieste.
- Zásobníky s tekutým propánom musia byť uložené von na dobre vetranom mieste, mimo dosahu detí a nesmú byť uložené v budove, garáži alebo akomkoľvek inom uzatvorenom priestore.
- Po dlhšom období skladovania alebo nepoužívania je potrebné gril pred použitím skontrolovať, či neuniká plyn alebo či nie je upchaný horák (pozrite si časť "Údržba").
- Skontrolujte, či priestory okolo zásobníka, hadice a horáka sú bez zvyškov, ktoré by bránili v prúdení plynu alebo vzduchu.

UPOZORNENIE OHĽADOM HMYZU

Váš gril Performer®, rovnako ako akékoľvek iné plynové zariadenia určené do vonkajšieho prostredia, je útočiskom pavúkov a iného hmyzu. Môžu sa vyskytnúť v difúznej časti **(1)** rúrky horáka a spôsobiť spätný tok plynu mimo vzduchovej klapky.

Tým môžu spôsobiť požiar v a okolí rúrky horáka pod panelom kotla. Tak sa môže vážne poškodiť gril a jeho prevádzka nebude bezpečná.

Odporúčame, aby ste skontrolovali a vyčistili rúrku horáka minimálne raz za rok alebo ak sa vyskytnú niektoré z nasledujúcich symptómov:

A) Pach plynu spolu s plameňmi horáka, ktoré sú nadmerne žlté a povädnuté.
B) Horák vytvára spätné šľahnutia.

⚠ NEBEZPEČENSTVO

V prípade neriešenia týchto symptómov hrozí nebezpečenstvo požiaru, ktorý môže spôsobiť vážne alebo smrteľné zranenie a môže spôsobiť škody na majetku.

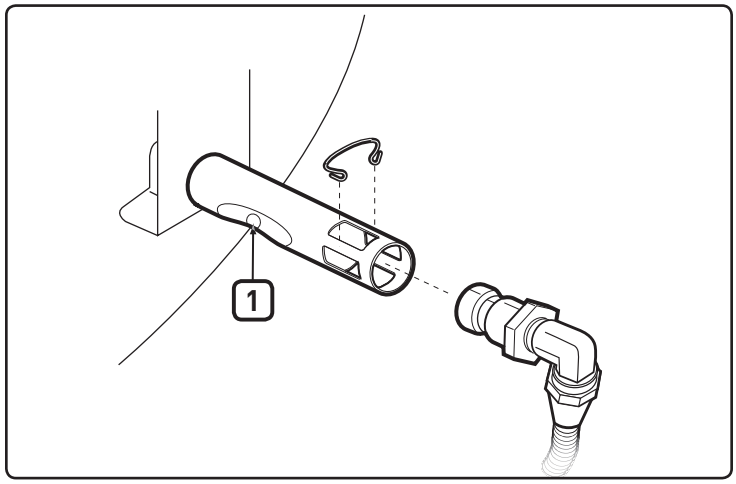

KONTROLA A ČISTENIE HORÁKA

A) Vypnite plyn.
B) Odoberte skladovací kontajner CharBin™.
C) Z rúrky horáka odoberte svorku otvoru **(2)** a hadicovú prípojku **(3)**.
D) Pomocou lampy sa pozrite do vnútra horáka.
E) Vyčistite vnútro horákov s drôteným držiakom zápaliek (dodáva sa). Pomocou drôtu vyčistite oblasť vzduchovej klapky, difúznu časť a otvory horáka **(4)** vo vnútri kotla. Vkladajte nástroj na čistenie horáka opatrne, aby ste nepoškodili elektródu zapaľovača **(5)**.
F) Pomocou baterky znova skontrolujte, či nedochádza k upchaniu.
G) V prípade potreby môžete povrch hadicovej prípojky vyčistiť s drôtenou kefou. Otvor **(6)** môžete vyčistiť malým kolíkom.

⚠ UPOZORNENIE: Počas čistenia nezväčšujte otvor.

H) Spätnú montáž vykonajte opačným postupom podľa krokov B a C.

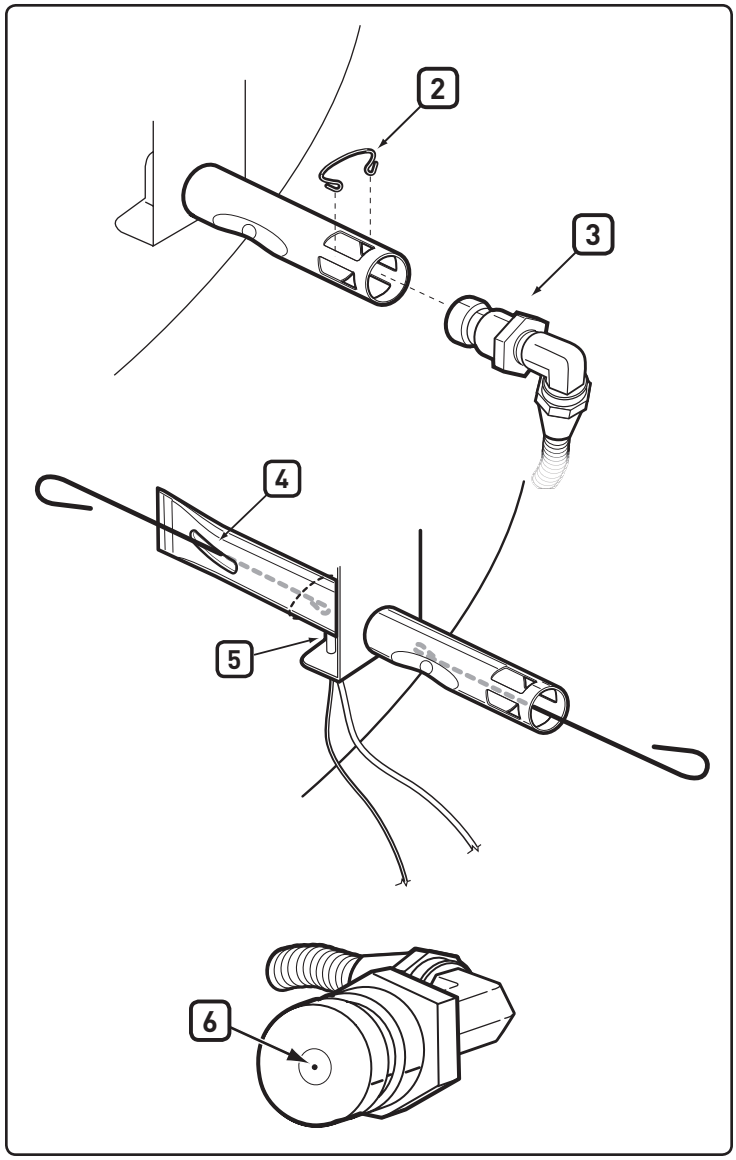

PRAVIDELNÉ RÝCHLE ČISTENIE

Odporúčame pravidelné čistenie vonkajších otvorov horáka drôtenou kefou a čistenie rúrky horáka cez vetrací otvor palivového vzduchu s držiakom na zápalky, ktorý sa dodáva.

Nájdite najprv vetracie otvory palivového vzduchu horáka **(1)** pod konzolou kotla a vložte a otáčajte nástrojom v každom vetracom otvore. Vkladajte držiak na zápalky opatrne, aby ste nepoškodili elektródu zapaľovača.

⚠ **UPOZORNENIE: Je dôležité, aby ste počas jarných a letných mesiacov vykonávali čistenie častejšie.**

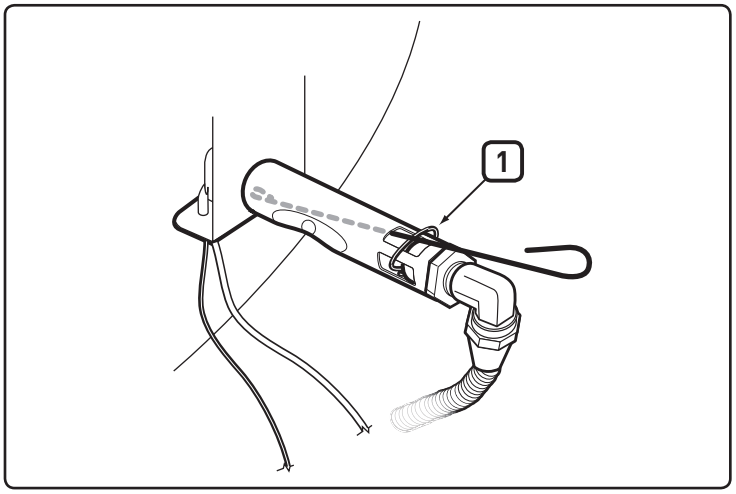

KONTROLA ELEKTRONICKÉHO ZAPAĽOVANIA

Ak zlyhá zapaľovanie pomocou elektronického systému zapaľovania, skontrolujte, či je prietok plynu k horákom tým, že sa pokúsite zapáliť horáky zápalkou. Pozrite si časť "MANUÁLNE ZAPAĽOVANIE". Ak sa horák zapáli pomocou zápalky, problém bude v elektronickom zapaľovaní.

⚠ **VAROVANIE: Regulačný a prívodný ventil plynu by mali byť vo vypnutej polohe OFF.**

- Skontrolujte, či batéria typu AAA (iba alkalická) je v dobrom stave a správne vložená **(1)**. Niektoré batérie majú na sebe plastový ochranný obal. Tento obal sa musí odstrániť. Nezamieňajte si tento plastový obal s nálepkou na batérii.
- Skontrolujte, či sú obidva zapaľovacie káble, biely **(2)** a čierny **(3)** správne pripojené.
- Skontrolujte, či tlačidlo elektrického zapaľovania pracuje správne, teda či vydáva správny zvuk a či vytvára iskry na horák.
- Skontrolujte, či sa zapaľovač v ráme neuvoľnil. V prípade potreby dotiahnite. Správny postup nájdete v časti "Montáž".

V prípade potreby vymeňte batériu

Používajte výlučne alkalické batérie typu AAA.

Ak elektronický systém zapaľovania nedokáže horák zapáliť, kontaktujte zástupcu zákazníckeho oddelenia vo vašej oblasti pomocou kontaktných informácií uvedených na našej internetovej stránke. Prihláste sa na stránke www.weber.com®.

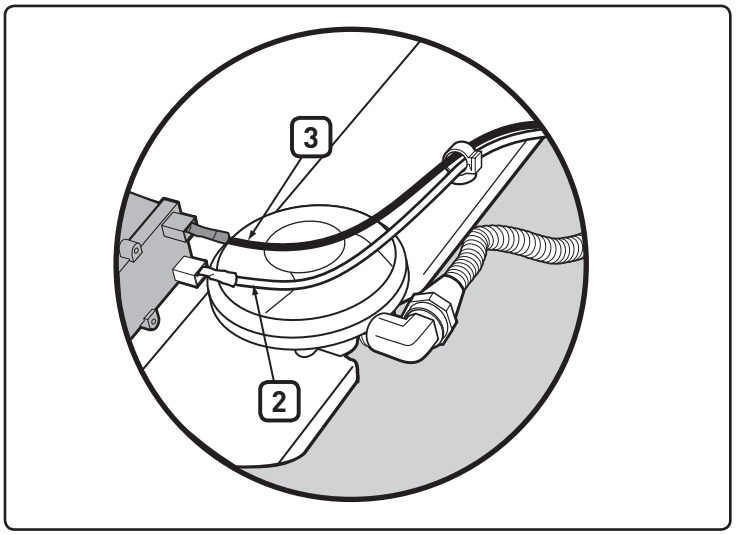

TVAR PLAMEŇA HORÁKA

Horák bol vo výrobe nastavený na správnu zmes vzduchu a plynu. Správny tvar plameňa musí mať nažltlé špičky **(4)** tmavomodrú v strede **(5)** a svetlomodrú pri rúrke horáka **(6)**. Ak plamene nie sú také, ako zobrazené, alebo sa vyskytuje "spätné šľahnutie", postupujte podľa postupov pre čistenie horáka.

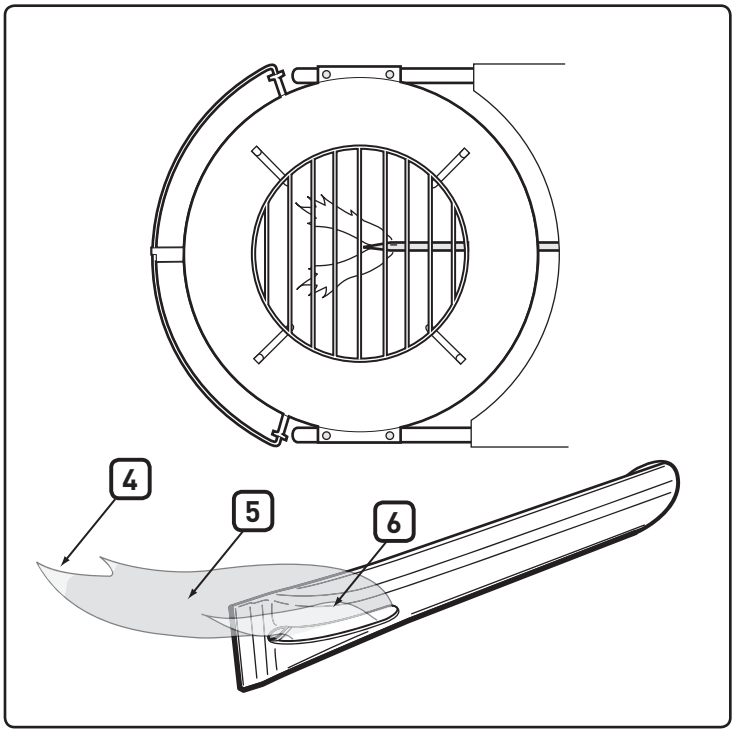

⚠ **UPOZORNENIE: Bezpečnosť tohto výrobku bola testovaná a je certifikovaný na použitie v špecifickej krajine. Pozrite si zoznam určených krajín, ktorý sa nachádza na vonkajšej strane škatule.**

Tieto časti môžu prepravovať alebo spaľovať plyn. Informácie o náhradných dieloch získate priamo od spoločnosti Weber-Stephen Products LLC, Oddelenie služieb zákazníkom pre originálne náhradné diely Weber-Stephen Products LLC.

⚠ **VAROVANIE: Nepokúšajte sa opravovať žiadne plynové alebo spaľovacie časti zariadenia bez predchádzajúceho kontaktu spoločnosti Weber-Stephen Products LLC, Oddelenie služieb zákazníkom. Vašim konaním môžete v prípade nedodržania tohto upozornenia spôsobiť požiar alebo výbuch, ktorý môže spôsobiť vážne alebo smrteľné zradenie a škodu na majetku.**

Tento symbol udáva, že výrobok sa nesmie vyhadzovať do zberu domáceho odpadu. Pokyny týkajúce sa správnej likvidácie tohto výrobku v Európe nájdete na stránke www.weber.com a kontaktujte dovozcu, ktorý je uvedený v zozname pre vašu krajinu. Ak nemáte prístup k internetu, kontaktujte vášho predajcu, ktorý vám oznámi názov, adresu a telefónne číslo dovozcu.

Ak sa rozhodnete vyhodiť alebo znehodnotiť váš gril, je potrebné odmontovať a správne znehodnotiť všetky elektrické komponenty (napr. grilovací motor, batérie, zapaľovací modul, osvetlenie rukovätí) podľa predpisov WEEE. Likvidujú sa oddelene od grilu.

WEBER-STEPHEN PRODUCTS LLC
www.weber.com®

© 2014 Designed and engineered by Weber-Stephen Products LLC,
200 East Daniels Road, Palatine, Illinois 60067 U.S.A.

PERFORMER® DELUXE

Navodila za uporabo žara na oglje

Pred uporabo žara morate prebrati priročnik.

Sestavljanje - Pg 7

PRED PRVO UPORABO PLINSKEGA ŽARA OBVEZNO PREBERITE TA NAVODILA

⚠ NEVARNO

Če zavohate plin:

1. **Zaprite dovod plina v napravo.**
2. **Pogasite odprt ogenj.**
3. **Odprite pokrov.**
4. **Če vonj še vedno ostaja, se odmaknite od naprave in takoj pokličite vašega dobavitelja plina oziroma gasilce.**

Puščanje plina lahko povzroči požar ali eksplozijo, kar lahko povzroči hude telesne poškodbe oziroma materialno škodo.

⚠ OPOZORILO:

1. **Ne shranjujte oziroma ne uporabljajte bencina ali drugih vnetljivih tekočin ali hlapov v bližini te ali katerekoli druge naprave.**
2. **Rezervne plinske jeklenke ne shranjujte v bližini te ali katerekoli druge naprave.**

⚠ OPOZORILO: Pred uporabo žara upoštevajte vse postopke za preverjanje puščanja v tem priročniku. To storite tudi, če je žar sestavil prodajalec.

⚠ OPOZORILO: Ne poskušajte prižgati plinskega žara Weber®, ne da bi prej prebrali napotkov v poglavju "Prižiganje" v teh navodilih.

NAVODILA ZA MONTERJA:
Ta priročnik naj ostane pri lastniku žara, ki naj ga shrani za prihodnjo uporabo.

SAMO ZA UPORABO NA PROSTEM.

CE :048BN-0014
ID: 0845

SL

NEVARNOSTI IN OPOZORILA

ČE NE BOSTE POZORNI NA TE IZJAVE O NEVARNOSTIH, OPOZORILIH IN PREVIDNOSTNIH UKREPIH, LAHKO PRIDE DO HUDIH TELESNIH POŠKODB, SMRTI, POŽARA ALI EKSPLOZIJE Z MATERIALNO ŠKODO.

⚠ **VARNOSTNI SIMBOLI (⚠) vas opozarjajo na pomembne VARNOSTNE informacije.**
⚠ **Signalne besede NEVARNOST, OPOZORILO ali POZOR so uporabljene skupaj z VARNOSTNIM SIMBOLOM.**
⚠ **NEVARNOST bo označeno pri najbolj resnih tveganjih.**
⚠ **Pred uporabo žara, preberite vse varnostne informacije v tem priročniku.**

⚠ NEVARNOSTI

⚠ **Žara ne uporabljajte pod kakršnim koli gorljivim nadstreškom.**
⚠ **Nepravilno sestavljanje je lahko nevarno. Upoštevajte navodila za sestavljanje v tem priročniku. Žara ne uporabljajte, če niso nameščeni vsi deli. Preden zanetite ogenj v žaru, se prepričajte, ali je običajni lovilnik pepela ali visoko zmogljivi lovilnik pepela pravilno pritrjen na noge pod posodo žara.**
⚠ **Gorljivi materiali morajo biti vedno oddaljeni več kot 60 cm od vrha, dna, hrbtnega dela ali stranic žara.**
⚠ **Kadar prižigate plinski gorilnik, se ne sklanjajte nad žar.**
⚠ **Žara ne uporabljajte pri močnem vetru.**
⚠ **Če pušča plin, žara ne uporabljajte.**
⚠ **Za preverjanje puščanje plina ne uporabljajte plamenov.**
⚠ **Če gorilnik kadar koli med delovanjem ugasne, zaprite ventil jeklenke. Odstranite pokrov in počakajte pet minut pred ponovnim prižiganjem, pri tem pa se ravnajte po navodilih za prižiganje, navedenih v tem priročniku.**
⚠ **Med uporabo žara ne poskušajte odklopiti regulatorja plina z jeklenke ali katerega koli plinskega priključka.**
⚠ **Uporabljajte le regulator utekočinjenega naftnega plina, ki je priložen vašemu žaru.**

⚠ OPOZORILA

⚠ **Sledite navodilom za priključitev regulatorja za vaš tip plinskega žara.**
⚠ **Pod ali v bližini žara ne shranjujte nadomestne jeklenke in ne odklapljajte odstranljive plinske kartuše.**
⚠ **Žar hranite na varni, ravni podlagi, kjer ni gorljivih materialov.**
⚠ **Ne nameščajte pokrova žara ali česar koli vnetljivega na ali v območje za shranjevanje pod žarom.**
⚠ **Preden ročno ali z električnim vžigom prižgete plinski gorilnik, vedno odstranite pokrov. Pokrov mora ostati ODSTRANJEN, dokler se oglje povsem ne vžge.**
⚠ **Uporabljajte ustrezna orodja za žar z dolgimi ročaji, odpornimi na toploto.**
⚠ **Nekateri modeli vključujejo Tuck-Away™ pokrova. Tuck-Away™ pokrova se uporablja za shranjevanje pokrova, medtem ko preverjate ali obračate hrano. Ne uporabljajte Tuck-Away™ pokrova kot ročaj za dviganje ali premikanje žara. Vročega pokrova ne postavljajte na talne obloge ali travo. Pokrova ne obešajte na ročaj posode.**
⚠ **Skrbno ravnajte z in shranjujte vroče električne zaganjalnike.**
⚠ **Električnih žic in kablov ne približujte vročim površinam žara in jih shranite stran od zelo prometnih območij.**
⚠ **Pred uporabo po obdobju hrambe in/ali neuporabe preverite, ali mogoče pušča plina in ali je gorilnik blokiran. Pravilne postopke najdete v navodilih v tem priročniku.**
⚠ **Predelava ali poskus uporabe zemeljskega plina v tem žaru je nevaren in bo izničil garancijo.**
⚠ **Udrta ali zarjavela odstranljiva plinska kartuša je lahko nevarna in jo mora preveriti vaš dobavitelj utekočinjenega propana. Ne uporabljajte odstranljive plinske kartuše s poškodovanim ventilom.**
⚠ **Čeprav je vaša odstranljiva plinska kartuša videti prazna, lahko vseeno vsebuje plin. Odstranljivo plinsko kartušo je treba ustrezno prenašati in hraniti.**
⚠ **Če vidite, vonjate ali slišite uhajanje plina iz odstranljive plinske kartuše:**

1. **Pojdite stran od odstranljive plinske kartuše.**
2. **Ne poskušajte sami odpraviti težave.**
3. **Pokličite gasilce.**

⚠ POZOR

⚠ **Ovijanje posode z aluminijasto folijo bo preprečilo pretok zraka. Namesto tega pri pečenju uporabite posredno metodo s prestrezno ponvijo za lovljenje tekočine iz mesa.**
⚠ **Z uporabo ostrih predmetov pri čiščenju rešetke ali odstranjevanju pepela boste poškodovali prevleko.**
⚠ **Z uporabo abrazivnih čistilnih sredstev na rešetki ali samem žaru boste poškodovali prevleko.**
⚠ **Žar je treba redno in temeljito čistiti.**

Zahvaljujemo se vam za nakup izdelka WEBER®. Weber-Stephen Products LLC, 200 East Daniels Road, Palatine, Illinois 60067-6266 ("Weber") je ponosno na to, da vam zagotavlja varen, trpežen in zanesljiv izdelek.

To je prostovoljna garancija podjetja Weber, ki vam jo nudi brez dodatnega plačila. Vsebuje podatke, ki jih boste potrebovali, če boste v zelo malo verjetnem primeru napake ali okvare morali predati na popravilo svoj izdelek WEBER®.

V skladu z merodajnim pravom ima kupec več pravic v primeru, če je izdelek okvarjen. Med te pravice spadajo nadomestna izpolnitev ali zamenjava, znižanje kupnine in nadomestilo. V Evropski skupnosti je to na primer dvoletna z zakonom določena garancija, ki se začne z dnevom predaje izdelka. To garancijsko določilo ne vpliva na te in druge z zakonom določene garancijske pravice. Dejansko ta garancija zagotavlja lastniku dodatne pravice, ki so neodvisne od zakonsko določenih garancijskih določil.

PROSTOVOLJNA GARANCIJA PODJETJA WEBER

Weber zagotavlja kupcu izdelka WEBER® (ali v primeru darila ali promocijske nagrade osebi, za katero je bil izdelek kupljen kot darilo ali nagrada), da izdelek WEBER® ne vsebuje napak v materialu ali izdelavi za obdobje, navedeno spodaj, če je bil sestavljen in uporabljan v skladu s priloženimi navodili za uporabo. (Opomba: Če izgubite ali založite svoja navodila za uporabo izdelka WEBER®, so na voljo nadomestna navodila na spletni strani www.weber.com ali na specifični spletni strani za posamezno državo, na katero je lastnik usmerjen.) Pri običajni, zasebni, družinski uporabi in vzdrževanju izdelka v domačem okolju se Weber obvezuje, da bo popravil ali zamenjal okvarjene dele v okviru primernih časov, omejitev in izključitev, navedenih v nadaljevanju. V OKVIRU MERODAJNEGA PRAVA VELJA TA GARANCIJA SAMO ZA PRVEGA KUPCA IN NI PRENOSLJIVA NA NAKNADNE LASTNIKE, RAZEN V PRIMERU DARIL IN REKLAME, KOT JE OMENJENO ZGORAJ.

ODGOVORNOSTI LASTNIKA V OKVIRU TE GARANCIJE

Za zagotovitev neproblematičnega garancijskega pokrivanja je pomembno (vendar ni zahtevano), da registrirate svoj izdelek WEBER® prek spleta na spletni strani www.weber.com ali na specifični spletni strani za posamezno državo, na katero je lastnik usmerjen. Prav tako shranite tudi originalno potrdilo o plačilu in/ali račun. Z registracijo svojega izdelka WEBER® zagotovite garancijsko jamstvo in omogočite neposredno povezavo med vami in podjetjem Weber v primeru, če bi vas morali kontaktirati.

Zgornja garancija velja samo, če lastnik v razumnih mejah vzdržuje svoj izdelek WEBER® tako, da upošteva vsa navodila za sestavo in preventivno vzdrževanje, ki so navedena v spremljajočih Navodilih za uporabo, razen če lahko lastnik dokaže, da okvara ali napaka ni posledica neupoštevanja prej omenjenih obveznosti. Če živite na obalnem področju ali če izdelek uporabljate v bližini bazena, morate v vzdrževanje vključiti tudi redno čiščenje in spiranje zunanjih površin, kot je to navedeno v navodilih za uporabo.

UPORABA GARANCIJE / IZKLJUČITEV GARANCIJE

Če mislite, da imate del, ki ga pokriva ta garancija, se obrnite na Weber službo za pomoč kupcem na naši spletni strani (www.weber.com ali na specifični spletni strani za posamezno državo, na katero je lastnik usmerjen). Weber bo po preiskavi popravil ali zamenjal (po svoji presoji) okvarjeni del, ki ga pokriva ta garancija. V primeru, ko popravilo ali zamenjava nista možna, se lahko Weber (po svoji presoji) odloči za zamenjavo predmetnega žara z novim v enaki ali višji vrednosti. Weber lahko od vas zahteva, da na svoje stroške vrnete nadomestne dele za potrebe preverjanja.

Ta GARANCIJA ne velja, če obstajajo poškodbe, razbarvanja, obrabe in/ali rjavenje, za katere Weber ni odgovoren in ki so posledica:

- Zlorabe, napačne uporabe, sprememb, modifikacij, vandalizma, pomanjkljivega vzdrževanja, nepravilne sestave oziroma posavitve in neupoštevanja običajnega rutinskega vzdrževanja;
- Insektov (kot so pajki) in glodavcev (na primer veveric), vključno z, vendar ne omejeno na, poškodbami cevi gorilnika in/ali plinskih cevi;
- Izpostavljenosti slanemu zraku in/ali izvorom klora, na primer v plavalnih bazenih in vročih vrelcih/toplicah;
- Ekstremnih vremenskih razmer, kot so toča, hurikani, potresi, cunamiji ali visoki valovi, tornadi ali močna neurja.

Uporaba in/ali vgradnja nadomestnih delov, ki niso originalni Weber nadomestni deli, na vaš WEBER® izdelek, povzroči razveljavitev te garancije, morebitnih posledičnih poškodb pa ta garancija v takem primeru ne pokriva. Vsakršna sprememba plinskega žara, ki ni odobrena s strani pooblaščenega serviserja Weber, povzroči razveljavitev te garancije

GARANCIJSKE DOBE ZA IZDELEK

Posoda, pokrov in srednji obroč:
10 let, izvzeto prerjavetje/pregoretje

Sistem za čiščenje One-Touch™:
5 let, izvzeto prerjavetje/pregoretje

Plastične komponente:
5 let, izvzeta zbledelost ali razbarvanje

Vsi ostali deli:
2 leti

ZAVRNITEV ODGOVORNOSTI

RAZEN GARANCIJE IN ZAVRNITEV ODGOVORNOSTI, NAVEDENIH V TEJ GARANCIJSKI IZJAVI, NI EKSPLICITNO PODANE NOBENE DRUGE GARANCIJE ALI PROSTOVOLJNE IZJAVE O ODGOVORNOSTI, KI PRESEGA ZAKONSKO DOLOČENO ODGOVORNOST, KI SE NANAŠA NA WEBER. TA GARANCIJSKA IZJAVA TUDI NE OMEJUJE ALI IZKLJUČUJE SITUACIJ ALI ZAHTEVKE, ZA KATERE PRIZNAVA WEBER OBVEZNO ODGOVORNOST, PREDPISANO Z ZAKONOM.

PO POTEKU USTREZNIH ČASOV VELJAVNOSTI TE GARANCIJE NE VELJA NOBENA GARANCIJA. PODJETJA WEBER NE ZAVEZUJE NOBENA DRUGA GARANCIJA, DANA S STRANI KATERE KOLI OSEBE, VKLJUČNO S PRODAJALCEM ALI TRGOVCEM, ZA KATERI KOLI IZDELEK (KOT NA PRIMER MOREBITNA "RAZŠIRJENA GARANCIJA"). IZKLJUČNO SREDSTVO TE GARANCIJE JE POPRAVILO ALI ZAMENJAVA NADOMESTNEGA DELA ALI IZDELKA.

V NOBENEM PRIMERU V OKVIRU TE PROSTOVOLJNE GARANCIJE POVRAČILO NE BO VEČJE OD ZNESKA NAKUPNE CENE PRODANEGA IZDELKA WEBER®.

ZA IZGUBO, ŠKODO ALI TELESNE POŠKODBE VAS IN/ALI DRUGIH IN ZA MATERIALNO ŠKODO NA VAŠI IN/ALI LASTNINI DRUGIH, KI SO POSLEDICA NEPRAVILNE UPORABE ALI ZLORABE IZDELKA ALI NEUPOŠTEVANJA NAPOTKOV PODJETJA WEBER V PRILOŽENIH NAVODILIH ZA UPORABO, PREVZEMATE RIZIKO IN ODGOVORNOST VI.

ZA NADOMESTNE DELE IN PRIBOR, KI SO ZAMENJANI V OKVIRU TE GARANCIJE, VELJA GARANCIJA SAMO V SKLADU Z NJIHOVIMI ORIGINALNIMI GARANCIJSKIMI DOBAMI.

TA GARANCIJA VELJA SAMO ZA UPORABO V ZASEBNEM DRUŽINSKEM DOMU ALI STANOVANJU IN NE VELJA ZA ŽARE WEBER, KI SE UPORABLJAJO V KOMERCIALNE ALI SKUPINSKE NAMENE ALI ZA POSTAVITVE Z VEČ ENOTAMI, KOT NA PRIMER V RESTAVRACIJAH, HOTELIH, LETOVIŠČIH ALI NAJEMNIH OBJEKTIH.

WEBER LAHKO OD ČASA DO ČASA SPREMENI DIZAJN SVOJIH IZDELKOV. NIČESAR OD VSEBINE TE GARANCIJE NI DOVOLJENO RAZUMETI KOT OBVEZNOST ZA WEBER, DA VKLJUČI TAKE SPREMEMBE DIZAJNA V PREDHODNO PROIZVEDENE IZDELKE, NITI NE BODO TAKE SPREMEMBE RAZUMLJENE KOT PRIZNANJE, DA SO BILI PREDHODNI DIZAJNI POMANJKLJIVI.

ZAMENJAVA SKLOPA CEVI, REGULATORJA IN VENTILA

⚠ **POMEMBNO OPOZORILO: Priporočamo, da zamenjate sklop plinske cevi na vašem Weber plinskem žaru vsakih 5 let. V nekaterih državah lahko velja predpis, ki zahteva zamenjavo plinske cev na manj kot 5 let; v tem primeru ima prednost predpis v tej državi.**

Za nadomestno cev, regulator in ventil pokličite ali obiščite servisnega predstavnika na vašem področju; kontaktni podatki so navedeni na naši spletni strani.
Prijavite se na www.weber.com®.

DRŽAVA		VRSTA PLINA IN PRITISK
Danska, Švedska, Norveška, Finska, Velika Britanija, Nizozemska, Francija, Španija, Belgija, Irska, Grčija, Luksemburg, Italija, Nemčija, Avstrija		**$I_{3B/P}$ - 29 mbar**
PODATKI O PORABI		
Prižiganje gorilnika. Največ		
Mešanica propana/butana	**kW**	**g/h**
	2,6	192

SHEMATIČNA RISBA

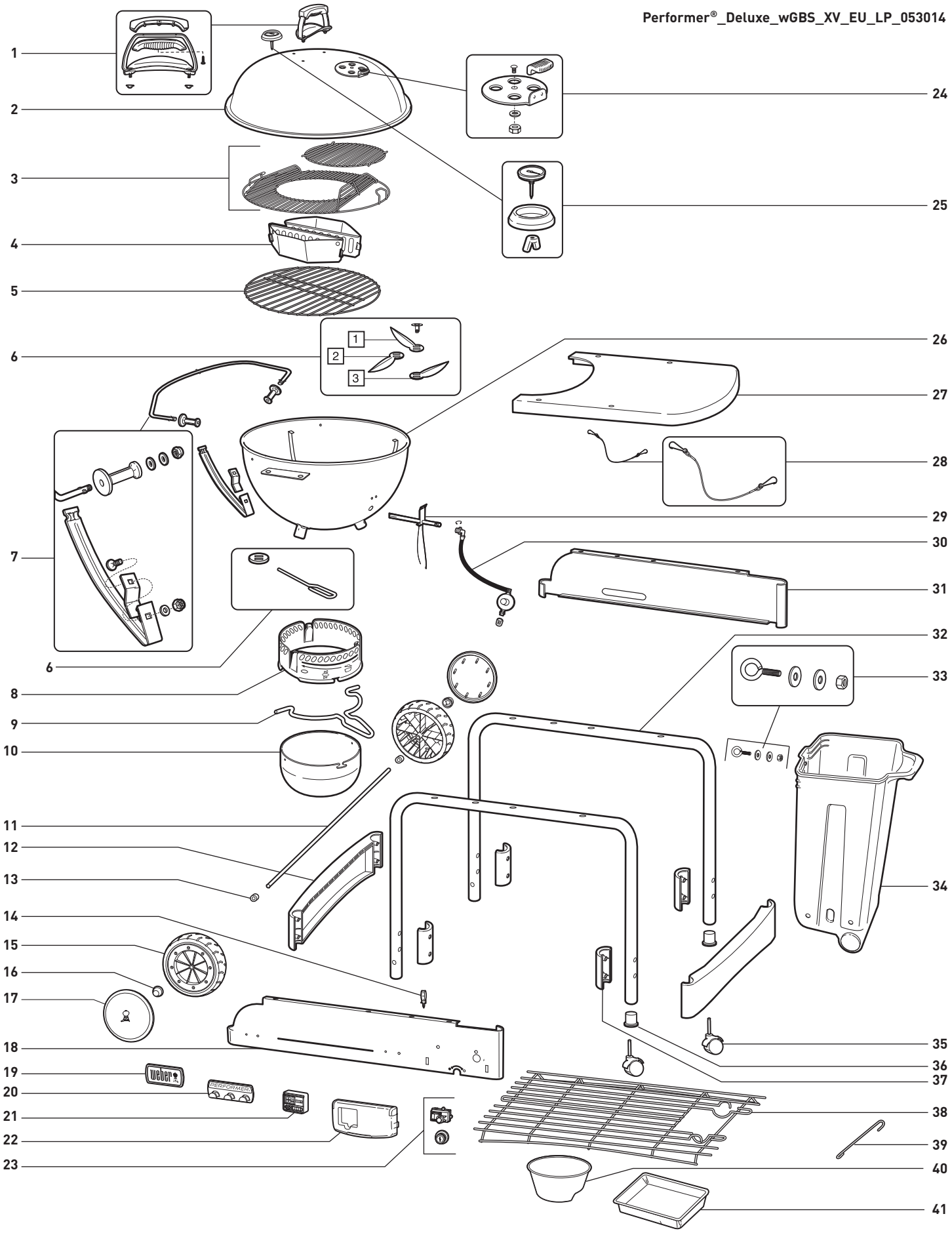

1. Sestav ročaja pokrova
2. Pokrov
3. Rešetka za pečenje GBS™
4. Char-Baskets™
5. Rešetka za oglje
6. Čistilni sistem One Touch™
7. Držalo pokrova Tuck-Away™ in sestav spodnjega opornika
8. Obroč lovilnika pepela
9. Ročaj lovilnika pepela
10. Prostorni lovilnik pepela
11. Os
12. Nosilec okvira z nogami
13. Distančnik za kolo
14. Pritrdilo vžigalne žice
15. Kolo
16. Pokrov pesta
17. Pokrov kolesa
18. Sprednja plošča
19. Ploščica z logotipom
20. Držalo za orodje
21. Digitalni časomer pečenja
22. Pokrov regulatorja plina
23. Gumb za vžig/modul za vžig
24. Sestav blažilnika pokrova
25. Sestav termostata
26. Posoda
27. Miza
28. Zadrževalna veriga CharBin™
29. Sestav gorilnika
30. Gibka cev in regulator z odprtino ter zaponko
31. Zadnja plošča
32. Okvir z nogami
33. Oprema CharBin™
34. CharBin™
35. Blokirni zatič
36. Vložek zatiča
37. Okvir z nogami Zaponka nosilca
38. Spodnje stojalo
39. Držalo za vžigalnik
40. Posoda za oglje
41. Odstranljiva prestrezna ponev

SPLOŠNA NAVODILA

Če imate kakšno vprašanje ali potrebujete nasvet glede žara ali varne uporabe, se prijavite na spletni strani **www.weber.com**.

- Ta navodila navajajo minimalne zahteve za sestavljanje žara Weber® . Pozorno preberite navodila, preden začnete uporabljati žar Weber® . Nepravilno sestavljanje je lahko nevarno.
- Otroci ga ne smejo uporabljati.
- Žar Weber® je zasnovan le za uporabo s propanom ali zmesjo propana/butana. Ne uporabljajte z zemeljskim plinom. Ventil in regulator sta namenjena le za uporabo s propanom ali zmesjo propana/butana.
- Žar Weber® ni namenjen za komercialno uporabo.
- Uporaba alkohola in/ali zdravil na recept ali brez recepta lahko vpliva na uporabnikovo zmožnost pravilnega sestavljanja ali varne uporabe naprave.
- Žar Weber® ni namenjen za uporabo kot grelec.
- Žara Weber® ne puščajte nenadzorovanega. Otroci in domače živali se ne smejo približevati žaru Weber®.
- Delov, ki jih je zapečatil proizvajalec, uporabnik ne sme spreminjati.
- Vse spremembe naprave so lahko nevarne.
- Odklopite jeklenko, če: 1) je prazna; 2) žar shranjujete v garaži ali drugem zaprtem prostoru; 3) žar prenašate.

⚠ Med uporabo naprave ne premikajte. Pred premikanjem počakajte, da se naprava ohladi.

⚠ Naprava ni namenjena za uporabo kot grelec.

FUNKCIJE

A) Ekskluzivni sistem Touch-N-Go™ za vžig plina olajša prižiganje oglenih briketov **(1)**. Preprosto pritisnite in zadržite gumb in plinski gorilnik sistema se prižge, oglje pa se vname. Brez uporabe ali hrambe nevarnih tekočih pospeševalnikov in brez hrane z okusom po tekočem pospeševalniku.
B) Vsebnik CharBin™ vsebuje vrečko oglja z največjo dovoljeno težo 13,7 kg **(2)**. Vrečko oglja je treba postaviti neposredno v vsebnik CharBin™ .
C) Kovinska delovna površina je odlično delovno območje in prekriva vsebnik CharBin,™ da ohrani brikete suhe **(3)**.
D) Priročno dno stojala za shranjevanje **(4)**.
E) Prostorni lovilnik pepela se zaskoči in preprečuje razpihovanje pepela **(5)**.
F) Čistilni sistem na dotik™ preprosto odstrani pepel ali odpre in zapre zračnike **(6)**.
G) Termostat nadzoruje temperaturo pečenja znotraj žara **(7)**.
H) Pokrov™ zdrsne nazaj v držalo pokrova iz nerjavnega jekla in deluje kot zaščita pred vetrom med prižiganjem briketov **(8)**.
I) Originalna rešetka s tečaji za pečenje Weber Original™ Gourmet BBQ System™ (GBS™) **(9)**, Lopute s tečaji se na rešetki za pečenje odpirajo za lažje dodajanje briketov ali lesnih ostružkov med pečenjem. Vključuje vložek za vsakodnevno uporabo. Primeren je za vse pripomočke sistema Gourmet BBQ System™.
J) Košara za oglje™ Držala za oglje omogočajo priročno posredno in koncentrirano neposredno fleksibilnost pri pečenju z lesom ali ogljem **(10)**.
K) Digitalni časomer pečenja **(11)**.

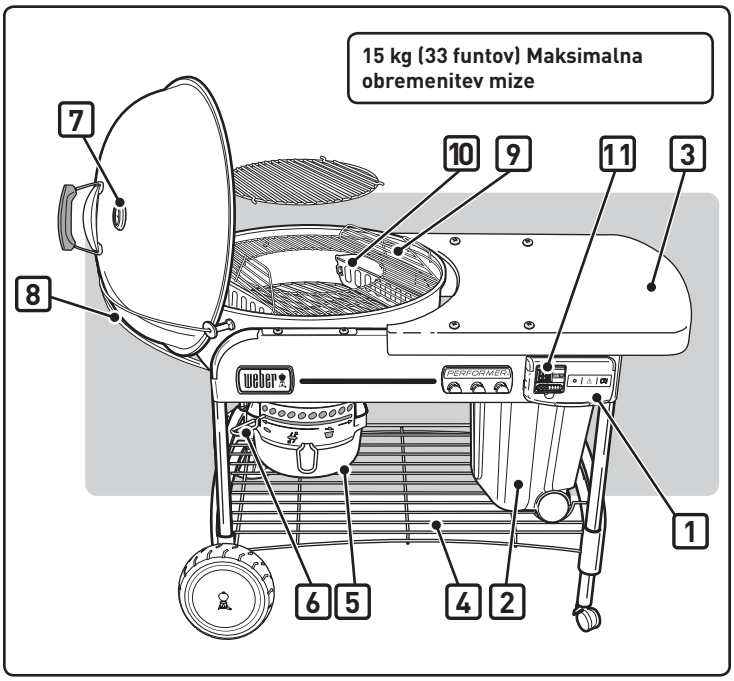

PRIKLJUČITEV LP PLINSKE KARTUŠE ZA ENKRATNO UPORABO

Uporabljajte kartuše za enkratno uporabo za butan/propan z najmanjšo kapaciteto 430 g in največjo 460 g. Kartuša mora imeti nameščen ventil EN417, kot je prikazano na sliki. Med vrstami kartuš, ki jih lahko uporabljate, je model Primus 2202 ali plinska kartuša za enkratno uporabo Weber® Q®.

⚠ POZOR: Uporabljajte samo jeklenke označene z oznako "Propansko gorivo" ali "Mešanica propana-butana".

Potisnite kartušo s tekočim propanom za enkratno uporabo v regulator in jo zavrtite v smeri urnih kazalcev, dokler ni zatesnjena.

⚠ OPOZORILO: Zatesnite samo z roko. Uporaba prekomerne sile lahko poškoduje spoj regulatorja in puščanje plina ali neustrezen pretok plina.

PREVERJANJE PUŠČANJA PLINA:

⚠ NEVARNO

Ne preverjajte puščanja plina z odprtim plamenom. Med preverjanjem puščanja v bližini ne sme biti isker ali odprtega plamena. Iskre oziroma odprt plamen bo privedel do požara ali eksplozije, kar bi lahko povzročilo hude telesne poškodbe ali smrt in celo povzročilo materialno škodo.

Potrebovali boste: Plinsko kartušo za enkratno uporabo, milnico in krpo ali ščetko, s katero boste milnico nanašali.

A) Iz vode in mila naredite milnico.
B) Zavrtite krrnilni gumb za plin na VKLOP (ON) tako, da ga zavrtite v nasprotni smeri urinega kazalca.
C) Preverite uhajanje plina tako, da navlažite priključke z milnico in opazujete, ali nastajajo mehurčki. Če mehurčki nastajajo ali se večajo, potem prihaja do puščanja.

PREVERITE:

A) Priključek regulator-na-plinsko kartušo za enkratno uporabo.

⚠ OPOZORILO: Če na priključku (1) plin uhaja, odstranite LP plinsko kartušo za enkratno uporabo. Ne uporabljajte žara. Uporabite drugo plinsko kartušo za enkratno uporabo in ponovno z milnico preverite morebitno puščanje. Če prihaja do puščanja tudi po ponovni zatesnitvi plinske kartuše, zaprite dovod plina. NE UPORABLJAJTE ŽARA. Obrnite se na predstavnika službe za pomoč strankam v vašem območju s kontaktnimi informacijami, ki jih dobite na naši spletni strani. Prijavite se na spletni strani www.weber.com®.

PREVERITE:

B) Priključke ventil - regulator.

⚠ OPOZORILO: Če na priključku (2) pušča, plin ZAPRITE. ŽARA NE UPORABLJAJTE. Obrnite se na zastopnika za pomoč strankam na vašem področju z informacijami, ki jih dobite na naši spletni strani. Prijavite se na spletni strani www.weber.com®.

Ko ste zaključili s preverjanjem puščanja, zaprite dovod plina in priključke sperite z vodo.

⚠ NEVARNO

Kartuše s tekočim propanom ne smete hraniti pod žarom ali v njegovi bližini.

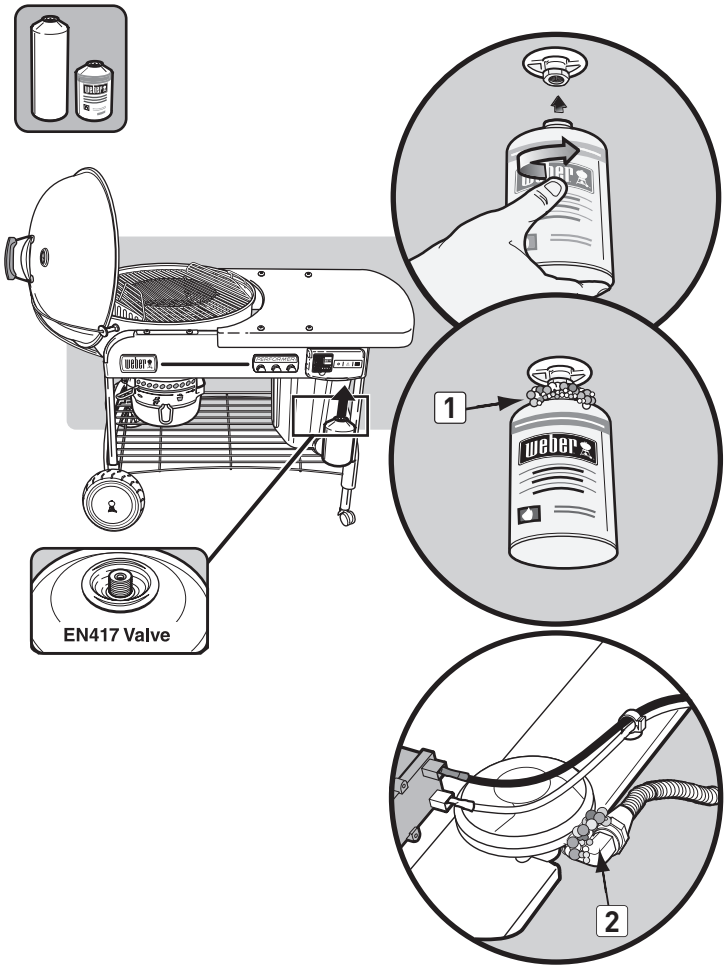

PRIŽIGANJE

⚠ NEVARNO

Pred prižiganjem odprite pokrov. Nikoli, tudi med ročnim prižiganjem, ne uporabljajte vnetljivih tekočin, na primer tekočine za prižiganje, bencina, alkohola ali katere koli oblike samovnetljivega oglja. Neupoštevanje pravila lahko povzroči hude telesne poškodbe ali smrt.

A) Pred prižiganjem plina odstranite pokrov žara.

⚠ NEVARNOST: Neupoštevanje pravila lahko povzroči nabiranje plina, to pa požar ali eksplozijo oz. hude telesne poškodbe ali smrt ali materialno škodo.

B) Odprite spodnji loputi na posodi **(1)**.
C) Namestite košare Char-Baskets™ preko gorilnika **(2)**.
D) Pritisnite navznoter zapahe na krmilnem pokrovu za plin **(3)** in jih dvignite in odprite.
E) Zavrtite dovod plina (v nasprotni smeri gibanja urinih kazalcev) za najmanj en poln obrat **(4)**.

⚠ OPOZORILO: Med prižiganjem se ne sklanjajte nad odprt žar.

F) Pritisnite in zadržite pritisnjen gumb vžigalnika, dokler se gorilnik ne prižge **(5)**.

⚠ POZOR: Podnevi je lahko plamen težko viden.

G) Ko se oglje vžge (po približno 5 minutah), zavrtite krmilni gumb za plin na položaj OFF (IZKLOP) (v smeri urinih kazalcev), tako da ga zaprete.

⚠ POZOR: Preverite, ali je pokrov tesno zaprt.

Opomba - Dolgotrajna uporaba jeklenke skrajša njeno življenjsko dobo.

H) S pečenjem lahko začnete, ko dobi oglje tanko oblogo sivega pepela (čez približno 25-30 minut).

POGASITEV

Zavrtite krmilni gumb za plin na položaj OFF (IZKLOP) (v smeri urinih kazalcev), tako da ga zaprete.

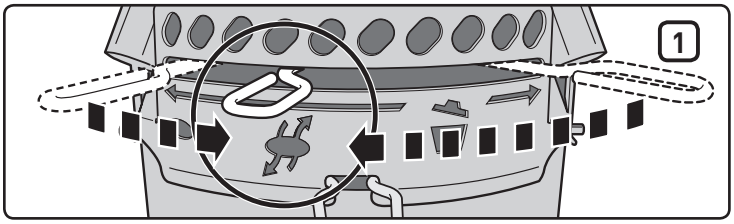

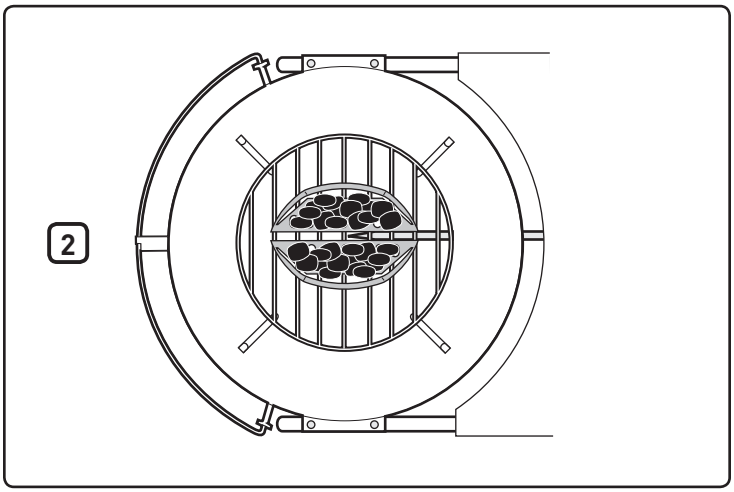

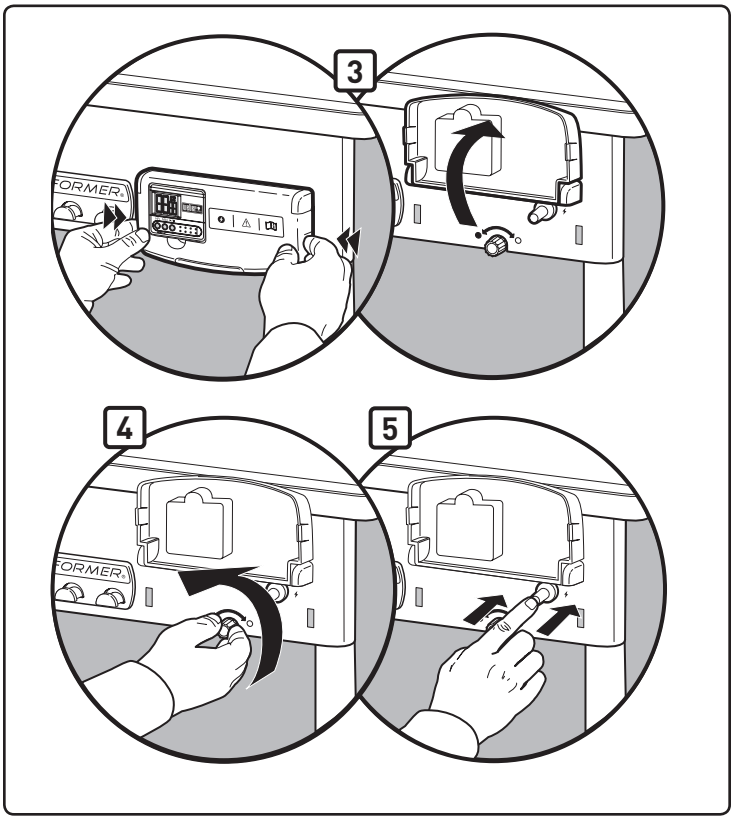

ROČNO PRIŽIGANJE

⚠ OPOZORILO: Plina ne poskušajte prižgati ročno brez uporabe držala za vžigalice.

⚠ NEVARNO

Pred prižiganjem odprite pokrov. Nikoli, tudi med ročnim prižiganjem, ne uporabljajte vnetljivih tekočin, na primer tekočine za prižiganje, bencina, alkohola ali katere koli oblike samovnetljivega oglja. Neupoštevanje pravila lahko povzroči hude telesne poškodbe ali smrt.

A) Pred prižiganjem plina odstranite pokrov žara.

⚠ NEVARNOST: Neupoštevanje pravila lahko povzroči nabiranje plina, to pa požar ali eksplozijo oz. hude telesne poškodbe ali smrt ali materialno škodo.

B) Odprite spodnji loputi na posodi **(1)**.
C) Odmaknite košare za oglje Char-Baskets™ stran od gorilnika **(2)**.
D) Pritisnite navznoter zapahe na krmilnem pokrovu za plin **(3)** in jih dvignite in odprite.
E) Vstavite vžigalico v držalo za vžigalice. Prižgite vžigalico.
F) Zavrtite dovod plina (v nasprotni smeri gibanja urinih kazalcev) za najmanj en poln obrat **(4)**.
G) Vstavite plamen vžigalice v zadnji del reže gorilnika **(5)**.

⚠ OPOZORILO: Pri ročnem prižiganju ne držite roke nad gorilnikom.

⚠ OPOZORILO: Med prižiganjem se ne sklanjajte nad odprt žar.

⚠ POZOR: Podnevi je lahko plamen težko viden.

H) Za prestavljanje košaric z ogljem Char-Baskets™ nad gorilnikom uporabljajte rokavice za žar ali prijemalke.
I) Ko se oglje vžge (po približno 5 minutah), zavrtite krmilni gumb za plin na položaj OFF (IZKLOP) (v smeri urinih kazalcev), tako da ga zaprete.
J) S pečenjem lahko začnete, ko dobi oglje tanko oblogo sivega pepela (čez približno 25-30 minut).

POGASITEV

Zavrtite krmilni gumb za plin na položaj OFF (IZKLOP) (v smeri gibanja urinih kazalcev), tako da ga zaprete.

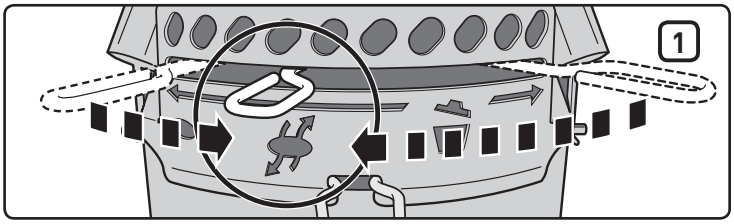

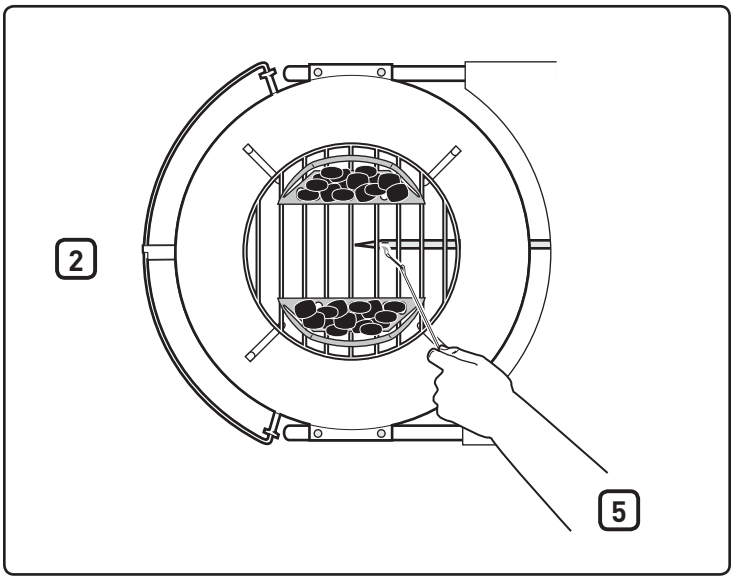

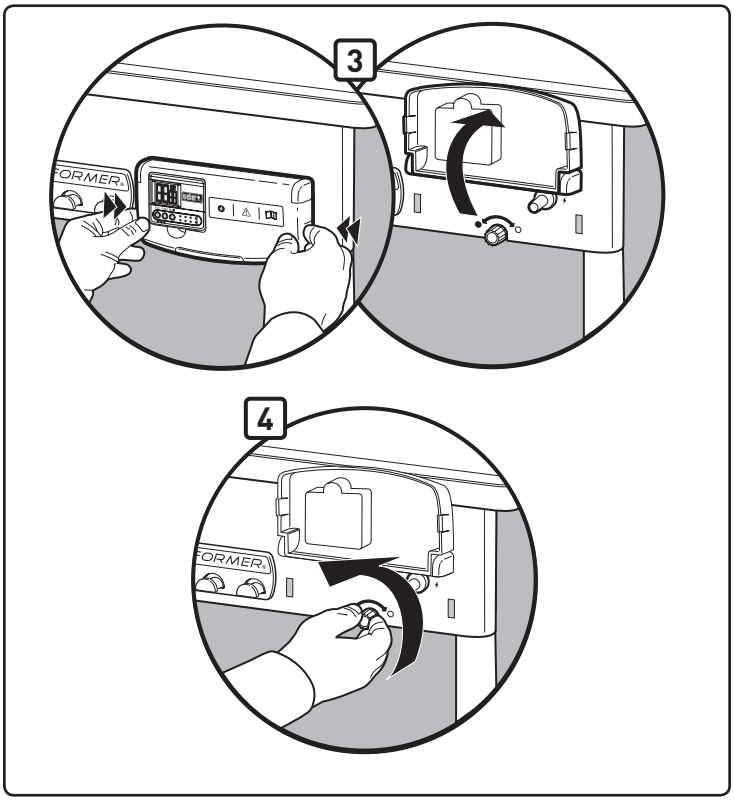

DELOVANJE S ČASOVNIKOM

Ta vodoodporni digitalni časovnik za pečenje omogoča merjenje in odštevanje v urah, minutah in sekundah.

Za nastavitev časa za odštevanje:

- Pritisnite gumb **Start/Stop (zagon/ustavitev),**: ▶ / ■ da vklopite osvetljavo.
- Pritisnite gumb **HR (1)** za nastavitev ur. Zadržite gumb za hitro prestavljanje števk (maksimalna nastavitev: 99 ur) **(4)**.
- Pritisnite gumb **MIN (2)** za nastavitev minut. Zadržite gumb za hitro prestavljanje števk (maksimalna nastavitev: 59 minut) **(5)**.
- Ko je čas nastavljen, pritisnite gumb **Start/Stop (zagon/ustavitev)**: ▶ / ■ **(3)** za začetek odštevanja.
- Ko čas poteče, se bo oglasil alarm za 30 sekund in samodejno se bo ponastavilo odštevanje na prejšnjo nastavitev.

POMEMBNO

Če je na časovniku ostala več kot ena ura, bo utripalo H in M (ure in minute); številke se bodo odštevale vsako minuto. Če je na časovniku ostala manj kot ena ura, se H in M spremenita v M in S (minute in sekunde) in odštevajo se sekunde; številke se bodo odštevale vsako sekundo.

Za brisanje časa:

- Pritisnite gumb **Start/Stop (zagon/ustavitev)**: ▶ / ■ da vklopite osvetljavo.
- Pritisnite gumba **HR** in **MIN**: ↺ istočasno **(1)(2)**.

Za nastavitev merjenja časa:

- Pritisnite gumb **Start/Stop (zagon/ustavitev),**: ▶ / ■ da vklopite osvetljavo.
- Znova pritisnite gumb **Start/Stop (zagon/ustavitev),**: ▶ / ■ da zaženete merjenje časa. Med merjenjem časa bodo na prikazovalniku prikazane ure/minute in minute/sekunde.
- Dvakrat pritisnite gumb **Start/Stop (zagon/ustavitev),**: ▶ / ■ da ustavite časovnik. Merjenje časa se ustavi po 99 urah **(4)**in 59 minutah **(5)**.

Samodejni izklop:

- Za varčevanje z baterijo se osvetljava po 10 sekundah izklopi. Časovnik se bo povsem izklopil po 10 minutah nedejavnosti.

Opomba: Če uporabljate časovnik v okolju, kjer je možnost elektrostatične razelektritve (statična elektrika), se lahko nastavitev časa izgubi. Če se to zgodi, ponastavite časovnik.

Nameščanje baterije:

- Uporabite križni izvijač, da odprete predalček za baterijo na hrbtni strani časovnika,**(6)** tako da zavrtite vijak v desno.
- Odstranite pokrov predalčka za baterijo na hrbtni strani časovnika **(7)**.
- Vstavite ali zamenjajte baterije tipa AAA **(8)**.
- Znova namestite pokrov predalčka za baterijo.
- Zaprite pokrov predalčka za baterijo, tako da s križnim izvijačem zavrtite vijak v levo.
- Ko so baterije nameščene, se prikaže (**00**00) na LCD zaslonu.

Vzdrževanje:

- Časovnika ne čistite z abrazivnimi ali jedkimi zmesmi. S tem lahko pride do opraskanja ali razjedanja elektronskih tokokrogov.
- Časovnika ne izpostavljajte čezmerni moči, udarcem, prahu, čezmernim temperaturam ali vlagi. Zaradi tega lahko pride do napačnega delovanja, krajše življenjske dobe elektronike, okvare baterije ali deformacij delov.
- Ne posegajte v notranje sestavne dele časovnika. S tem bo garancija časovnika izničena in lahko povzroči nepotrebne okvare baterije in notranjih delov.
- Časovnika ne izpostavljajte čezmernim neposrednim sončnim žarkom ali močnemu dežju.
- Časovnika ne potapljajte v vodo.

Za najboljše delovanje priporočamo, da časovnik shranite v notranjih prostorih, kadar ga ne uporabljate.

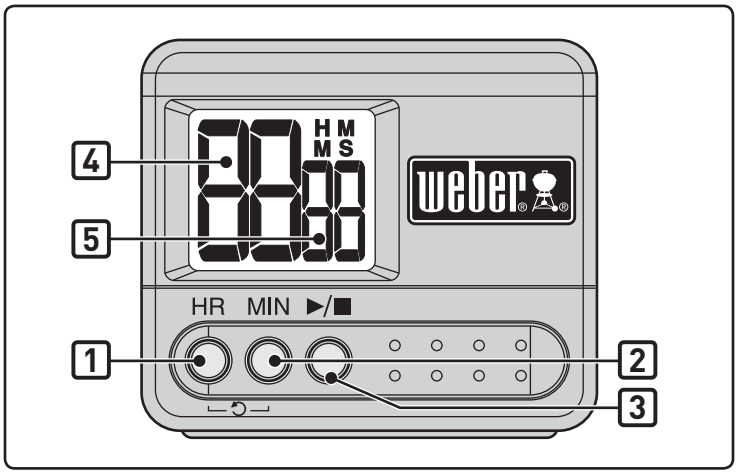

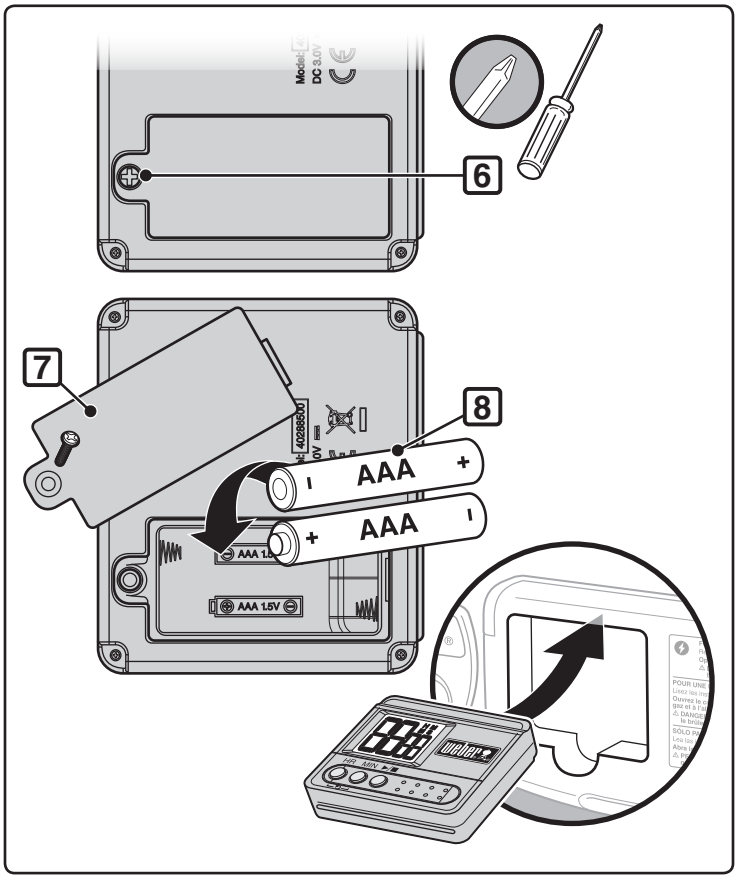

ODPRAVLJANJE TEŽAV

SL

TEŽAVA	PREVERITE	REŠITEV
Gorilnik gori z rumenim ali oranžnim plamenom, poleg tega pa je občutiti vonj po plinu.	Preverite, ali se v gorilniku nahajajo morebitne ovire.	Očistite gorilnik. (Glejte poglavje "Vzdrževanje")
Gorilnik se ne prižge ali pa je plamen šibak.	Ali je nivo tekočega propana nizek oziroma je jeklenka prazna?	Zamenjajte jeklenko.
	Ali je dovodna cev goriva prepognjena oziroma zavozlana?	Gibko cev za gorivo poravnajte.
	Ali gorilnik zagori z vžigalico?	Če se gorilnik prižge z vžigalico, preglejte sistem za prižiganje.
	Ali je priključek gibke cevi na cev gorilnika pravilen in trden?	Priključite gibko plinsko cev na cev gorilnika s pomočjo priložene kovinske zadrževalne objemke. ⚠ **NEVARNOST: Ne uporabite funkcije prižiganja s plinom, če zadrževalna objemka manjka. Manjkajoča zadrževalna objemka lahko povzroči hude telesne poškodbe ali smrt ter materialno škodo.** Za nadomestno zadrževalno objemko se posvetujte s servisno službo.
Plamen gorilnika je neenakomeren.	Ali je gorilnik čist?	Očistite gorilnik. (Glejte poglavje "Vzdrževanje")
Gorilnik se ne prižge, ko pritisnete na gumb vžigalnika.	Preverite, ali doteka plin v gorilnike, tako da poskusite gorilnike prižgati z vžigalico. Glejte poglavje "ROČNI VŽIG."	Če je prižiganje z vžigalico uspešno, je težava v sistemu za vžig. Glejte poglavje "DELOVANJE ELEKTRONSKEGA SISTEMA ZA PRIŽIGANJE."
	Ali je vstavljena nova baterija?	Preverite, ali je baterija v dobrem stanju in pravilno nameščena. Glejte poglavje "PREGLED ELEKTRONSKEGA VŽIGA."
	Ali so žice pravilno priklopljene na vžigalni modul?	Zagotovite, da so žice pravilno vstavljene v terminale na ohišju vžigalnika. Glejte poglavje "DELOVANJE ELEKTRONSKEGA SISTEMA ZA PRIŽIGANJE."
	Ali je nova baterija ovita s plastičnim ovojem?	Odstranite plastični ovoj.
Ura ne deluje.	Ali je vstavljena nova baterija?	Preverite, ali je baterija v dobrem stanju in pravilno nameščena. Glejte poglavje "UPORABA URE."
Znotraj pokrova prihaja do "luščenja." (Spominja na luščenje barve.)	Kar vidite, je zapečena maščoba, ki se je spremenila v oglje in se lušči. **TO NI OKVARA.**	Temeljito očistite. (Glej poglavje "Čiščenje")

Če s temi metodami težav ne morete odpraviti, se obrnite na predstavnika službe za pomoč strankam v vašem območju s kontaktnimi informacijami, ki jih dobite na naši spletni strani. Prijavite se na spletni strani www.weber.com®.

VZDRŽEVANJE

Po obdobju neuporabe priporočamo, da iz varnostnih razlogov opravite naslednje vzdrževalne postopke.

- Pred vsako uporabo žara preglejte cev, ali ima zanke, razpoke, poškodbe ali reze. Če odkrijete, da cev ni primerna za uporabo, žara ne uporabljajte. Uporabljajte samo odobrene nadomestne dele Weber®. **Obrnite se na predstavnika službe za pomoč strankam v vašem območju s kontaktnimi informacijami, ki jih dobite na naši spletni strani. Prijavite se na spletni strani www.weber.com®.**

⚠ POZOR: Če je gibka cev žara poškodovana ali če pušča, žara ne uporabljajte.

- Preverite, ali ima gorilnik pravilni vzorec plamenov (glejte poglavje "Vzorec gorenja gorilnika"). Po potrebi očistite v skladu z napotki v tem poglavju.
- Preverite morebitno puščanje na vseh plinskih priključkih (Glejte poglavje "Preverjanje puščanja plina").

REDNO ČIŠČENJE

Za odstranitev pepela iz posode premikajte krmilni drog **(1)** s strani na stran, tako da lopatice lopute pometejo pepel skozi odprtine na posodi v lovilnik pepela.

⚠ POZOR: Pred čiščenjem mora biti žar ugasnjen in hladen.

Ko čistite, ne povečajte odprtin gorilnika.

Čiščenje gorilnika:

- Z žično ščetko očistite zunanjo stran cevi gorilnika **(2)** in odprtino gorilnika **(3)**.

⚠ POZOR: Pri čiščenju ne povečajte odprtine (ustja) gorilnika ali rež na gorilniku.

Čiščenje kotlička:

- Medtem ko je pokrov še topel, obrišite notranjo stran s papirnato brisačo, da preprečite nabiranje maščobe.
- Za zunanje površine uporabite toplo milnico in jih dobro sperite s čisto vodo.

Za temeljitejše čiščenje (ki ga opravite enkrat letno)**:**

A) Odstranite pepel, ko žerjavica povsem pogori.
B) Odstranite mreže in košare Char-Baskets™.
C) Obrišite s papirnatimi brisačami. Operite z blagim detergentom in vodo. Splaknite s čisto vodo in obrišite do suhega.

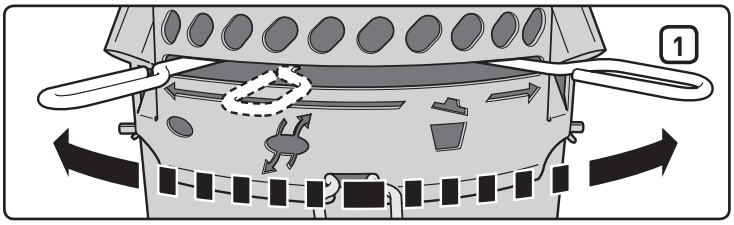

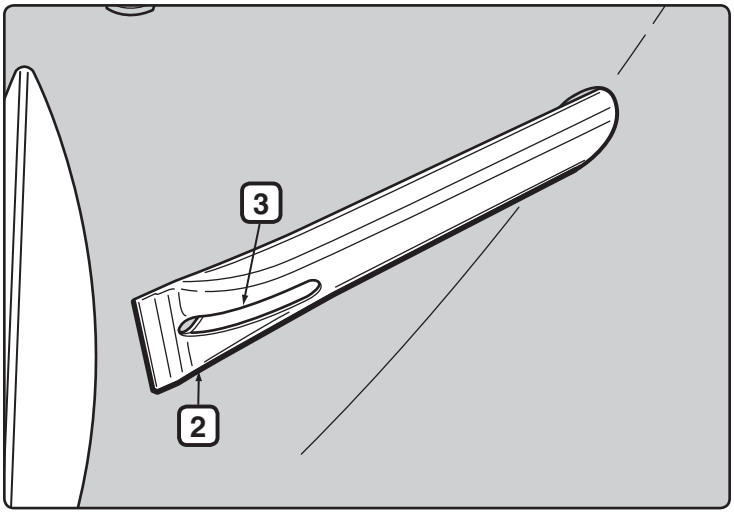

HRAMBA

- Če hranite plinski žar Performer® v notranjih prostorih, morate dovod plina ODKLOPITI in shraniti jeklenko zunaj na dobro prezračevanem mestu.
- Jeklenke s propanom/butanom morate hraniti na dobro prezračevanem prostoru izven dosega otrok ter v notranjosti stavbe, garaži ali drugem zaprtem prostoru.
- Po končanem obdobju hrambe in/ali neuporabe morate pred uporabo žar preveriti glede na puščanje plina in morebitne ovire in zamaške v cevi gorilnika (glejte poglavje "Vzdrževanje").
- Pred uporabo preverite, ali se na območju okoli jeklenke, sestava cevi in gorilnika ni nabrala umazanija, ki lahko ovira pretok plina ali zraka.

OPOZORILO NA INSEKTE

Vaš žar Performer® je tako kot vsaka druga plinska naprava primerno skrivališče za pajke in insekte. Gnezdijo lahko v predelu venturijeve šobe **(1)** cevi gorilnika in povzročijo, da plin teče nazaj ven iz zračnega zaklopca.

To lahko povzroči požar v in okoli cevi gorilnika pod ploščo s posodo. Posledica je lahko obsežna okvare žara, ki zato ne bo več varen za uporabo.

Zato močno priporočamo, da najmanj enkrat letno oz. vsakič, ko se pojavijo naslednji znaki, pregledate in očistite cev gorilnika:

A) Vonj po plinu skupaj z rumenimi in "počasnimi" plameni gorilnika.
B) Gorilnik oddaja "prasketajoče" glasove.

⚠ NEVARNO

Če znakov ne odpravite, lahko pride do požara, ki lahko povzroči hude telesne poškodbe ali smrt in povzroči materialno škodo.

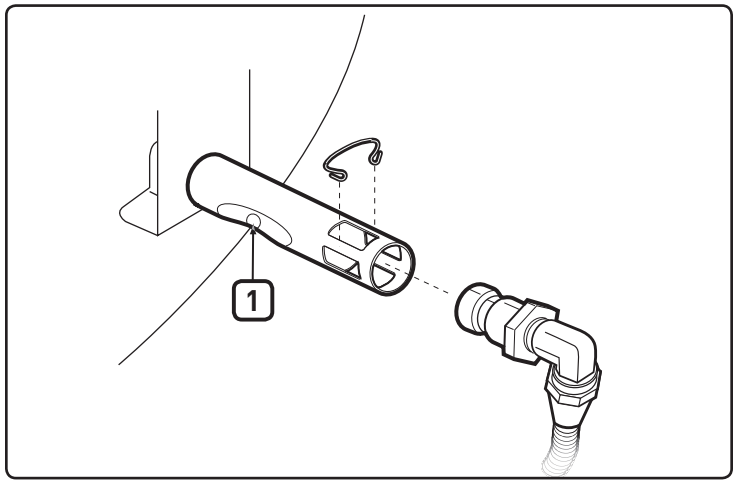

PREVERJANJE IN ČIŠČENJE GORILNIKA

A) Plin IZKLOPITE (položaj OFF).
B) Odstranite posodo za hranjenje oglja CharBin™.
C) Odstranite objemko za odprtino **(2)** in priključek gibke cevi **(3)** s cevi gorilnika.
D) Poglejte v notranjost gorilnika z baterijo.
E) Očistite notranjost gorilnikov z žičnim držalom za vžigalice (priloženo). Uporabite žico za čiščenje območja zračnega poklopca, venturijeve šobe in rež v gorilniku **(4)** v notranjosti posode. Pazite, da pri vstavljanju orodja za čiščenje gorilnika ne poškodujete elektrode vžigalnika **(5)**.
F) Ponovno preverite z baterijo notranjost gorilnika.
G) Če je potrebno, lahko površino cevnega priključka očistite z žično ščetko. Odprtino **(6)** lahko očistite z iglo.

⚠ POZOR: Ko čistite, ne povečajte odprtin gorilnika.

H) Sestavite v obratnem zaporedju korakov B in C.

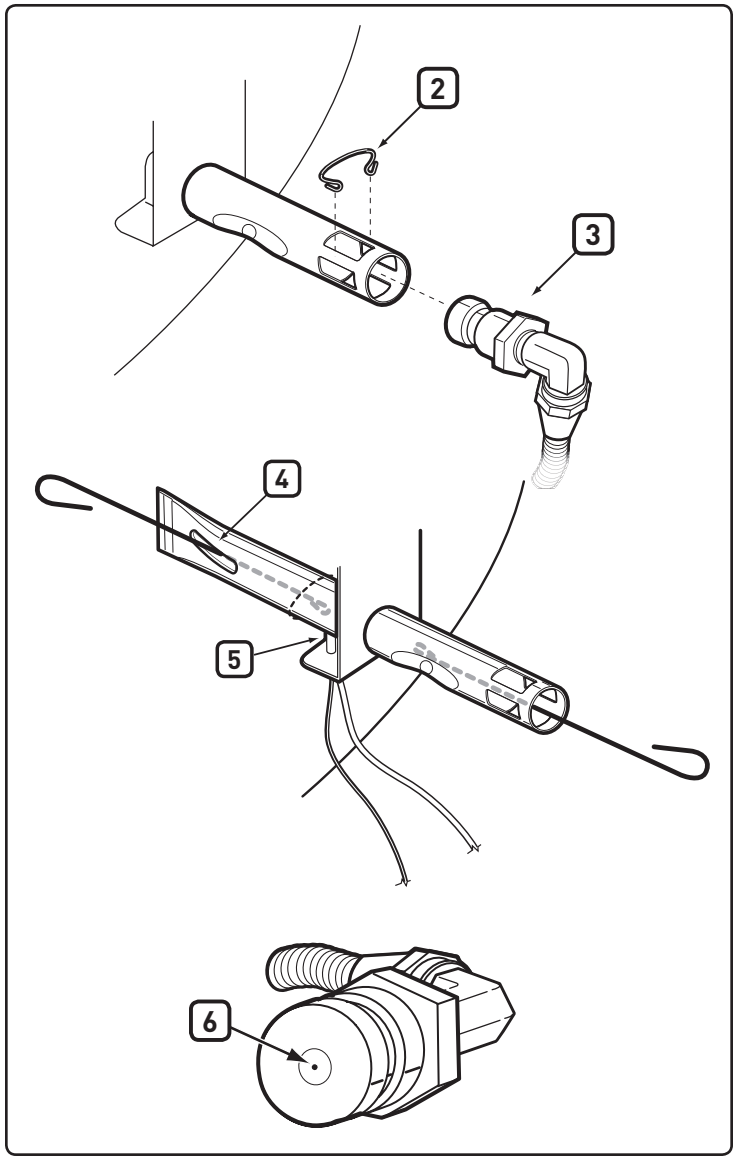

REDNO HITRO ČIŠČENJE

Priporočamo, da v rednih časovnih presledkih očistite zunanjost rež na gorilniku z žično ščetko in očistite cev gorilnika skozi izgorevalni oddušnik s priloženim držalom za vžigalice.

To opravite tako, da skozi izgorevalne oddušnike gorilnika **(1)** pod nosilcem posode vstavite orodje in ga zavrtite.Pazite, ko vstavljate držalo za vžigalice, da ne poškodujete elektrode vžigalnika.

⚠ **POZOR: V spomladanskih in poletnih mesecih je pomembno, da ta postopek čiščenja opravljate pogosteje.**

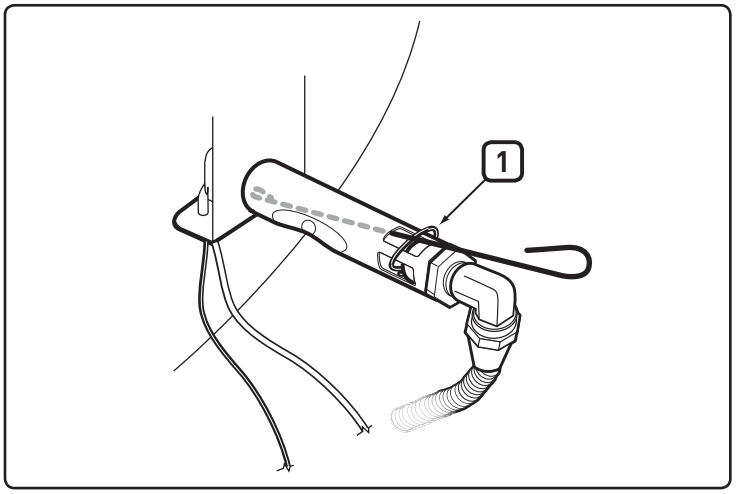

PREVERJANJE ELEKTRONSKEGA VŽIGA

Če elektronski sistem za vžig ne vžge plina, preverite dotok plina, tako da poskušate prižgati gorilnike z vžigalico. Glejte poglavje "ROČNI VŽIG". Če je prižiganje z vžigalico uspešno, je težava v elektronskem vžigu.

⚠ **OPOZORILO: Kontrolnik plina in dovodni ventil morata biti v položaju OFF (IZKLOP).**

- Preverite, ali je AAA baterija (samo alkalna) v dobrem stanju in da je pravilno nameščena **(1)**. Nekatere baterije imajo zaščitni plastični ovoj. Ta ovoj morate odstraniti. Ne zamenjajte tega ovoja z oznako baterije.
- Preverite, ali sta obe žici vžigalnika, bela **(2)** in črna **(3)**, ustrezno pritrjeni.
- Preverite, ali gumb za elektronski vžig deluje tako, da poslušate in opazujete, če se pojavijo iskre na gorilniku.
- Preverite, ali vžigalnik ni zrahljan v okvirju. Po potrebi ga pritrdite; pravilni postopek preverite v koraku "Namestitev".

Če je potrebno, zamenjajte baterijo

Samo AAA alkalna baterija.

Če elektronski sistem za prižiganje še vedno ne deluje, se s pomočjo kontaktnih informacij z naše spletne strani obrnite na zastopnika za stranke na vašem območju. Prijavite se na spletno stran www.weber.com®.

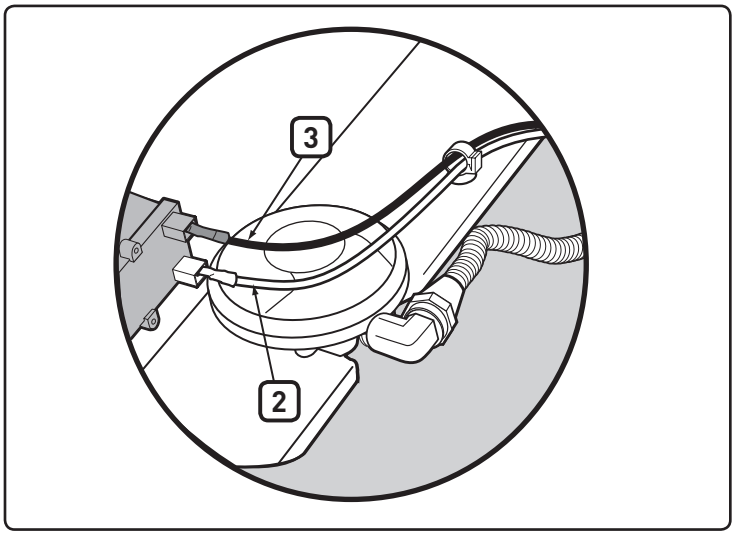

VZOREC GORENJA GORILNIKA

Gorilnik je tovarniško nastavljen za ustrezno mešanico zraka in plina. Pravilen vzorec gorenja mora imeti plamene z rumenkastimi vrhovi **(4)**, temno modrimi na sredini **(5)** in svetlomodrimi ob cevi gorilnika **(6)**. Če plameni niso videti, kot je prikazano, ali če se sliši "pokljanje", glejte navodila za čiščenje gorilnika.

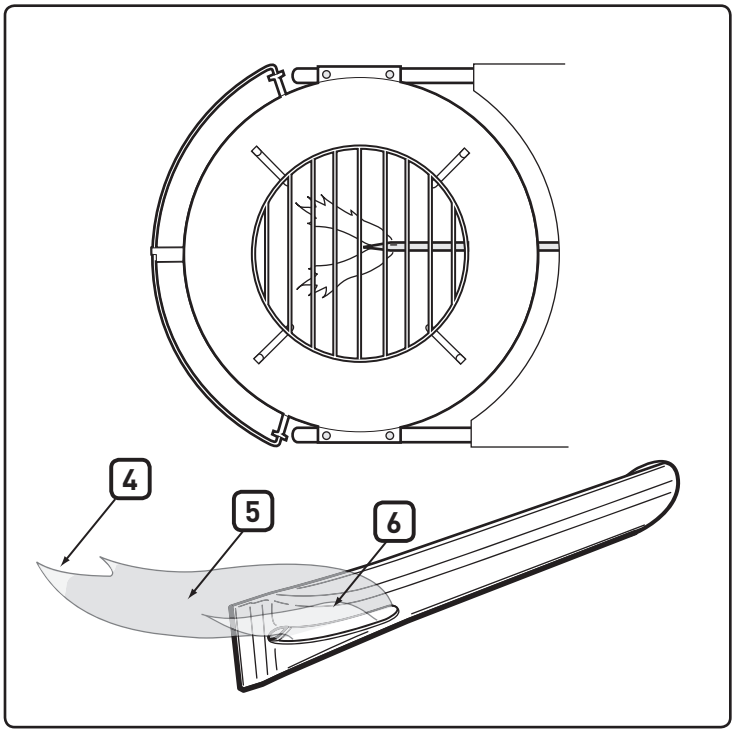

⚠ **POZOR: Ta izdelek je bil testiran za varnost in je potrjen za uporabo samo v določenih državah. Spisek držav je naveden na embalaži.**

Ti deli so lahko komponente s vsebnostjo plina oziroma za gorenje plina. Za informacije o originalnih nadomestnih delih podjetja Weber-Stephen Products LLC se obrnite na Weber-Stephen Products LLC, Oddelek za stranke.

⚠ **OPOZORILO: Ne poskušajte popravljati nobene od plinskih komponent za prenos ali izgorevanje plina, ne da bi prej stopili v stik z Oddelkom za pomoč strankam podjetja Weber-Stephen Products LLC. Neupoštevanje opozoril o izdelku lahko povzroči požar ali eksplozijo, ki lahko privede do hudih telesnih poškodb ali smrti in škode na lastnini.**

Ta simbol označuje, da se izdelka ne sme odvreči med gospodinjske odpadke. Za navodila o ustrezni odstranitvi izdelka v Evropi obiščite spletno stran www.weber.com in kontaktirajte uvoznika za vašo državo. Če nimate dostopa do interneta, se obrnite na prodajalca za ime, naslov in telefonsko številko uvoznika.

Preden žar vržete v smeti, je treba odstraniti vse električne komponente (npr. motor ražnja, baterije, modul za vžig, svetlobni ročaj) in jih zavreči skladno s WEEE. Zavreči jih je treba ločeno od žara.

WEBER-STEPHEN PRODUCTS LLC
www.weber.com®

© 2014 Designed and engineered by Weber-Stephen Products LLC,
200 East Daniels Road, Palatine, Illinois 60067 U.S.A.

PERFORMER® DELUXE

Kömürlü Barbekü Kullanım Kılavuzu

Barbeküyü kullanmadan önce kullanım kılavuzunu okuyun.

Kurulum - Pg 7

GAZLI BARBEKÜNÜZÜ ÇALIŞTIRMADAN ÖNCE MUTLAKA BU KULLANIM KILAVUZUNU OKUYUN

⚠ TEHLİKE

Gaz kokusu alırsanız:

1. **Barbeküye giden gazı kesin.**
2. **Varsa, ateşi söndürün.**
3. **Kapağı açın.**
4. **Koku devam ediyorsa, barbeküden uzaklaşın ve derhal gaz şirketini veya itfaiyeyi arayın.**

Kaçak gaz mal kayıpları, ciddi yaralanmalar ve hatta ölümle sonuçlanabilecek yangın veya patlamalara neden olabilir.

⚠ UYARI:

1. **Benzin dahil, yanıcı gaz ve sıvıları bu ürünün yakınında saklamayın ve kullanmayın.**
2. **Bağlantısı yapılmamış yedek gaz tüpleri bu ürünün ve diğer uygulamaların yakınında saklanmamalıdır.**

⚠ UYARI: Barbeküyü çalıştırmaya başlamadan önce bu kılavuzda verilen kaçak kontrol prosedürlerini dikkatli bir şekilde uygulayın. Barbekü, dağıtıcınız tarafından kurulmuş olsa bile bu prosedürler uygulanmalıdır.

⚠ UYARI: Bu kılavuzda verilen "Ateşleme" talimatlarını okumadan önce Weber® gazlı barbeküyü ateşlemeye çalışmayın.

MONTÖRÜN DİKKATİNE:
Bu kılavuz barbekünün sahibinde kalmalı ve daha sonra kullanılmak üzere saklanmalıdır.

YALNIZCA AÇIK HAVADA KULLANIM İÇİNDİR.

TR

CE :048BN-0014
ID: 0845

TEHLİKELER VE UYARILAR

BURADA BELİRTİLEN TEHLİKE, UYARI VE DİKKATE ALINMASI GEREKEN KONULARA DAİR BEYANLARIN DİKKATE ALINMAMASI, CİDDİ YARALANMALARA YA DA ÖLÜMLE VEYA MÜLKLERİNİZE ZARAR VEREBİLECEK YANGIN YA DA PATLAMAYA NEDEN OLABİLİR.

⚠ **GÜVENLİK SEMBOLLERİ (⚠) önemli GÜVENLİK bilgilerini vermek için sizi ikaz edecektir.**
⚠ **GÜVENLİK SEMBOLLERİ ile birlikte TEHLİKE, UYARI veya DİKKAT gibi işaret sözcükleri kullanılacaktır.**
⚠ **TEHLİKE çok ciddi tehlike bulunduğunu belirtecektir.**
⚠ **Lütfen mangalınızı kullanmadan önce bu Kullanım Kılavuzunda belirtilen tüm güvenlik bilgilerini okuyun.**

⚠ TEHLİKELER

⚠ **Bu mangalı yukarıdan asılan kolay tutuşabilen bir yapının altında kullanmayın.**
⚠ **Yanlış monte edilmesi tehlikeli olabilir. Lütfen bu kılavuzdaki montaj talimatlarına uyun. Tüm parçaları takılı olmadan mangalınızı kullanmayın. Mangalı yakmadan önce, kül toplayıcının mangalın altındaki bacaklara düzgün biçimde yerleştirildiğinden veya geniş hacimli kül toplayıcının yerinde olduğundan emin olun.**
⚠ **Mangalın üstü, altı, arkası veya yanlarının 60 cm yakınında asla yanıcı bir madde bulundurmayın.**
⚠ **Gaz brülörünü yakarken asla mangalın üzerine eğilmeyin.**
⚠ **Çok kuvvetli rüzgarda mangalı kullanmayın.**
⚠ **Gaz sızıntısı mevcut ise mangalı kullanmayın.**
⚠ **Gaz sızıntısı olup olmadığını kontrol etmek için ateş kullanmayın.**
⚠ **Çalışırken brülörün sönmesi halinde tüpün vanasını kapatın. Kapağı kaldırıp bu kılavuzda verilen talimatlara göre yeniden yakmadan önce beş dakika bekleyin.**
⚠ **Mangalı kullanırken gaz regülatörünü veya herhangi bir gaz bağlantısını tüpten çıkartmaya kalkışmayın.**
⚠ **Yalnızca mangalınızla birlikte verilen LP gaz regülatörünü kullanın.**

⚠ UYARILAR

⚠ **Sizin gazlı mangal tipinize göre verilen regülatör bağlama talimatlarına uyun.**
⚠ **Mangalın altında veya yakınında bağlı olmayan veya yedek tek kullanımlık bir LP kartuşu saklamayın.**
⚠ **Mangalı daima sağlam ve düz bir zemine ve yanıcı maddelerin bulunmadığı bir yere yerleştirin.**
⚠ **Mangalın üzerini örtmeyin veya mangalı sakladığınız alanda mangalın içine veya üzerine yanıcı herhangi bir şey koymayın.**
⚠ **Gaz brülörünü ister elle ister ateşleyici ile yakmadan önce daima kapağı kaldırın. Kömür tümüyle yanıncaya kadar kapak açık kalmalıdır.**
⚠ **Uzun ve ısıya dayanıklı kulpları olan uygun aletler kullanın.**
⚠ **Bazı modellerde Tuck-Away™ kapak tutucu bulunmaktadır. Tuck-Away™ kapak tutucu yiyeceklerin pişip pişmediğini kontrol ederken veya yiyecekleri çevirirken kapağı tutması için kullanılır. Tuck-Away™ kapak tutucuyu mangalı kaldırmak veya taşımak için kullanmayın. Sıcak kapağı halı veya çimenlerin üzerine koymayın. Kapağı mangalın kulpuna asmayın.**
⚠ **Sıcak elektrikli tutuşturucuları dikkatle taşıyın ve saklayın.**
⚠ **Elektrik tellerini ve kablolarını mangalın sıcak yüzeyinden ve fazlaca dolaşılan yerlerden uzak tutun.**
⚠ **Belirli bir süre saklandıktan ve/veya kullanılmadıktan sonra gaz kaçakları olup olmadığını ve brülörde tıkanıklık olup olmadığını kontrol edin. Doğru uygulamalar için bu kılavuzdaki talimatlara bakın.**
⚠ **Bu mangalın doğal gaza dönüştürülmesi veya doğal gaz ile kullanılmaya çalışılması tehlikelidir ve ürün garantinizin iptaline sebep olur.**
⚠ **Üzerinde çukurlar bulunan veya paslı atılabilir LP kartuşları tehlikeli olabilir ve likit propan tedarikçisi tarafından kontrol edilmelidir. Tek kullanımlık LP kartuşunu hasar görmüş bir vana ile kullanmayın.**
⚠ **Tek kullanımlık LP kartuşunuz boş gözükse de hala içerisinde gaz olabilir. Tek kullanımlık LP kartuşunuz buna göre taşınmalı ve saklanmalıdır.**
⚠ **Tek kullanımlık LP kartuşunuzdan gaz kokusu alır veya gaz sızıntısı sesi duyarsanız:**

1. **Tek kullanımlık LP kartuşundan uzaklaşın.**
2. **Sorunu kendiniz çözmeye çalışmayın.**
3. **İtfaiyeyi arayın.**

⚠ DİKKAT EDİLMESİ GEREKEN KONULAR

⚠ **Mangalın dibini alüminyum folyo ile kaplamak hava akışına mani olacaktır. Bunun yerine mangalın ısısı ile (endirekt) pişirme esnasında etten damlayan suları toplamak için bir damlama tepsisi kullanın.**
⚠ **Pişirme ızgarasını temizlemek veya külleri atmak için sert cisimler kullanmak mangalın kaplamasına zarar verir.**
⚠ **Pişirme ızgaraları veya mangalın kendisi için aşındırıcı temizlik maddelerinin kullanılması kaplamaya zarar verir.**
⚠ **Mangal düzenli olarak tamamen temizlenmelidir.**

Bir WEBER® ürünü satın aldığınız için teşekkür ederiz. Weber-Stephen Products LLC, 200 East Daniels Road, Palatine, Illinois 60067-6266 ("Weber") emniyetli, dayanıklı ve güvenilir bir ürün sunmaktan gurur duymaktadır.

Weber size herhangi bir ekstra ücrete tabi olmaksızın Gönüllü Garanti sunmaktadır. Bu garantide, herhangi bir arıza veya kusur durumunda WEBER® ürününüzü tamir ettirmeniz için gerek duyacağınız bilgiler yer almaktadır.

Yürürlükteki kanunlar uyarınca, ürünün kusurlu çıkması halinde müşterinin pek çok hakkı vardır. Bu haklar arasında, kusurun düzeltilmesi veya ürünün değiştirilmesi, satın alma fiyatının düşürülmesi ve tazminat bulunmaktadır. Örneğin, Avrupa Birliği ülkelerinde, ürünün teslim tarihinden itibaren başlayan iki yıllık bir yasal garanti söz konusudur. Bu ve diğer yasal haklar, bu garanti kapsamından etkilenmez. Bu garanti, Ürün Sahibine yasal garanti hükümlerinden bağımsız olarak ilave haklar sunmaktadır.

WEBER GÖNÜLLÜ GARANTİSİ

Weber, WEBER® ürününün alıcısına (ya da bir hediye veya promosyon durumu söz konusu ise, hediye veya promosyon malzemesi olarak satın alındığı kişiye), ürünle birlikte gelen Kullanım Kılavuzuna uygun olarak monte edilmesi ve kullanılması şartıyla, WEBER® ürününün aşağıda belirtilen süre(ler) boyunca malzeme ve işçilik açısından kusursuz olacağını garanti eder. (Not: WEBER® Kullanım Kılavuzunu kaybederseniz veya koyduğunuz yeri unutursanız, www.weber.com adresinden veya Ürün Sahibinin yönlendirilebileceği ülke web sitesinden yeni bir kılavuz temin edebilirsiniz.) Bir ailenin kendi evleri veya dairelerindeki normal kullanım ve bakım durumlarında, Weber bu garanti şartları çerçevesinde kusurlu parçaları aşağıda belirtilen süreler, sınırlamalar ve istisnalara tabi olarak tamir etmeyi veya değiştirmeyi kabul eder. GEÇERLİ KANUN HÜKÜMLERİNE TABİ OLARAK, BU GARANTİ SADECE İLK ALICI İÇİN GEÇERLİDİR VE YUKARIDA BELİRTİLEN HEDİYELER VE PROMOSYON MALZEMELERİ HARİCİNDE MÜTEAKİP ÜRÜN SAHİPLERİNE DEVREDİLEMEZ.

BU GARANTİ KAPSAMINDA ÜRÜN SAHİBİNİN SORUMLULUKLARI

Garanti kapsamının sorunsuz bir şekilde uygulanması için, WEBER® ürününüzü www.weber.com adresinden veya Ürün Sahibinin yönlendirilebileceği ülke web sitesinden kaydettirmeniz önemlidir (ancak böyle bir zorunluluk yoktur). Ayrıca lütfen orijinal satış fişi ve/veya faturanızı saklayın. WEBER® ürününüzün kaydedilmesi, garanti kapsamının teyit edilmesini ve sizinle irtibata geçmemiz gerektiğinde siz ve Weber arasında doğrudan bağlantı kurulmasını sağlar.

Yukarıdaki garanti, ancak Ürün Sahibinin ürünle birlikte verilen Kullanım Kılavuzunda açıklanan tüm montaj talimatları, kullanım talimatları ve önleyici bakım talimatlarına uyarak WEBER® ürününe gerekli özeni göstermesi şartıyla geçerlidir. Aksi halde, Ürün Sahibi kusur veya arızanın yukarıda belirtilen yükümlülüklere uyulmaması ile ilgili olmadığını kanıtlamak zorundadır. Bir kıyı bölgesinde yaşıyorsanız veya ürünü havuzun yanında kullanıyorsanız, bakım işlemi kapsamında dış yüzeylerin Kullanım Kılavuzunda açıklandığı şekilde düzenli olarak yıkanması ve durulanması gerekir.

GARANTİNİN KULLANILMASI / GARANTİ İSTİSNALARI

Bu Garanti kapsamına girdiğini düşündüğünüz bir parçanız varsa, lütfen web sitemizdeki (www.weber.com veya Ürün Sahibinin yönlendirilebileceği ülke web sitesindeki) iletişim bilgilerini kullanarak Weber Müşteri Hizmetleri ile irtibata geçin. Weber, bu Garanti kapsamına giren kusurlu parçayı gerekli incelemelerden sonra tamir edecek veya değiştirecektir. Bu konuda takdir yetkisi Weber'e aittir. Onarım veya değiştirmenin mümkün olmadığı durumlarda, Weber kendi takdir yetkisi dahilinde barbeküyü aynı veya daha yüksek değerdeki yeni bir barbekü ile değiştirmeyi tercih edebilir. Weber, nakliye ücretini ödeyerek parçaların inceleme için gönderilmesini isteyebilir.

Bu GARANTİ, Weber'in sorumlu olmadığı aşağıdaki nedenlerden kaynaklanan hasarlar, bozulmalar, renk değişmeleri ve/veya paslanmalar görüldüğünde sona erer:

- Ürünün amacı dışında veya yanlış kullanılması, değişiklikler, yanlış uygulama, vandalizm, ihmal, yanlış montaj veya kurulum ve normal ve düzenli bakımın yapılmaması;
- Brülör tüplerine ve/veya gaz hortumlarına verdikleri zararlar dahil olmak üzere, böcekler (örümcekler gibi) ve kemirgenler (sincaplar gibi);
- Yüzme havuzları ve jakuzi/spa gibi tuzlu hava ve/veya klor kaynaklarına maruz kalması;
- Dolu, kasırga, deprem, tsunami veya dev dalga, hortum veya şiddetli fırtınalar gibi ağır hava koşulları.

WEBER® ürününüzün üzerinde orijinal Weber parçaları olmayan parçaların kullanılması ve/veya montajı bu Garantiyi geçersiz kılacaktır ve bunlardan kaynaklanan hasarlar bu Garanti kapsamında kabul edilmeyecektir. Weber tarafından yetki verilmeyen ve bir yetkili Weber servis teknisyeni tarafından gerçekleştirilmeyen gazlı barbekü dönüşümleri bu Garantiyi geçersiz kılacaktır.

ÜRÜN GARANTİ SÜRELERİ

Hazne, kapak ve merkez halkası: 10 yıl, paslanmama/yanmama
One Touch™ temizleme sistemi: 5 yıl, paslanmama/yanmama
Plastik bileşenler: 5 yıl, solma ve renk değişimi hariç
Geri kalan tüm parçalar: 2 yıl

FERAGATNAME

BU GARANTİ BİLDİRİMİNDE AÇIKLANAN GARANTİ VE FERAGATLER DIŞINDA, WEBER'İN YASAL YÜKÜMLÜLÜĞÜ KAPSAMINA GİREN BAŞKA GARANTİ VEYA GÖNÜLLÜ SORUMLULUK BEYANLARI KESİNLİKLE MEVCUT DEĞİLDİR. BU GARANTİ BİLDİRİMİ, KANUNLARDA ÖNGÖRÜLDÜĞÜ ŞEKİLDE WEBER'İN ZORUNLU YÜKÜMLÜLÜĞE SAHİP OLDUĞU DURUMLARI VEYA HAK TALEPLERİNİ SINIRLANDIRMAZ VEYA KAPSAM DIŞI BIRAKMAZ.

BU GARANTİNİN GEÇERLİ OLDUĞU SÜRELERDEN SONRA HİÇBİR GARANTİ GEÇERLİ DEĞİLDİR. HERHANGİ BİR ÜRÜNLE İLGİLİ OLARAK BAYİ VEYA PERAKENDECİ GİBİ HERHANGİ BİR KİŞİNİN VERDİĞİ GARANTİLER ("UZATILMIŞ GARANTİ" GİBİ) WEBER'İ HİÇBİR ŞEKİLDE BAĞLAMAZ. BU GARANTİ KAPSAMINDA SUNULAN TEK ÇÖZÜM, PARÇA VEYA ÜRÜNÜN TAMİR EDİLMESİ VEYA DEĞİŞTİRİLMESİDİR.

BU GÖNÜLLÜ GARANTİ KAPSAMINDA BİR SORUNU GİDERME MALİYETİ HİÇBİR ŞEKİLDE SATILAN WEBER® ÜRÜNÜNÜN ALIŞ FİYATINDAN DAHA FAZLA OLAMAZ.

ÜRÜNÜN AMACI DIŞINDA VEYA YANLIŞ KULLANILMASINDAN YA DA WEBER TARAFINDAN KULLANIM KILAVUZUNDA AÇIKLANAN TALİMATLARA UYULMAMASINDAN DOLAYI SİZE VE MALINIZA VE/VEYA BAŞKA İNSANLAR VE ONLARIN MALLARINA GELECEK ZARAR, ZİYAN VEYA YARALANMA GİBİ DURUMLARIN RİSKİ VE SORUMLULUĞUNU KABUL EDERSİNİZ.

BU GARANTİ KAPSAMINDA DEĞİŞİMİ YAPILAN PARÇA VE AKSESUARLAR SADECE YUKARIDA BELİRTİLEN ORİJİNAL GARANTİ DÖNEMİNİN GERİ KALAN SÜRESİ BOYUNCA GARANTİYE TABİDİR.

BU GARANTİ SADECE TEK BİR AİLENİN EVDE VEYA DAİREDEKİ KULLANIMI İÇİN GEÇERLİDİR VE RESTORANLAR, OTELLER, TATİL YERLERİ VEYA KİRALIK MÜLKLER GİBİ TİCARİ, ORTAK VEYA ÇOK BİRİMLİ ORTAMLARDA KULLANILAN WEBER BARBEKÜLERİ İÇİN GEÇERLİ DEĞİLDİR.

WEBER BELİRLİ ZAMANLARDA ÜRÜNLERİNİN TASARIMINDA DEĞİŞİKLİKLER YAPABİLİR. BU GARANTİDE YER ALAN HİÇBİR HÜKÜM, WEBER'İN SÖZ KONUSU TASARIM DEĞİŞİKLİKLERİNİ DAHA ÖNCE ÜRETİLEN ÜRÜNLERE DE UYGULAMAK ZORUNDA OLDUĞU ŞEKLİNDE YORUMLANAMAZ. AYRICA, BU DEĞİŞİKLİKLER ÖNCEKİ TASARIMLARIN KUSURLU OLDUĞUNUN KABULÜ ŞEKLİNDE YORUMLANAMAZ.

ЗАПАСНИЙ ВУЗОЛ ШЛАНГУ, РЕДУКТОРА ТА ВЕНТИЛЯ

⚠ **ВАЖЛИВА ПРИМІТКА: Рекомендуємо заміняти вузол газового шланга у газовому барбекю Weber® кожні 5 років. У деяких країнах можуть діяти вимоги щодо більш частої заміни газового шланга, ніж раз на 5 років. У цьому випадку слід додержуватись вимог, що діють у країні.**

Для отримання запасного вузла шланга, редуктора та вентиля зверніться до представника Служби підтримки клієнтів у вашому регіоні. Контактна інформація наведена на веб-сайті компанії.
Відвідайте сайт www.weber.com®.

КРАЇНА	ТИП ГАЗУ Й ТИСК
Данія, Швеція, Норвегія, Фінляндія, Англія, Нідерланди, Великобританія, Франція, Іспанія, Португалія, Бельгія, Ірландія, Греція, Люксембург, Італія, Німеччина, Австрія	**$I_{3B/P}$ - 29 мбар**

ДАНІ ПРО СПОЖИВАННЯ		
Пальник для запалювання. Макс.		
Суміш пропану/бутану	**кW**	**g/h**
	2,6	192

PATLATILMIŞ GÖRÜNÜM

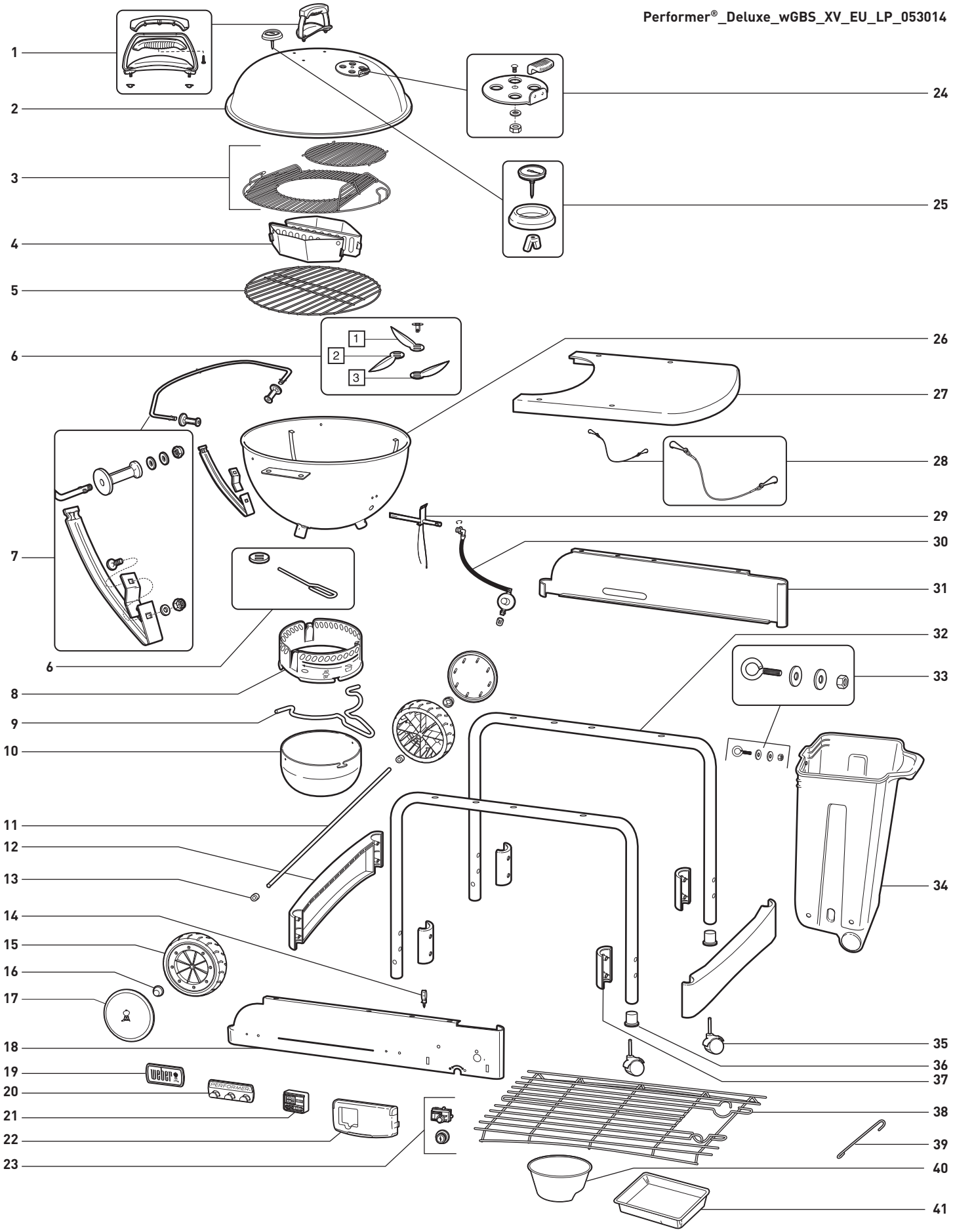

PATLATILMIŞ GÖRÜNÜM LİSTESİ

1. Kapak Kulpu Tertibatı
2. Kapak
3. GBS™ Pişirme Izgarası
4. Char-Baskets™
5. Kömür Izgarası
6. One Touch™
   Tek Dokunuşta Temizlik Sistemi
7. Tuck-Away™ Kapak Tutucu & Alt
   Destek Tertibatı
8. Kül Toplayıcı Halka
9. Küp Toplayıcı Kulp
10. Geniş Hacimli Kül Toplayıcı
11. Aks
12. Ayak İskeleti bağlantı parçası
13. Tekerin boşluk ara parçası
14. Ateşleyici Kablosunun Yeri
15. Tekerlek
16. Poyra Kapağı
17. Teker Kapağı
18. Ön Panel
19. Logo Plakası
20. Alet Asma Yeri
21. Dijital Pişirme Zamanlayıcı
22. Gaz Kontrol Kapağı
23. Ateşleme Düğmesi/Ateşleme Modülü
24. Kapak Damperi Tertibatı
25. Termometre Tertibatı
26. Mangal Haznesi
27. Tabla
28. CharBin™
    Kömür Kovasını Tutan Zincir
29. Brülör Tertibatı
30. Hortum & Ağzı bulunan Regülatör &
    Mandal
31. Arka Panel
32. Ayak İskeleti
33. CharBin™ Kömür Kovası Tutturma
    Donanımı
34. CharBin™
35. Kilitli Ayak Tekeri
36. Ayak Tekeri Takma Parçası
37. Ayak İskeleti
    Bağlantı Parçası Kıskacı
38. Alt Raf
39. Şiş Tutucu
40. Kömür Kabı
41. Tek Kullanımlık Damlama Tepsisi

GENEL TALİMATLAR

Mangalınız veya mangalınızın güvenli çalışması ile ilgili sorularınız varsa ya da tavsiyeye ihtiyaç duyuyorsanız, lütfen **www.weber.com 'u ziyaret edin**.

- Bu talimatlar Weber® barbekünüzün montajı ile ilgili minimum gereklilikleri sunacaktır. Weber® barbekünüzü kullanmadan önce lütfen bu talimatları dikkatle okuyun. Yanlış monte edilmesi tehlikeli olabilir.
- Çocukların kullanımı için değildir.
- Bu Weber® barbekü yalnızca propan veya propan/bütan gaz karışımı ile kullanılmak üzere tasarlanmıştır. Doğal gaz ile kullanmayın. Vana ve regülatör yalnızca propan veya propan/bütan gaz karışımı içindir.
- Bu Weber® gazlı barbekü ticari kullanım amacı ile üretilmemiştir.
- Alkol, reçeteli veya reçetesiz ilaç kullanımı montajı yapan kişilerin mangalı düzgün biçimde monte etme veya mangalı güvenli biçimde kullanma kabiliyetini olumsuz etkileyebilir.
- Bu Weber® barbekü ısınma amacı ile tasarlanmamış olup asla ısınma amacıyla kullanılmamalıdır.
- Weber® barbekünüzü yanında biri olmaksızın bırakmayın. Çocukları ve evcil hayvanları daima Weber® barbekünüzden uzak tutun.
- İmalatçı tarafından sabitlenmiş olan parçalarda kullanıcı tarafından değişiklik yapılmamalıdır.
- Tertibatta yapılacak değişiklikler tehlikeli olabilir.
- Aşağıdaki durumlarda tüpün bağlantısını çıkartın: 1) tüp boş ise; 2) mangal bir garajda veya kapalı bir alanda saklanıyor ise; 3) mangal taşınıyor ise.

⚠ Kullanım esnasında mangalın yerini değiştirmeyin. Taşımadan önce soğumasını bekleyin.

⚠ Bu tertibat ısınma amacı ile tasarlanmamış olup asla ısınma amacıyla kullanılmamalıdır.

ÖZELLİKLER

A) Mangalınızın Touch-N-Go™ gazla ateşleme sistemi sizi kömür briketlerini yakma zahmetinden kurtarır **(1)**. Düğmeye basıp tutmanız ile sistemin gaz brülörü ateşleme yaparak kolayca kömürü yakmanızı sağlayacaktır. Tehlikeli sıvı tutuşturucuları kullanmanıza veya saklamanıza ve sıvı tutuşturucuların tadını yiyeceklerinizde hissetmenize gerek kalmaz.

B) CharBin™ Kömür Kovası maksimum 13.7 kg ağırlığında bir torba kömür almaktadır **(2)**. Kömür torbası doğrudan CharBin™ Kömür kovasına yerleştirilmelidir.

C) Metal çalışma yüzeyi mükemmel bir tezgah alanı sunarken CharBin™ Kömür Kovasının da üzerini örterek kömür briketlerinin de kuru kalmasını sağlar **(3)**.

D) Saklama yeri olarak kullanabileceğiniz elverişli alt raf **(4)**.

E) Geniş hacimli kül toplayıcı yerine kilitlenerek oturur ve küllerin uçuşmasını önler **(5)**.

F) One-Touch™ tek dokunuşla temizlik sistemi tüm külleri kolayca temizlemenize veya hava deliklerini açıp kapamanıza imkân tanır **(6)**.

G) Termometre mangalın içerisindeki pişirme sıcaklığını ölçer **(7)**.

H) Tuck-Away™ Kapak Tutucu, kapağı paslanmaz çelik kapak tutucuya kaydırmanızı sağlar ve kömür briketlerini yakarken rüzgara karşı kalkan vazifesi görür **(8)**.

I) Weber Original™ Gourmet BBQ System™ (GBS™) Orijinal Barbekü Sisteminin menteşeli pişirme ızgarasının **(9)**, menteşeli kanatçıkları yukarı kaldırılarak açılır ve pişirme esnasında kolaylıkla kömür veya çıra ilave edilmesine imkân tanır. Her zaman kullanabileceğiniz parçaları bulunmaktadır. Gourmet BBQ System™ barbekü sisteminin aksesuar serisi ile tamamen uyumludur.

J) Char-Basket™ Kömür Sepeti Kömür Yakıt tutucular, kömür veya odun ateşinde (direkt) yoğun pişirme veya bunların ısısı ile (endirekt) pişirmeye imkân tanımaktadır **(10)**.

K) Dijital Pişirme Zamanlayıcı **(11)**.

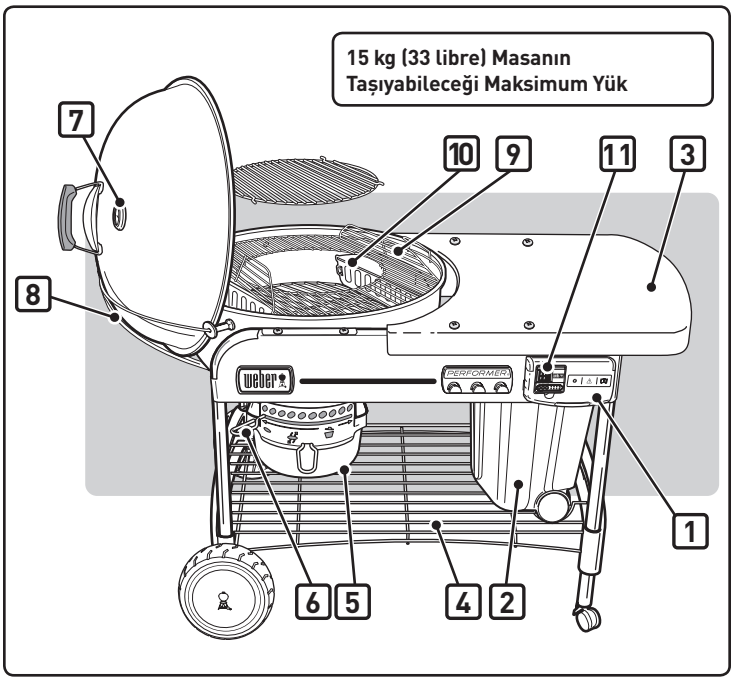

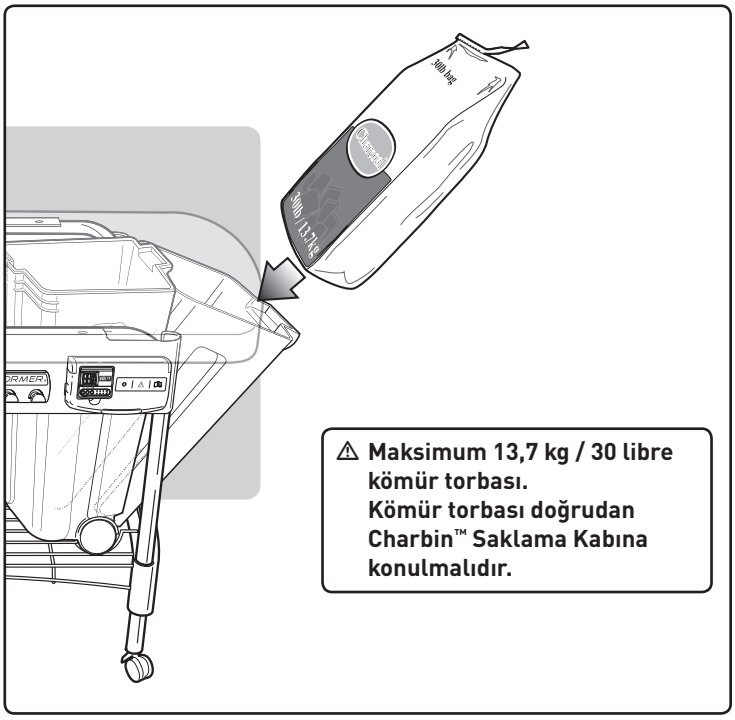

TEK KULLANIMLIK LP KARTUŞUNUN BAĞLANMASI

Minimum kapasitesi 430 g ve maksimum kapasitesi 460 g olan tek kullanımlık kartuşlar kullanın. Kartuşta mutlaka şekilde gösterildiği gibi bir EN417 vana bulunmalıdır. Primus model 2202 veya Weber® Q® gazlı tek kullanım kartuş kullanılabilecek kartuşlar arasındadır.

⚠ **İKAZ: Yalnızca Propan yakıtı veya Bütan-Propan karışımı yazılı tüpleri kullanın.**

Tek kullanımlık LP kartuşunu regülatöre sokun ve sıkışana kadar saat yönünde çevirin.

⚠ **UYARI: Yalnızca elinizle sıkın. Aşırı kuvvet uygulanması regülatör kaplinine zarar verebilir ve neticesinde gaz kaçağına ve gaz debisi düşüşüne neden olabilir.**

GAZ KAÇAKLARININ KONTROLÜ:

⚠ TEHLİKE

Gaz kaçağı olup olmadığını kontrol etmek için ateş kullanmayın. Kaçak kontrolü yaparken etrafta ateş veya kıvılcım olmadığından emin olun. Ateş veya kıvılcımlar mal kayıpları, ciddi yaralanmalar ve hatta ölümle sonuçlanabilecek yangın ve patlamalara neden olabilir.

Gerekli malzemeler: Tek kullanımlık LP kartuşu, sabunlu su ve temizlik için gerekli bez parçası veya fırça.

A) Sabunlu su hazırlayın.
B) Gaz kontrolünü saat yönünün tersine çevirerek "AÇIK" konuma getirin.
C) Kaçak kontrolü için bağlantı parçasını sabunlu su ile ıslatın ve kabarcık oluşup oluşmadığına bakın. Kabarcıklar oluşuyorsa veya bir kabarcık büyüyorsa, kaçak vardır.

KONTROL:

A) Regülatör-tek kullanımlık LP kartuşu bağlantısı.

⚠ **UYARI: Bağlantıda (1) bir kaçak varsa, tek kullanımlı LP kartuşunu çıkartın. Barbeküyü kullanmayın. Farklı bir tek kullanımlık LP tüpü kullanın ve sabunlu su kullanarak kaçak olup olmadığını tekrar kontrol edin. LP kartuşu sıkıldıktan sonra da kaçağın devam etmesi halinde, gazı KAPALI konuma getirin. BARBEKÜYÜ KULLANMAYIN. Web sayfamızdaki iletişim bilgilerini kullanarak bölgenizdeki Müşteri Hizmetleri Temsilcisi ile temasa geçin.**
www.weber.com® adresini ziyaret edin.

KONTROL:

B) Vana-regülatör bağlantıları.

⚠ **UYARI: Bağlantıda (2) kaçak varsa, gazı KAPALI konuma getirin. BARBEKÜYÜ KULLANMAYIN. Web sayfamızdaki iletişim bilgilerini kullanarak bölgenizdeki Müşteri Hizmetleri Temsilcisi ile temasa geçin. www.weber.com® adresini ziyaret edin.**

Kaçak kontrolünü tamamladıktan sonra gazı beslemesini KAPALI konuma getirin ve bağlantıları suyla durulayın.

⚠ TEHLİKE

Yedek LP kartuşlarını kesinlikle bu barbekünün altında veya yakında saklamayın.

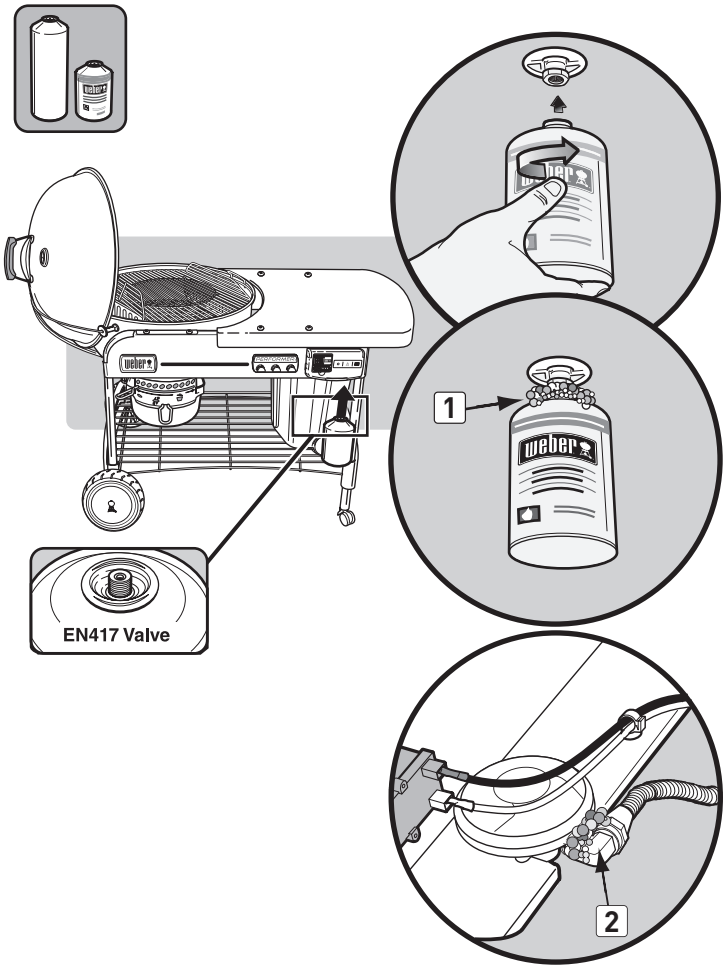

ATEŞLEME

⚠ TEHLİKE

Ateşleme öncesi kapağı açın. Elle ateşleme yapsanız bile kesinlikle tutuşturma sıvısı, gazolin, alkol veya benzeri kendi kendine yanan çıralar vb. gibi tutuşabilir sıvılar kullanmayın. Aksi takdirde, ciddi yaralanmalar ve hatta ölümle sonuçlanabilecek kazalar meydana gelebilir.

A) Gaz özelliğini kullanmadan önce barbekü kapağını çıkartın.

⚠ TEHLİKE: Aksi takdirde, yangın veya patlamaya neden olabilecek gaz birikmeleri oluşabilir ve neticesinde mal kayıplarına, yaralanmalara ve hatta ölüme neden olabilir.

B) Alt hazne altlıklarını açın **(1)**.
C) Char-Baskets™ kaplarını brülör üzerine yerleştirin **(2)**.
D) Gaz kontrol kapağı üzerindeki tırnaklara bastırın **(3)** ve kaldırarak açın.
E) Gaz beslemesini en az bir tam tur (saat yönünün tersine) çevirerek açık konuma getirin **(4)**.

⚠ UYARI: Ateşleme sırasında açık barbekü üzerine eğilmeyin.

F) Brülör ateşlenene kadar ateşleme düğmesini basılı tutun **(5)**.

⚠ İKAZ: Güneşli günlerde alev zor görülebilir.

G) Kömür tutuştuktan (yaklaşık 5 dakika) sonra, gaz kontrol düğmesini kapanana kadar (saat yönünde) çevirerek KAPALI konuma getirin.

⚠ İKAZ: Kapağın tamamen kapandığından emin olun.

Not - Deponun uzun süre çalıştırılması, depo ömrünü kısaltır.

H) Briketler üzerinde ince bir gri kül tabakası oluştuğunda (yaklaşık 25-30 dakika sonra) pişirmeye başlayabilirsiniz.

SÖNDÜRMEK İÇİN

Gaz kontrol düğmesini kapanana kadar (saat yönünde) çevirerek KAPALI konuma getirin.

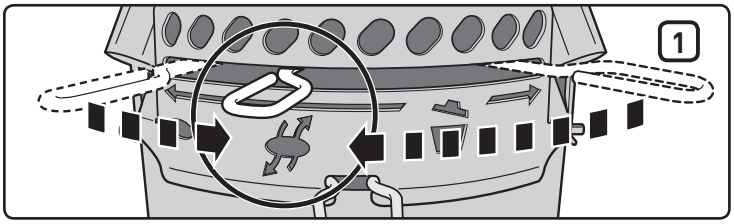

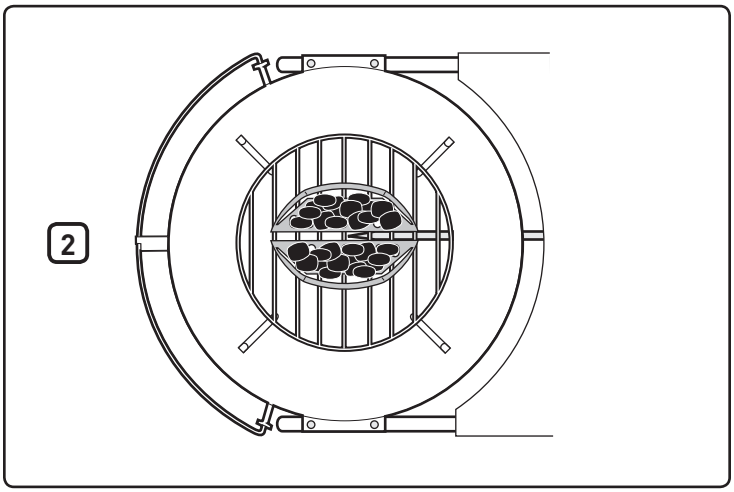

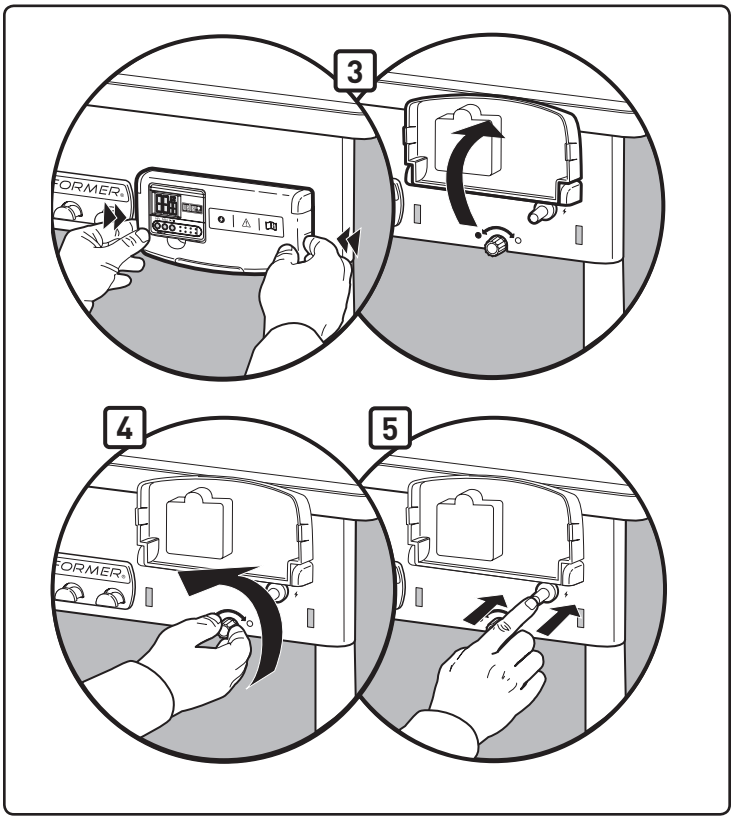

ELLE ATEŞLEME

⚠ UYARI: Kibrit maşası kullanmadan kesinlikle elle ateşlemeye çalışmayın.

⚠ TEHLİKE

Ateşleme öncesi kapağı açın. Elle ateşleme yapsanız bile kesinlikle tutuşturma sıvısı, mazot, alkol veya benzeri kendi kendine yanan çıralar vb. gibi tutuşabilir sıvılar kullanmayın. Aksi takdirde, ciddi yaralanmalar ve hatta ölümle sonuçlanabilecek kazalar meydana gelebilir.

A) Gaz özelliğini kullanmadan önce barbekü kapağını çıkartın.

⚠ TEHLİKE: Aksi takdirde, yangın veya patlamaya neden olabilecek gaz birikmeleri oluşabilir ve neticesinde mal kayıplarına, yaralanmalara ve hatta ölüme neden olabilir.

B) Alt hazne altlıklarını açın **(1)**.
C) Char-Baskets™ kaplarını brülörden çıkartın **(2)**.
D) Gaz kontrol kapağı üzerindeki tırnaklara bastırın **(3)** ve kaldırarak açın.
E) Kibrit maşasına bir kibrit yerleştirin. Kibriti yakın.
F) Gaz beslemesini en az bir tam tur (saat yönünün tersine) çevirerek açık konuma getirin **(4)**.
G) Yanan kibritin ucunu brülör yuvasının arka tarafına tutun **(5)**.

⚠ UYARI: Manüel ateşleme sırasında elinizi doğrudan brülör üzerinde tutmayın.

⚠ UYARI: Ateşleme sırasında açık barbekü üzerine eğilmeyin.

⚠ İKAZ: Güneşli günlerde alev zor görülebilir.

H) Char-Baskets™ kaplarının brülör üzerindeki konumunu değiştirirken barbekü eldiveni takın ve maşa kullanın.
I) Kömür tutuştuktan (yaklaşık 5 dakika) sonra, gaz kontrol düğmesini kapanana kadar (saat yönünde) çevirerek KAPALI konuma getirin.
J) Briketler üzerinde ince bir gri kül tabakası oluştuğunda (yaklaşık 25-30 dakika sonra) pişirmeye başlayabilirsiniz.

SÖNDÜRMEK İÇİN

Gaz kontrol düğmesini kapanana kadar (saat yönünde) çevirerek KAPALI konuma getirin.

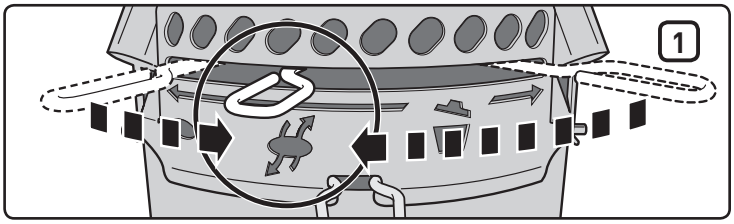

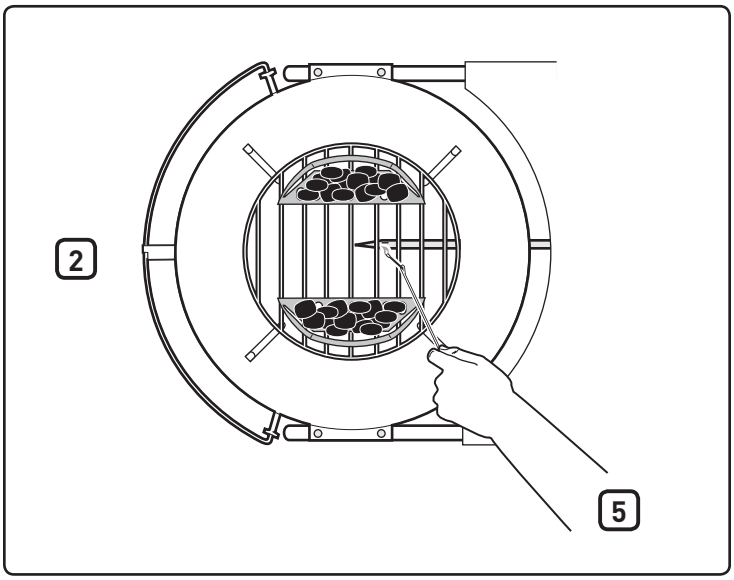

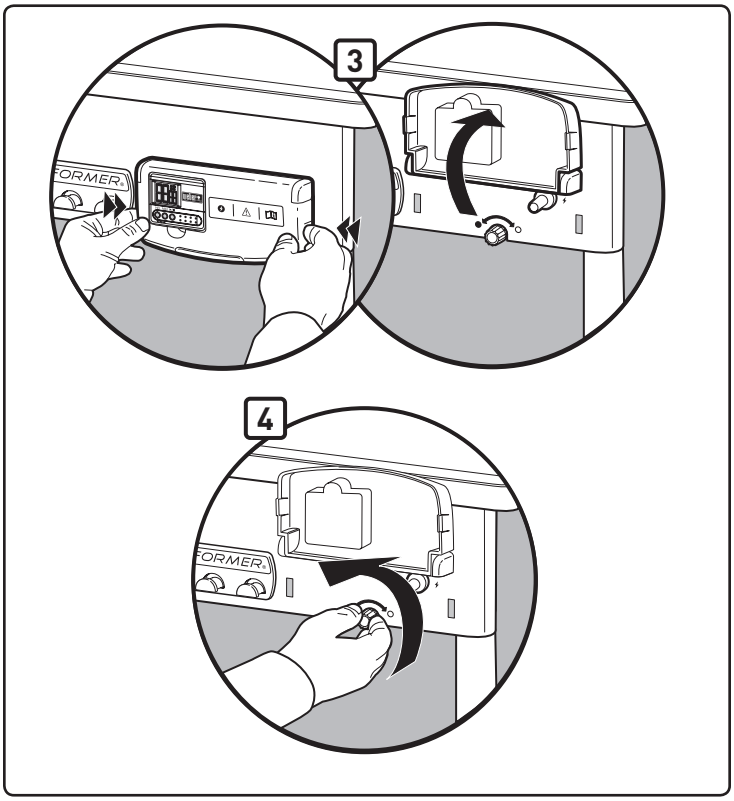

ZAMANLAYICININ ÇALIŞMASI

Bu su geçirmez dijital pişirme zamanlayıcısı saatleri, dakikaları ve saniyeleri hem ileri hem de geri sayar.

Saati geri sayıma ayarlamak:

- Arka plan ışığını yakmak için **Start/Stop (Başlat/Durdur)**: ▶ / ■ tuşuna basın.
- Saati ayarlamak için **HR (saat)** tuşuna **(1)** basın. Sayıların ileriye doğru hızla değişmesi için tuşa basılı tutun (ayarlanabilen maksimum saat: 99 saat) **(4)**.
- Dakikayı ayarlamak için **MIN (dakika)** tuşuna **(2)** basın. Sayıların ileriye doğru hızla değişmesi için tuşa basılı tutun (ayarlanabilen maksimum saat: 59 dakika) **(5)**.
- Zaman ayarlanınca, geri sayımı başlatmak için **Start/Stop (Başlat/Durdur)**: ▶ / ■ tuşuna **(3)** basın.
- Süre dolduğunda, 30 saniye alarm çalacak ve geri sayımı otomatik olarak en son ayarlanan süreye göre tekrar başlatacaktır.

ÖNEMLİ

Saatin bir saatten fazla geri sayım süresi kaldı ise, H ve M (Saat ve Dakika) yanıp sönecek ve sayılar her bir dakikayı geri saymaya devam edecektir. Saatin bir saatten az geri sayıp süresi kaldı ise, H ve M, M ve S (Dakika ve Saniye) olarak değişecek ve sayılar her bir saniyeyi geri saymaya başlayacaktır.

Zamanı sıfırlamak için:

- Arka plan ışığını yakmak için **Start/Stop (Başlat/Durdur)**: ▶ / ■ tuşuna basın.
- Geri sayım yapmak üzere zamanı ayarlamak için **HR (saat)** ve **MIN (dakika)**: ↺ tuşlarına **(1)(2) aynı anda basin**.

Zamanlayıcıyı sayıma ayarlamak için:

- Arka plan ışığını yakmak için **Start/Stop (Başlat/Durdur)**: ▶ / ■ tuşuna basın.
- Geri sayıma devam etmek için **Start/Stop (Başlat/Durdur)**: ▶ / ■ tuşuna basın. İleri sayarken sayım ekranda saat/dakika ve dakika/saniye formatında görüntülenecektir.
- Zamanlamayı durdurmak için **Start/Stop (Başlat/Durdur)**: ▶ / ■ tuşuna iki kez basın. İleri sayım 99 saat **(4)**, 59 dakika sonra duracaktır **(5)**.

Otomatik kapanma:

- Pilin uzun ömürlü olması için arka plan ışıkları 10 saniye sonra otomatik olarak kapanır. 10 dakika herhangi bir hareket olmadığı takdirde zamanlayıcı tümüyle kapanır.

Not: Zamanlayıcı elektrostatik deşarja (statik elektrik) maruz kalınan bir ortamda kullanılmakta ise zaman ayarı silinebilir. Bu durumda zamanlayıcıyı yeniden ayarlayın.

Pillerin takılması:

- Bir yıldız tornavida kullanarak zamanlayıcının arka tarafındaki pil bölmesini **(6)** tornavidayı saat yönünde çevirerek açın.
- Zamanlayıcının arka tarafındaki pil bölmesinin kapağını çıkartın **(7)**.
- İnce kalem pil takın veya pilleri değiştirin **(8)**.
- Pil bölmesinin kapağını yerine takın.
- Pil bölmesinin kapağını yıldız tornavidayı saatin tersi yönünde çevirerek kapatın.
- Piller takıldıktan sonra LCD ekranda (00:00) görüntülenecektir.

Bakım:

- Zamanlayıcıyı aşındırıcı veya korozif bileşikler ile temizlemeyin. Bu, zamanlayıcının çizilmesine veya elektronik devrelerin paslanmasına yol açabilir.
- Zamanlayıcıyı aşırı güce, darbeye, toza maruz bırakmayın ya da aşırı sıcak veya neme maruz kalmamasına dikkat edin. Bu, çalışmasında bozulmaya, kısa elektronik ömrüne, pil hasarına veya bozulmuş parçalara sebebiyet verebilir.
- Zamanlayıcının iç bileşenlerini kurcalamayın. Bu zamanlayıcının garantisinin iptal olmasına veya pillere ve iç parçalara gereksiz zarar verilmesine sebep olacaktır.
- Zamanlayıcıyı doğrudan gün ışığında veya sağanak yağmur altında fazla bırakmayın.
- Zamanlayıcıyı suya batırmayın.

En iyi performansı elde edebilmeniz için kullanılmadığında zamanlayıcıyı içeriye almanız önerilmektedir.

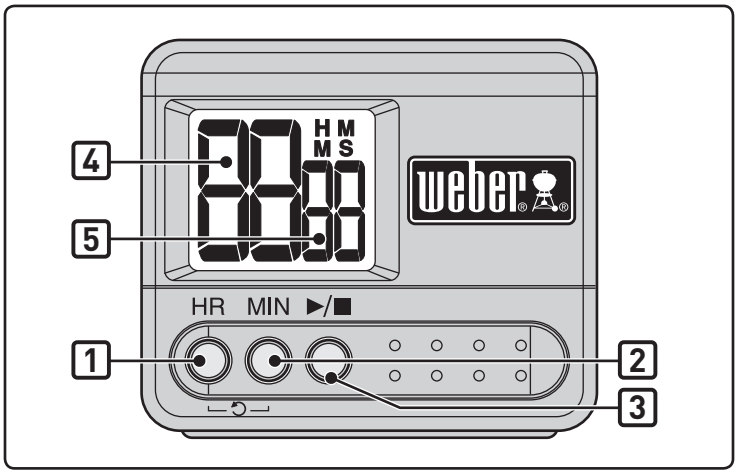

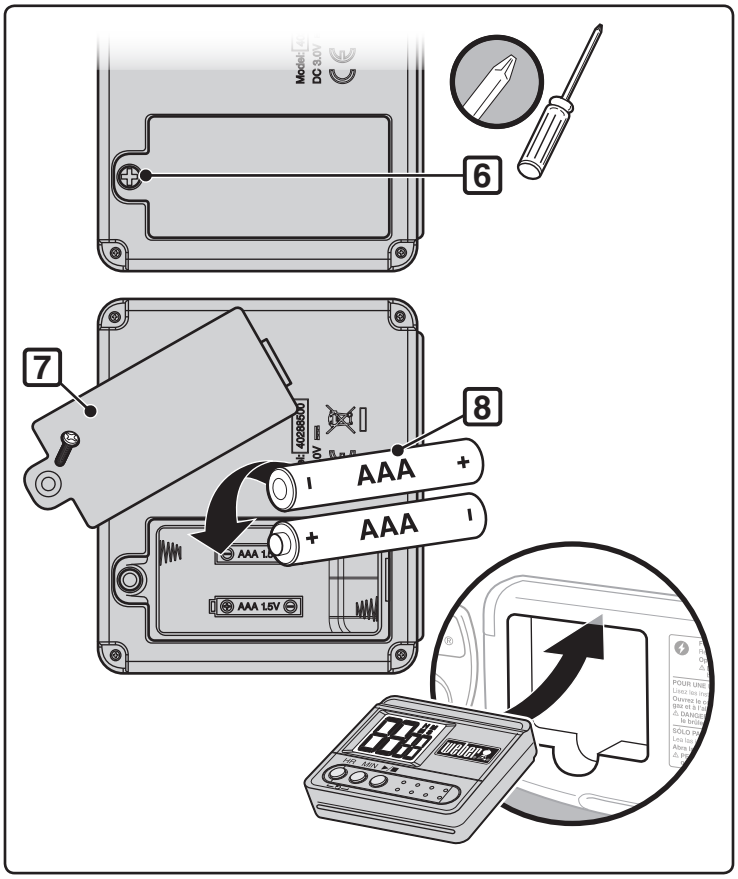

SORUN GİDERME

TR

SORUN	KONTROL	ÇÖZÜMÜ
Brülör alevi sarı veya turuncu renkte ve gaz kokusu var.	Tıkanma olup olmadığını tespit etmek için Brülörü kontrol edin.	Brülörü temizleyin. ("Bakım" Bölümüne bakın)
Brülör yanmıyor veya zayıf bir alevle yanıyor.	LP yakıtı boş veya yetersiz mi?	LP tüpünü değiştirin.
	Yakıt hortumu kıvrılmış veya bükülmüş mü?	Hortumu düzeltin.
	Brülör kibritle yanıyor mu?	Brülörü kibritle yakabiliyorsanız, ateşleme sistemini kontrol edin.
	Hortumun brülör tüpüyle bağlantısı sağlam mı?	Gaz hortumunu brülör tüpüne ürünle birlikte verilen metal tespit klipsiyle bağlayın. ⚠ **TEHLİKE: Tespit klipsi mevcut değilse, gazla tutuşturma özelliğini kullanmayın. Tespit klipsinin takılı olmaması maddi hasarlara, ciddi yaralanmalara ve hatta ölüme yol açabilir.** Yedek bir tespit klipsi temin etmek için Müşteri Hizmetlerine danışın.
Brülör alevi düzensiz yanıyor.	Brülör temiz mi?	Brülörü temizleyin. ("Bakım" Bölümüne bakın)
Ateşleme düğmesine basıldığında brülör yanmıyor.	Brülörleri kibritle yakmaya çalışarak brülörlere gaz akışı olup olmadığını kontrol edin. Bkz. "ELLE ATEŞLEME."	Brülör kibritle yakılabiliyorsa, sorun ateşleme sistemindedir. Bkz. "ELEKTRONİK ATEŞLEME SİSTEMİNİN ÇALIŞMASI."
	Yeni pil takıldı mı?	Pilin dolu olduğundan ve doğru şekilde takıldığından emin olun. Bkz. "ELEKTRONİK ATEŞLEYİCİNİN KONTROLÜ."
	Tüm kablolar ateşleme modülüne doğru şekilde bağlandı mı?	Kabloların ateşleme kutusundaki terminallere doğru şekilde takıldığından emin olun. Bkz. "ELEKTRONİK ATEŞLEME SİSTEMİNİN ÇALIŞMASI."
	Takılan yeni pil üzerinde plastik kaplama var mı?	Plastik kaplamayı çıkartın.
Zamanlayıcı çalışmıyor.	Yeni pil takıldı mı?	Pilin dolu olduğundan ve doğru şekilde takıldığından emin olun. Bkz. "ZAMANLAYICININ ÇALIŞMASI."
Kapağın iç tarafı "soyulmuş" gözüküyor. (Boya soyulmasını andırıyor.)	Gördüğünüz, yanmış ve ardından karbona dönüştükten sonra pul pul dökülmüş yağ kalıntılarıdır. **BU BİR KUSUR DEĞİLDİR.**	İyice temizleyin. ("Temizleme" Bölümüne bakın)

Sorunların bu önerilerle çözülememesi durumunda, web sayfamızdaki iletişim bilgilerini kullanarak size en yakın Müşteri Hizmetleri Temsilcisi ile temasa geçin. www.weber.com® adresini ziyaret edin.

BAKIM

Uzun süre kullanılmamışsa, güvenliğiniz için aşağıdaki bakım prosedürlerini gerçekleştirmeniz önerilir.

- Barbeküyü her kullanışınızdan önce delik, çatlak, aşınma veya yırtık olup olmadığını tespit etmek için hortumu kontrol edin. Hortum kullanılmayacak durumda ise barbeküyü kullanmayın. Hasarlı hortumu Weber® tarafından önerilen yedek parçalarla değiştirin. **Web sayfamızdaki iletişim bilgilerini kullanarak bölgenizdeki Müşteri Hizmetleri Temsilcisi ile temasa geçin. www.weber.com® adresini ziyaret edin.**

⚠ İKAZ: Barbekü gaz hortumu herhangi bir şekilde hasarlıysa veya gaz kaçırıyorsa, barbeküyü kullanmayın.

- Brülörün doğru alev şekliyle yandığını kontrol edin ("Brülör Alev Şekli" bölümüne bakın). Gerekirse, bu bölümde açıklanan prosedürleri takip ederek temizleyin.
- Tüm gaz fittinglerini kaçaklara karşı kontrol edin ("Gaz Kaçaklarının Kontrolü" bölümüne bakın).

DÜZENLİ TEMİZLEME

Haznedeki külleri temizlemek için, kontrol çubuğunu **(1)**, altlık bıçakları külleri hazne havalandırma deliklerinden kül tutucuya doğru atacak şekilde yana doğru kaydırın.

⚠ İKAZ: Temizlemeye başlamadan önce brülörü KAPALI konuma getirdiğinizden ve barbekünün soğuduğundan emin olun.

Temizlerken brülör yuvalarını genişletmeyin.

Brülörü temizlemek için:

- Brülör tüpünün dış kısmını **(2)** ve brülör yuvasını **(3)** bir tel fırça yardımıyla temizleyin.

⚠ İKAZ: Temizlerken brülör yuvalarını ve gaz orifisini genişletmeyin.

Barbeküyü temizlemek için:

- Kapak ılıkken, iç tarafını yağ birikmesini önlemek için kağıt havlu ile silin.
- Dış yüzeyler için, ılık sabunlu su kullanın ve ardından suyla durulayın.

Daha detaylı bir temizlik için (yılda en az bir defa tekrarlanmalıdır)**:**

A) Kömürler tamamen söndükten sonra külleri temizleyin.
B) Demirleri ve Char-Baskets™ saklama kaplarını çıkartın.
C) Kağıt havluyla silin. Yumuşak bir deterjan ve su kullanarak yıkayın. Temiz suyla durulayın ve ardından silerek kurulayın.

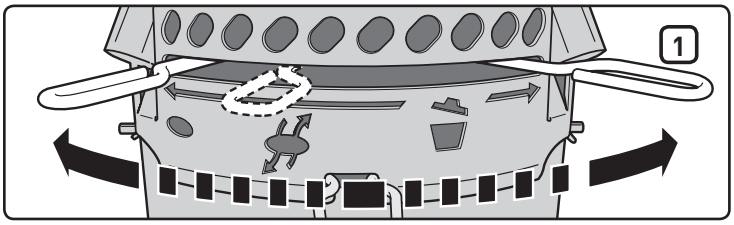

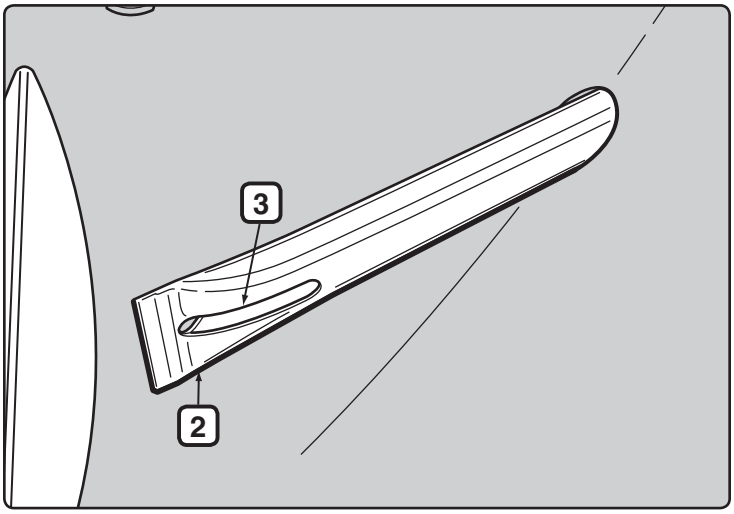

MUHAFAZA

- Performer® Barbekü kapalı bir ortamda saklanacaksa, gaz bağlantısı mutlaka kesilmeli ve LP tüpü dışarıda, iyi havalandırılan bir yerde saklanmalıdır.
- LP tüpleri mutlaka bina dışında ve çocukların ulaşamayacağı bir yerde saklanmalı ve kesinlikle bina ve garaj içerisinde veya diğer kapalı alanlarda bırakılmamalıdır.
- Uzun bir süredir kullanılmıyorsa ve/veya henüz kurulmamışsa, kullanmaya başlamadan önce barbeküde gaz kaçağı ve brülör tıkanıklıkları olup olmadığını kontrol edilmelidir ("Bakım" bölümüne bakın).
- Kullanmaya başlamadan önce tüp, hortum ve brülör tertibatı etrafındaki alanlarda gaz veya hava akışını engelleyebilecek yabancı maddeler olup olmadığını kontrol edin.

BÖCEK UYARISI

Performer® barbekünüz ve dış mekanda kullanılan diğer gazlı ürünler örümceklerin ve böceklerin hedefidir. Örümcekler ve böcekler brülör tüpünün ventüri bölümünde **(1)** yuva yaparak, gazın geri hava panjurunun dışına üflenmesine neden olabilir.

Bu da hazne panelinin altında, brülör tüpünün içinde veya etrafında yangın çıkmasına yol açabilir. Neticesinde barbeküde ciddi hasarlar meydana gelebilir ve barbekünün kullanımın güvenliğini ortadan kaldırabilir.

Brülör tüpünü en az yılda bir defa veya aşağıdaki belirtilerle karşılaştığınızda kontrol etmenizi ve temizlemenizi şiddetle öneririz:

A) Brülör alevinin çok sarı ve zayıf olması ve gaz kokusu alınması.
B) Brülörün pat sesi çıkarması.

⚠ TEHLİKE

Bu belirtilerin giderilmemesi mal kayıpları, ciddi yaralanmalar ve hatta ölümle sonuçlanabilecek yangınlara neden olabilir.

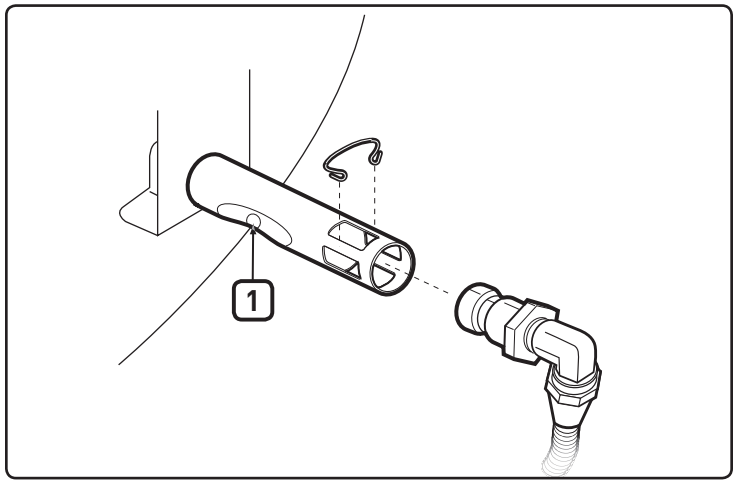

BRÜLÖRÜN KONTROLÜ VE TEMİZLENMESİ

A) Gazı KAPALI konuma getirin.
B) CharBin™ Saklama Kabını çıkartın.
C) Orifis klipsini **(2)** ve hortum fittingini **(3)** brülör tüpünden çıkartın.
D) Bir fener yardımıyla brülörün içine bakın.
E) Brülörlerin iç kısmını tel kibrit maşasıyla (ürünle verilir) temizleyin. Bir tel yardımıyla hazne içerisinde bulunan hava panjuru alanını, ventüri bölümünü ve brülör yuvalarını **(4)** temizleyin. Brülör temizleme aletini sokarken tutuşturucu elektrotuna zarar vermemeye dikkat edin **(5)**.
F) Herhangi bir tıkanıklık kalmadığından emin olmak için, tekrar fenerle kontrol edin.
G) Gerekirse, hortum fittingi yüzeyi de tel fırça yardımıyla temizlenebilir. Orifis **(6)** ise küçük bir iğne yardımıyla temizlenebilir.

⚠ İKAZ: Temizlerken orifisi genişletmeyin.

H) B ve C adımlarını tersten uygulayarak geri takın.

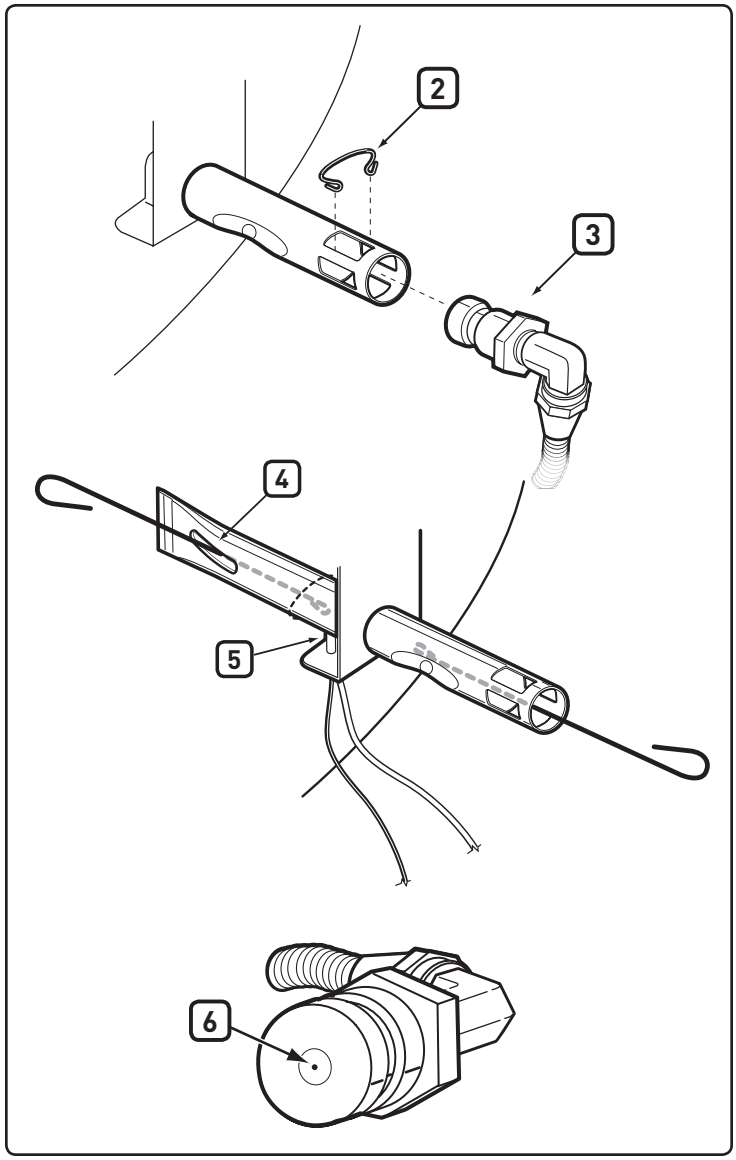

DÜZENLİ HIZLI TEMİZLEME

Brülör yuvalarının dış kısmını düzenli olarak bir tel fırçayla fırçalamanızı ve brülör tüpünü ürünle verilen kibrit maşası yardımıyla tutuşturma hava deliğinden temizlemenizi öneririz.

Bu işlem, brülör tutuşturma havalandırma deliğinin **(1)** hazne kelepçesinin altına yerleştirilmesi ve ardından aletin, döndürülerek her bir tutuşturma havalandırma deliğinden sokulmasıyla gerçekleştirilebilir. Kibrit maşasını sokarken ateşleyici elektrotuna zarar vermemeye dikkat edin.

⚠ İKAZ: Bahar ve yaz aylarında bu temizleme prosedürünün sıklığının arttırılması önemlidir.

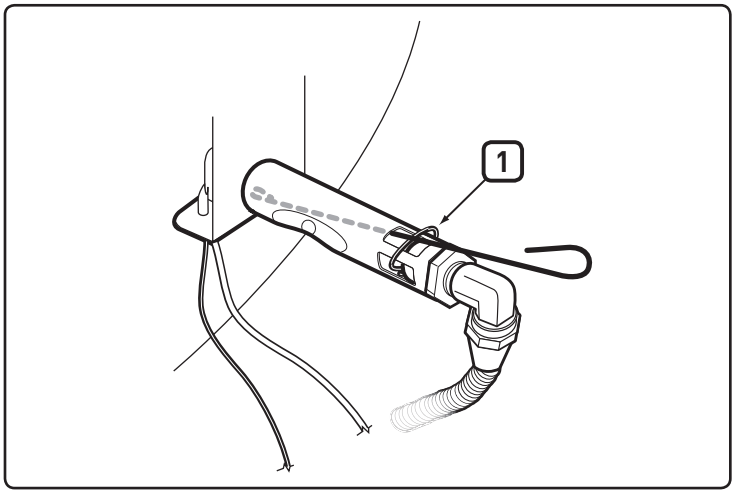

ELEKTRONİK ATEŞLEME KONTROLÜ

Elektronik Ateşleme Sisteminin ateşleme yapmaması durumunda, brülörleri kibritle yakmaya çalışarak gaz akışının olup olmadığını kontrol edin. Bkz. "ELLE ATEŞLEME". Brülör kibritle yakılabiliyorsa, sorun elektronik ateşlemededir.

⚠ UYARI: Gaz kontrol ve besleme vanaları KAPALI konumda olmalıdır.

- Kullandığınız AAA pilin (yalnızca alkalin pil kullanılmalıdır) dolu olduğundan ve doğru şekilde takıldığından emin olun **(1)**. Bazı pillerin üzerinde plastik bir koruyucu kaplama mevcuttur. Bu plastik koruyucu mutlaka sökülmelidir. Ancak, plastik koruyucu kaplamayı pil etiketiyle karıştırmayın.
- Hem beyaz **(2)** hem de siyah **(3)** ateşleme kablolarının doğru şekilde takıldığından emin olun.
- Brülördeki kıvılcımları dinleyerek ve gözlemleyerek Elektronik Ateşleme düğmesinin çalışıp çalışmadığını kontrol edin.
- Ateşleyicinin gövdeden gevşemediğini kontrol edin. Gerekirse sıkın; doğru prosedür için "Kurulum" bölümüne bakın.

Gerekirse Pili Değiştirin

Sadece AAA alkalin pil kullanın.

Elektronik Ateşleme Sistemi yine de çalışmıyorsa, web sitemizdeki iletişim bilgilerini kullanarak bölgenizdeki Müşteri Hizmetleri Temsilcisi ile temasa geçin. www.weber.com® adresini ziyaret edin.

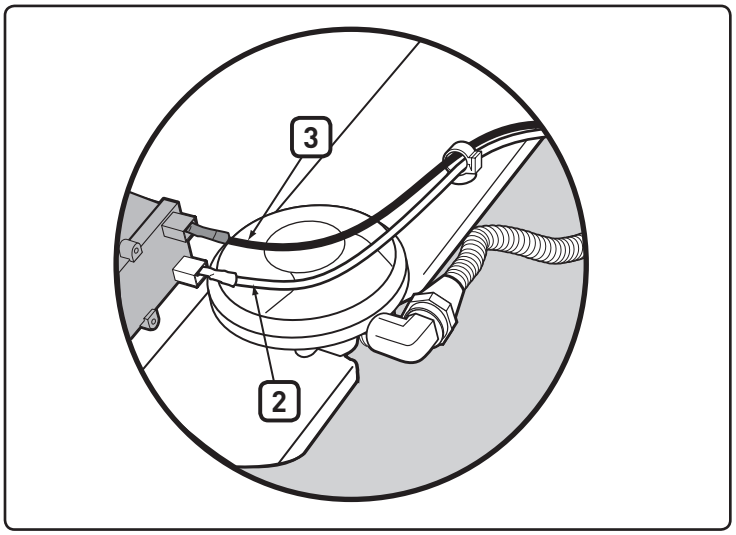

BRÜLÖR ALEV ŞEKLİ

Brülör doğru hava ve gaz karışımı sağlayacak şekilde fabrikada ayarlanmıştır. Uçları sarımsı **(4)**, ortası koyu mavi **(5)** ve brülör tüpünün açık mavi **(6)** olması doğru alev şeklidir. Alevler bu şekilde görünmüyorsa veya "pat" sesi duyuluyorsa, brülör temizleme prosedürlerini takip edin.

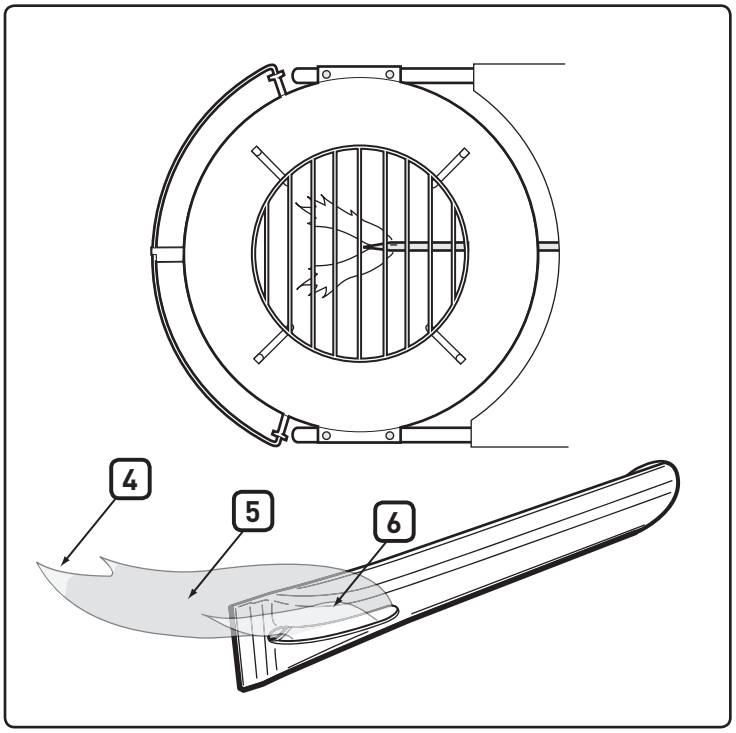

⚠ **DİKKAT: Bu ürün gerekli güvenlik testlerinden geçmiştir ve yalnızca belirtilen ülkelerde kullanım için onaylanmıştır. Kutunun üzerindeki ülke işaretine bakın.**

Bu parçalar, gaz taşıyıcı veya gaz ateşleyici parçalar olabilir. Orijinal Weber-Stephen Products LLC yedek parça bilgileri için lütfen Weber-Stephen Products LLC. Müşteri Hizmetleri Bölümü ile temasa geçin.

⚠ **UYARI: Weber-Stephen Products LLC, Müşteri Hizmetleri Bölümüne danışmadan gaz taşıyıcı ve gaz yakıcı parçalar üzerinde herhangi bir onarım yapmaya çalışmayın. Bu uyarıya uymamanız durumunda mal kayıpları, ciddi yaralanmalar ve hatta ölümle sonuçlanabilecek yangın veya patlamalar meydana gelebilir.**

Bu işaret, ürünün normal ev çöpüyle birlikte atılmaması gerektiğini gösterir. Bu ürünün Avrupa'da uygun şekilde bertarafı ile ilgili talimatlar için www.weber.com adresini ziyaret edin ve ülkeniz için belirtilen ithalatçıyla temasa geçin. Internet erişiminiz yoksa, ithalatçınızın adını, adresini ve telefon numarasını öğrenmek için dağıtıcınız ile temasa geçin.

Barbekü atılmadan önce tüm elektrik bileşenleri (örn. çevirme motoru, piller, ateşleme modülü, ışıklar) mutlaka çıkartılmalı ve WEEE'ye (Elektrikli ve Elektronik Cihaz Atıkları Direktifi) uygun şekilde bertaraf edilmelidir. Bu bileşenler, barbeküden ayrı şekilde atılmalıdır.

WEBER-STEPHEN PRODUCTS LLC
www.weber.com®

© 2014 Designed and engineered by Weber-Stephen Products LLC,
200 East Daniels Road, Palatine, Illinois 60067 U.S.A.

PERFORMER® DELUXE

Інструкція з експлуатації вугільного гриля

Перш ніж використовувати систему для барбекю, прочитайте посібник власника.

Монтаж - Pg 7

УВАЖНО ПРОЧИТАЙТЕ ЦІ ІНСТРУКЦІЇ, ПЕРШ НІЖ РОЗПОЧАТИ ВИКОРИСТАННЯ ГАЗОВОГО ГРИЛЯ

⚠ НЕБЕЗПЕКА!

Якщо ви відчули запах газу:

1. **Перекрийте подачу газу в пристрій.**
2. **Погасіть будь-яке відкрите полум'я.**
3. **Відкрийте кришку.**
4. **Якщо запах газу не зникає, відійдіть подалі від пристрою та негайно зателефонуйте до газової компанії або протипожежної служби.**

Витік газу може спричинити пожежу або вибух, які здатні пошкодити оточуючі предмети або стати причиною серйозних травм або смерті.

⚠ ОБЕРЕЖНО!

1. **Не зберігайте та не використовуйте в безпосередній близькості від цього та інших пристроїв бензин і інші легкозаймисті речовини.**
2. **Не зберігайте газовий балон, що не використовується, поблизу від цього або інших пристроїв.**

⚠ ОБЕРЕЖНО! Перш ніж розпочати експлуатацію барбекю, ретельно перевірте систему на наявність витоків. Зробіть це, навіть якщо барбекю складав дилер.

⚠ ОБЕРЕЖНО! Не намагайтеся запалити газовий барбекю Weber®, не прочитавши перед цим інструкції, що містяться у розділі "Запалювання" цієї інструкції.

ІНФОРМАЦІЯ ДЛЯ ОСОБИ, ЯКА ЗДІЙСНЮЄ УСТАНОВКУ:

Ця інструкція повинна залишатись у власника, який повинен зберігати її для майбутнього використання.

ТІЛЬКИ ДЛЯ ВИКОРИСТАННЯ НА ВІДКРИТОМУ ПОВІТРІ.

UK

CE :048BN-0014
ID: 0845

ПРАВИЛА ТЕХНІКИ БЕЗПЕКИ

НЕДОТРИМАННЯ ВИМОГ, ПОЗНАЧЕНИХ СИМВОЛАМИ «НЕБЕЗПЕЧНО», «УВАГА», «ОБЕРЕЖНО», МОЖЕ ПРИЗВЕСТИ ДО СЕРЙОЗНИХ ТІЛЕСНИХ УШКОДЖЕНЬ АБО СМЕРТІ, ПОЖЕЖІ ЧИ ВИБУХУ, ЩО СПРИЧИНИТЬ ПОШКОДЖЕННЯ МАЙНА.

⚠ ЗНАКИ БЕЗПЕКИ (⚠) містять важливу інформацію щодо БЕЗПЕКИ.
⚠ Разом зі ЗНАКОМ БЕЗПЕКИ використовуються попереджувальні слова «НЕБЕЗПЕЧНО», «УВАГА», «ОБЕРЕЖНО».
⚠ «НЕБЕЗПЕЧНО» позначає найбільш значний ризик.
⚠ Перед використанням гриля уважно прочитайте правила техніки безпеки, які містяться в цьому посібнику власника.

⚠ «НЕБЕЗПЕЧНО»

⚠ Не використовуйте цей гриль в будівлях із легкозаймистих матеріалів чи поблизу від них.
⚠ Неправильний монтаж може спричинити небезпеку. Дотримуйтесь інструкцій з монтажу, що містяться в цьому посібнику. Не використовуйте гриль, доки всі складові частини не будуть на своєму місці. Перед розпалюванням гриля переконайтесь, що збірник для попелу правильно встановлений між ніжками безпосередньо під дном гриля або що встановлено збірник із більшим об'ємом.
⚠ Легкозаймисті матеріали не слід розташовувати ближче ніж за 60 см зверху, знизу, ззаду або з боків гриля.
⚠ Ніколи не нахиляйтесь над грилем, коли запалений газовий ріжок.
⚠ Не використовуйте гриль під час сильного вітру.
⚠ Не використовуйте гриль, якщо трапився витік газу.
⚠ Не використовуйте вогонь, щоб перевірити наявність витоків газу.
⚠ У випадку виходу з ладу пальника в будь-який час використання вимкніть клапан цистерни. Необхідно дотримуватись інструкцій щодо запалювання, що містяться у цьому посібнику, а саме: зняти кришку та почекати п'ять хвилин.
⚠ Не намагайтеся від'єднати регулятор газу від резервуару або газової арматури під час використання гриля.
⚠ Використовуйте лише регулятор зрідженого вуглеводневого газу, який входить в комплект поставки.

⚠ «УВАГА»

⚠ Дотримуйтесь інструкцій з підключення регулятора безпосередньо для вашого типу газового гриля.
⚠ Не зберігайте запасний або відключений одноразовий картридж із рідким пропаном поруч із грилем.
⚠ Зберігайте гриль на безпечній рівній поверхні якомога далі від займистих матеріалів.
⚠ Не ставте кришку гриля або будь-який легкозаймистий предмет в безпосередній близькості до гриля.
⚠ Завжди знімайте кришку перед запалюванням газового пальника вручну або за допомогою запальника. Кришка повинна залишатися в такому положенні доти, доки вугілля не повністю прогріється.
⚠ Використовуйте відповідні інструменти для роботи із грилем, зокрема інструменти, обладнані довгими вогнетривкими ручками.
⚠ У комплект деяких моделей входить також тримач для кришки Tuck-Away™. Тримач для кришки Tuck-Away™ потрібен для того, щоб зручніше користуватись кришкою під час приготування їжі. Не використовуйте тримач для кришки Tuck-Away™ для перенесення гриля. Не ставте гарячу кришку на килимове покриття чи траву. Не вішайте кришку на ручку чаші.
⚠ Обережно поводьтесь із електричними стартерами під час використання та зберігання.
⚠ Зберігайте електричні дроти та кабелі живлення якомога далі від гарячих поверхонь гриля та сторонніх осіб.
⚠ Перш ніж використовувати гриль після тривалого зберігання та/або невикористання, переконайтеся у відсутності витоків газу та цілковитій справності пальників. Детальні інструкції щодо використання наведено в цьому посібнику.
⚠ Перетворення або спроба використання природного газу в цьому грилі становить небезпеку та призведе до втрати гарантії.
⚠ Одноразовий картридж із рідким пропаном, на якому присутні сліди вм'ятин або іржі, може бути небезпечним, а тому його необхідно пред'явити постачальнику рідкого пропану для перевірки. Не використовуйте картридж із рідким пропаном, якщо його клапан пошкоджено.
⚠ Незважаючи на те, що картридж із рідким пропаном видається порожнім, він все ще може містити газ. Необхідно дотримуватись правил із безпечного транспортування та використання картриджа із рідким пропаном.
⚠ Дотримуйтесь наведених нижче правил із техніки безпеки, якщо побачите, почуєте, чи відчуєте на запах, що із картриджа із рідким пропаном виходить газ.

1. **Відійдіть якомога далі від змінного картриджа із рідким пропаном.**
2. **Не намагайтесь власноруч владнати проблему.**
3. **Викличте пожежників.**

⚠ «ОБЕРЕЖНО»

⚠ Оснащення чаші алюмінієвою фольгою перешкоджатиме потоку повітря. Замість цього під час приготування страв із м'яса із використанням непрямого методу слід використовувати спеціальний піддон.
⚠ Використання гострих предметів для чищення решітки гриля або видалення попелу може призвести до пошкодження покриття.
⚠ Використання абразивних засобів для чищення решіток або безпосередньо гриля може призвести до пошкодження покриття.
⚠ Необхідно регулярно чистити гриль.

Дякуємо вам за придбання продукту WEBER®. Weber-Stephen Products LLC, 200 East Daniels Road, Palatine, Illinois 60067-6266 («Weber») пишається тим, що пропонує своїм клієнтам безпечні, міцні та надійні продукти.

Ця добровільна гарантія Weber надається вам без додаткової оплати. Вона містить інформацію, яка вам знадобиться для ремонту продукту WEBER® у малоймовірному випадку несправності або дефекту.

Відповідно до чинного законодавства клієнт має певні права у випадку, якщо продукт виявиться несправним. Ці права включають додаткові послуги або заміну, зниження ціни придбання та компенсацію. Наприклад, у Європейському Союзі законодавством передбачена дворічна гарантія, починаючи з дати передачі продукту. Положення даної гарантії не впливають на ці та інші передбачені законодавством права. Насправді, ця гарантія надає додаткові права власнику, які не залежать від положень гарантії відповідно до законодавства.

ДОБРОВІЛЬНА ГАРАНТІЯ WEBER

Компанія Weber гарантує покупцеві продукту WEBER® (або, у випадку дарування чи рекламних акцій, особі, для якої його було придбано як подарунок або рекламну продукцію) відсутність дефектів матеріалів і виготовлення в продукті WEBER® протягом зазначеного (зазначених) нижче строку (строків), за умови складання та експлуатації відповідно до Інструкції з експлуатації, що додається. (Примітка: Якщо ви втратили Інструкцію з експлуатації WEBER®, заміна доступна в Інтернеті за адресою www.weber.com або на іншому сайті, призначеному для конкретної країни, на який власника можуть переспрямувати). За умови нормального використання однією родиною, що проживає в приватному будинку або квартирі, і проведення технічного обслуговування компанія Weber у рамках даної гарантії погоджується відремонтувати або замінити несправні деталі в зазначений термін і з наведеними нижче обмеженнями та винятками. ТІЄЮ МІРОЮ, ЯКОЮ ЦЕ ДОЗВОЛЕНО ЗАСТОСОВНИМ ЗАКОНОДАВСТВОМ, ПОЛОЖЕННЯ ДАНОЇ ГАРАНТІЇ ПОШИРЮЮТЬСЯ ЛИШЕ НА ПЕРВІСНОГО ПОКУПЦЯ ТА НЕ ПІДЛЯГАЮТЬ ПЕРЕДАЧІ НАСТУПНИМ ВЛАСНИКАМ, ЗА ВИНЯТКОМ ЗАЗНАЧЕНИХ ВИЩЕ ВИПАДКІВ ДАРУВАННЯ ТА РЕКЛАМНОЇ ПРОДУКЦІЇ.

ВІДПОВІДАЛЬНІСТЬ ВЛАСНИКА ЗА ЦІЄЮ ГАРАНТІЄЮ

Для забезпечення ефективної дії гарантії треба (хоча це необов'язково) зареєструвати свій продукт WEBER® на сайті www.weber.com або на іншому сайті, призначеному для конкретної країни, на який власника можуть переспрямувати. Прохання також зберігати товарний чек і/або квитанцію, що підтверджують покупку. Реєстрація вашого продукту WEBER® підтверджує надання вам гарантії та передає компанії Weber необхідні дані для зв'язку з вами.

Наведена вище гарантія застосовується тільки у випадку, якщо власник вживає розумних заходів із догляду за продуктом WEBER®, дотримуючись всіх інструкцій щодо складання, використання та профілактичного обслуговування, наведених у Інструкції з експлуатації, що додається, якщо тільки власник не може довести, що дефект або збій у роботі не пов'язані з дотриманням викладених вище обов'язків. Якщо ви живете в прибережній зоні, або ваш продукт перебуває недалеко від басейну, обслуговування повинне включати регулярне миття та ополіскування зовнішніх поверхонь, як описано в Інструкції з експлуатації.

ГАРАНТІЙНІ ЗВЕРНЕННЯ / ВИКЛЮЧЕННЯ З ГАРАНТІЇ

Якщо ви вважаєте, що на будь-яку деталь продукту поширюється дія цієї Гарантії, зверніться, будь ласка, до Служби підтримки клієнтів Weber, використовуючи контактну інформацію на нашому сайті (www.weber.com або на іншому сайті, призначеному для конкретної країни, на який власника можуть переспрямувати). Після вивчення ситуації компанія Weber виконає ремонт або заміну (на власний розсуд) несправної деталі, на яку поширюється дія цієї гарантії. У випадку, якщо ремонт або заміна неможливі, компанія Weber може прийняти рішення (на власний розсуд) про заміну гриля новим грилем такої ж або більшої вартості. Компанія Weber може попросити вас відправити їй деталі для перевірки з передоплатою вартості відправлення.

Ця гарантія не діє у випадку ушкоджень, погіршень стану, знебарвлення та/або іржі, у зв'язку з якими Weber не несе відповідальності, що викликані такими причинами:

- Неправильне, безвідповідальне використання, зміни, модифікації, використання не за призначенням, вандалізм, відсутність належного догляду, неправильне складання або установка, а також невиконання або неналежне проведення звичайних і регламентних робіт з техобслуговування;
- Дії комах, павуків і гризунів (наприклад, білок), включаючи без обмеження пошкодження трубок пальників і/або газових шлангів;
- Вплив солоного повітря та/або джерел хлору, таких як басейни та гарячі ванни/спа;
- Суворі погодні умови, такі як град, урагани, землетруси, цунамі або шторм, торнадо або сильні грози.

Використання та/або установка в продукт WEBER® деталей, що не є оригінальними запчастинами Weber, призведе до анулювання цієї гарантії, і її дія не буде поширюватися на будь-які спричинені цим пошкодження. Будь-яка переробка газового гриля, не дозволена компанією Weber або виконана не уповноваженим компанією Weber фахівцем із сервісного обслуговування, призведе до анулювання даної гарантії.

СТРОКИ ГАРАНТІЇ

Чаша, кришка та центральне кільце:
10 років від наскрізного проіржавіння/прогоряння

Система очищення One-Touch™:
5 років від наскрізного проіржавіння/прогоряння

Пластмасові компоненти:
5 років, за винятком зміни кольори або знебарвлення

Всі інші деталі:
2 роки

ОБМЕЖЕННЯ ВІДПОВІДАЛЬНОСТІ

КРІМ ВИКЛАДЕНИХ ТУТ ГАРАНТІЇ ТА ВІДМОВИ ВІД ВІДПОВІДАЛЬНОСТІ, ДАНІ ПОЛОЖЕННЯ НЕ НАДАЮТЬ ДОДАТКОВИХ ГАРАНТІЙ І НЕ Є ЗАЯВОЮ ПРО ДОБРОВІЛЬНЕ ПРИЙНЯТТЯ ВІДПОВІДАЛЬНОСТІ ПОЗА РАМОК ВІДПОВІДАЛЬНОСТІ КОМПАНІЇ WEBER ЗГІДНО З ПОЛОЖЕННЯМИ ЗАКОНОДАВСТВА. ТАКОЖ ДАНА ГАРАНТІЯ НЕ ОБМЕЖУЄ ТА НЕ ВИКЛЮЧАЄ СИТУАЦІЇ АБО ПРЕТЕНЗІЇ, ПРИ ЯКИХ КОМПАНІЯ WEBER НЕСЕ ПЕРЕДБАЧЕНУ ЗАКОНОДАВСТВОМ ВІДПОВІДАЛЬНІСТЬ.

ПІСЛЯ ЗАКІНЧЕННЯ ЗАЗНАЧЕНОГО В ДАНІЙ ГАРАНТІЇ СТРОКУ ЖОДНІ ГАРАНТІЇ НЕ ДІЮТЬ. ЖОДНІ ІНШІ ГАРАНТІЇ, ЩО НАДАЮТЬСЯ БУДЬ-ЯКОЮ ОСОБОЮ, У Т.Ч. ДИЛЕРОМ АБО РОЗДРІБНИМ ПРОДАВЦЕМ, ЩОДО БУДЬ-ЯКОГО ПРОДУКТУ (НАПРИКЛАД, «РОЗШИРЕНІ ГАРАНТІЇ»), НЕ Є ОБОВ'ЯЗКОВИМИ ДЛЯ WEBER. ЄДИНИМИ ЗАСОБАМИ ВІДШКОДУВАННЯ, ПЕРЕДБАЧЕНИМИ ДАНОЮ ГАРАНТІЄЮ, Є РЕМОНТ АБО ЗАМІНА НЕСПРАВНОЇ ДЕТАЛІ АБО ПРОДУКТУ.

У ЖОДНОМУ РАЗІ РОЗМІР ВІДШКОДУВАННЯ ВІДПОВІДНО ДО ДАНОЇ ДОБРОВІЛЬНОЇ ГАРАНТІЇ НЕ БУДЕ ПЕРЕВИЩУВАТИ ВАРТОСТІ ПРИДБАННЯ ПРОДУКТУ WEBER®.

ВИ ПРИЙМАЄТЕ НА СЕБЕ РИЗИК І ВІДПОВІДАЛЬНІСТЬ ЗА ВТРАТУ, ЗБИТОК АБО ШКОДУ, НАНЕСЕНІ ВАМ І ВАШОМУ МАЙНУ ТА/АБО ІНШИМ ОСОБАМ І ЇХНЬОМУ МАЙНУ В РЕЗУЛЬТАТІ НЕНАЛЕЖНОГО АБО БЕЗВІДПОВІДАЛЬНОГО ВИКОРИСТАННЯ ПРОДУКТУ АБО НЕВИКОНАННЯ ПОЛОЖЕНЬ І ІНСТРУКЦІЙ, ЩО МІСТЯТЬСЯ В ІНСТРУКЦІЇ З ЕКСПЛУАТАЦІЇ У КОМПЛЕКТІ ПРОДУКТУ WEBER.

ЗАПАСНІ ЧАСТИНИ ТА АКСЕСУАРИ, ЗАМІНЕНІ ЗГІДНО З ЦІЄЮ ГАРАНТІЄЮ, ОДЕРЖУЮТЬ ГАРАНТІЮ ТІЛЬКИ НА РЕШТУ СТРОКУ ДІЇ ПЕРВІСНОЇ ГАРАНТІЇ (ЯК ЗАЗНАЧЕНО ВИЩЕ).

ЦЯ ГАРАНТІЯ СТОСУЄТЬСЯ ВИКОРИСТАННЯ ОДНІЄЮ РОДИНОЮ, ЯКА ПРОЖИВАЄ В ПРИВАТНОМУ БУДИНКУ АБО КВАРТИРІ, І НЕ ПОШИРЮЄТЬСЯ НА ГРИЛІ WEBER, ЩО ВИКОРИСТОВУЮТЬСЯ В КОМЕРЦІЙНИХ ЦІЛЯХ, СПІЛЬНО АБО В СКЛАДІ ПАРКУ З КІЛЬКОХ ПРИСТРОЇВ, НАПРИКЛАД, У РЕСТОРАНАХ, ГОТЕЛЯХ, НА КУРОРТАХ АБО В ОРЕНДОВАНІЙ НЕРУХОМОСТІ.

WEBER МОЖЕ ЧАС ВІД ЧАСУ ЗМІНЮВАТИ КОНСТРУКЦІЮ СВОЇХ ПРОДУКТІВ. ЖОДНІ З ПОЛОЖЕНЬ ДАНОЇ ГАРАНТІЇ НЕ ПОВИННІ ТЛУМАЧИТИСЯ ЯК ТАКІ, ЩО ЗОБОВ'ЯЗУЮТЬ WEBER ВНЕСТИ ТАКОЇ Ж ЗМІНИ В КОНСТРУКЦІЮ РАНІШЕ ВИГОТОВЛЕНИХ ПРОДУКТІВ, ТАК САМО ЯК ПОДІБНІ ЗМІНИ НЕ ПОВИННІ ТЛУМАЧИТИСЯ ЯК ВИЗНАННЯ ТОГО, ЩО ПОПЕРЕДНІ КОНСТРУКЦІЇ БУЛИ ДЕФЕКТНИМИ.

ЗАПАСНИЙ ВУЗОЛ ШЛАНГУ, РЕДУКТОРА ТА ВЕНТИЛЯ

⚠ **ВАЖЛИВА ПРИМІТКА: Рекомендуємо заміняти вузол газового шланга у газовому барбекю Weber® кожні 5 років. У деяких країнах можуть діяти вимоги щодо більш частої заміни газового шланга, ніж раз на 5 років. У цьому випадку слід додержуватись вимог, що діють у країні.**

Для отримання запасного вузла шланга, редуктора та вентиля зверніться до представника Служби підтримки клієнтів у вашому регіоні. Контактна інформація наведена на веб-сайті компанії.
Відвідайте сайт www.weber.com®.

КРАЇНА		ТИП ГАЗУ Й ТИСК
Данія, Швеція, Норвегія, Фінляндія, Англія, Нідерланди, Великобританія, Франція, Іспанія, Португалія, Бельгія, Ірландія, Греція, Люксембург, Італія, Німеччина, Австрія		**$I_{3B/P}$ - 29 мбар**
ДАНІ ПРО СПОЖИВАННЯ		
Пальник для запалювання. Макс.		
Суміш пропану/бутану	**кW**	**g/h**
	2,6	192

ПОДЕТАЛЬНИЙ ВИД

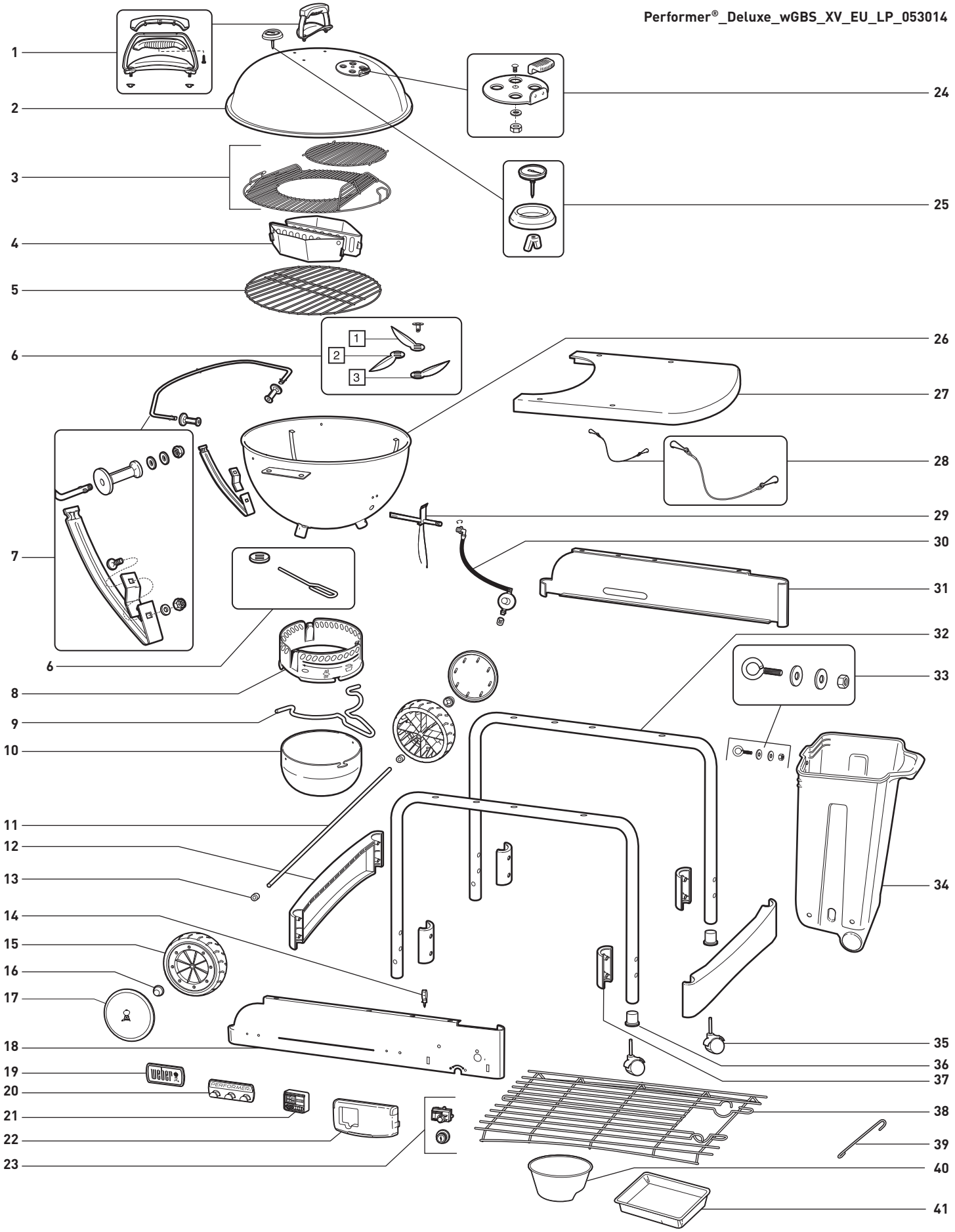

СПИСОК КОМПОНЕНТІВ НА ПОДЕТАЛЬНОМУ ВИДІ

1. Монтаж тримача для кришки
2. Кришка
3. Решітка для готування GBS™
4. Char-Baskets™
5. Решітка для брикетів з деревини
6. Система очищення One Touch™
7. Тримач для кришки Tuck-Away™ і Монтаж нижньої опори
8. Кільце попеловловлювача
9. Ручка попеловловлювача
10. Попеловловлювач великої місткості
11. Вісь
12. Кронштейн ніжки
13. Втулка колеса
14. Натягач дроту пальника
15. Колесо
16. Ковпачок ступиці
17. Кришка колеса
18. Передня панель
19. Пластина з логотипом
20. Тримач для інструментів
21. Цифровий таймер для готування
22. Кришка для контролю газу
23. Кнопка запальника/модуль запальника
24. Монтаж демпфера кришки
25. Монтаж термометра
26. Чаша
27. Стіл
28. Ланцюг кріплення CharBin™
29. Монтаж пальника
30. Шланг та регулятор з устям та затискачем
31. Задня панель
32. Корпус ніжки
33. Обладнання CharBin™
34. CharBin™
35. Кріплення ролика
36. Втулка ролика
37. Корпус ніжки Затискач кронштейна
38. Нижня полиця
39. Утримувач сірника
40. Чаша для брикетів
41. Змінний піддон

ЗАГАЛЬНІ ІНСТРУКЦІЇ

Якщо у вас виникли питання чи є поради стосовно цього гриля, відвідайте сайт **www.weber.com**.

- У інструкціях вказано мінімальні вимоги для монтажу системи для барбекю Weber®. Перш ніж використовувати систему для барбекю Weber,® уважно прочитайте інструкцію. Неправильний монтаж може спричинити небезпеку.
- Заборонено використовувати дітям.
- Цю систему для барбекю Weber® призначено лише для використання із пропаном або сумішшю пропану та бутану. Не використовуйте в ній природний газ. Клапан та регулятор призначені лише для пропану або суміші пропану та бутану.
- Цю систему для барбекю Weber® не призначено для використання в комерційних закладах.
- Вживання алкоголю та ліків (прописаних чи не прописаних) може вплинути на здатність користувача правильно зібрати та використовувати прилад.
- Цю систему для барбекю Weber® не призначено для обігріву і таке її використання заборонене.
- Не залишайте систему для барбекю Weber® без нагляду. Не допускайте дітей і тварин до системи для барбекю Weber®.
- Усі деталі, на яких стоїть пломба від виробника не підлягають змінам з боку користувача.
- Будь-які зміни приладу становлять загрозу.
- Від'єднайте циліндр, якщо: 1) він порожній; 2) гриль зберігається в гаражі чи іншому закритому приміщенні; 3) проводиться транспортування гриля.

⚠ Не переміщуйте прилад в процесі використання. Спершу зачекайте, поки він охолоне.

⚠ Цей прилад не призначено для обігріву і таке його використання заборонене.

ФУНКЦІЇ

A) Ексклюзивна система запалювання газу Touch-N-Go™ дозволяє уникнути труднощів, що виникають під час запалювання паливних брикетів з деревини **(1)**. Просто натисніть і утримуйте кнопку, газовий ріжок системи загориться сам і запалить брикет. Не потрібно зберігати чи використовувати рідкі розпалювачі, а також більше не доведеться відчувати їх присмак в приготованих стравах.

B) Контейнер для зберігання CharBin ™ містить мішок для брикетів. Максимальна можлива маса брикетів — 13,7 кг **(2)**. Мішок з брикетами слід помістити безпосередньо в контейнер для зберігання CharBin™.

C) Металева робоча поверхня служить кухонним столом і одночасно кришкою для контейнера для зберігання CharBin™,що дозволяє утримувати брикети сухими **(3)**.

D) Зручна полиця знизу для зберігання **(4)**.

E) Попеловловлювач великої місткості, що надійно фіксується та запобігає роздуванню попелу.**(5)**.

F) Система очищення One-Touch™ легко змітає попіл, закриває та відкриває вентиляційні отвори **(6)**.

G) Термометр дозволяє контролювати температуру готування всередині гриля **(7)**.

H) Тримач для кришки Tuck-Away™ фіксується в пазах з боків тримача для кришки зі сталі і захищає брикети від вітру під час запалювання **(8)**.

I) Решітку для готування на шарнірах системи Weber Original™ Gourmet BBQ System™ (GBS™) **(9)**, можна легко підняти і додати ще брикетів чи дров в полум'я в процесі готування. Включає вставку для щоденного використання. Підтримує всю лінію допоміжних засобів Gourmet BBQ System™.

J) Тримачі для брикетів Char-Basket™ дозволяють налаштувати гриль для готування на брикетах з деревини чи дровах **(10)**.

K) Цифровий таймер для готування **(11)**.

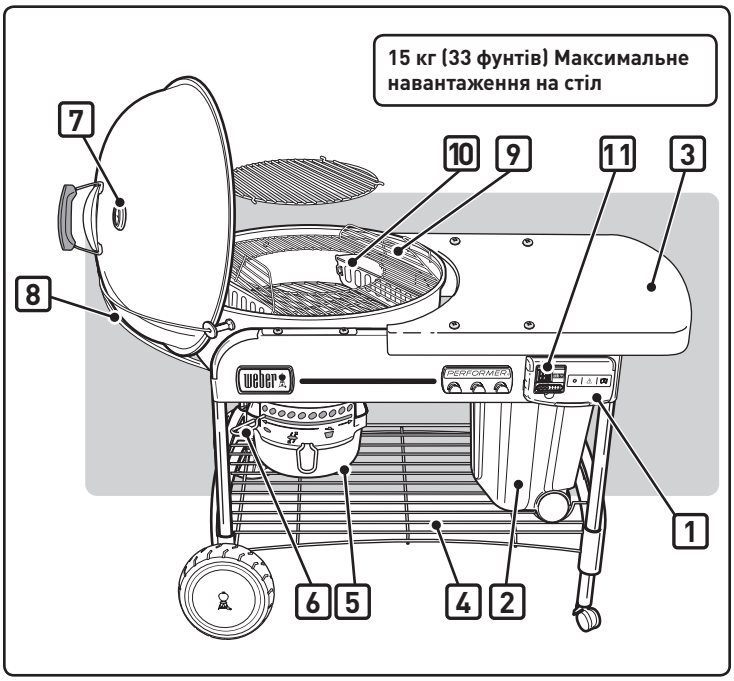

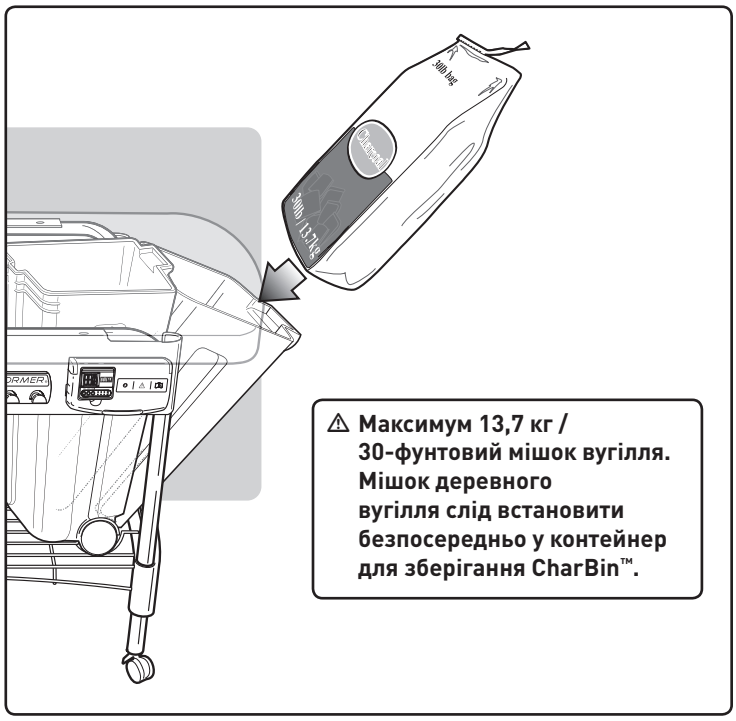

ПІДКЛЮЧЕННЯ ОДНОРАЗОВОГО БАЛОНА ІЗ ЗРІДЖЕНИМ ПРОПАНОМ

Використовуйте одноразові балони LP з мінімальною місткістю 430 г і максимальною місткістю 460 г. Картридж повинен мати вентиль EN417, як показано на малюнку. Можна використовувати одноразові балони моделей Primus 2202 або Weber® Q® Gas.

⚠ **УВАГА! Використовуйте лише балони з маркуванням "Пропан" або "Суміш пропану та бутану."**

Вдавіть одноразовий балон LP у редуктор та поверніть за годинниковою стрілкою до фіксації.

⚠ **ОБЕРЕЖНО! Затягуйте лише рукою. Використання надмірної сили може призвести до пошкодження з'єднання редуктора та призвести до витоку газу або надто слабкому його потоку.**

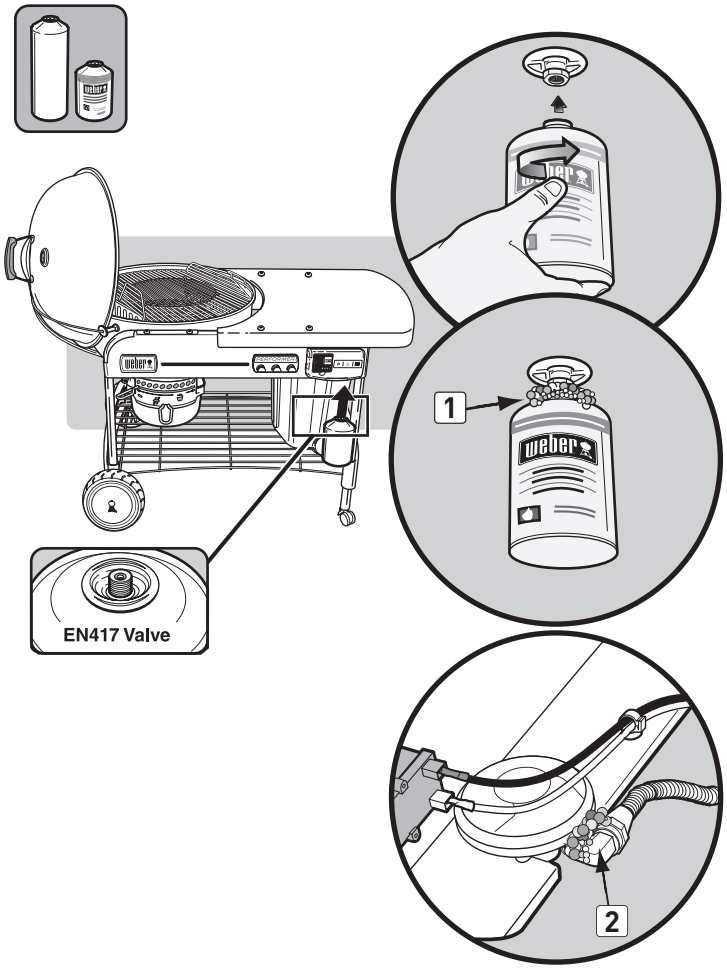

ПЕРЕВІРКА НА ВИТІК ГАЗУ:

⚠ НЕБЕЗПЕКА!

Не використовуйте відкритий вогонь для перевірки на наявність витоку газу. Переконайтеся в тому, що під час проведення перевірки поряд не буде іскор чи відкритого полум'я. Іскри або полум'я можуть спричинити пожежу або вибух, які здатні пошкодити оточуючі предмети або стати причиною серйозних травм або смерті.

Вам знадобиться: Одноразовий балон LP, мильний розчин у воді та ганчірка або щітка для нанесення.

A) Змішайте мило з водою.
B) Установіть ручку управління подачею газу в положення "ON" (Увімкн.), повертаючи її проти годинникової стрілки.
C) Проведіть перевірку на витоки, наносячи мильний розчин на арматуру та спостерігаючи за появою бульбашок. Якщо бульбашки утворюються, або якщо бульбашка збільшується, є витік газу.

ПЕРЕВІРКА:

A) З'єднання редуктора з одноразовим балоном LP.

⚠ **ОБЕРЕЖНО! Якщо є витік у з'єднанні (1), від'єднайте одноразовий балон LP. Не використовуйте гриль. Візьміть інший одноразовий балон LP та повторіть перевірку з використанням мильного розчину. Якщо витік не усунуто після повторної установки та фіксації балона LP, перекрийте подачу газу. НЕ ВИКОРИСТОВУЙТЕ ГРИЛЬ. Зверніться до представника Служби підтримки клієнтів у вашому регіоні. Контактна інформація наведена на веб-сайті компанії. Відвідайте сайт www.weber.com®.**

ПЕРЕВІРКА:

B) З'єднання між вентилем та редуктором.

⚠ **ОБЕРЕЖНО! Якщо є витік у з'єднанні (2), перекрийте подачу газу (OFF (Вимкн)). НЕ ВИКОРИСТОВУЙТЕ ГРИЛЬ. Зверніться до представника Служби підтримки клієнтів у вашому регіоні. Контактна інформація наведена на веб-сайті компанії. Відвідайте сайт www.weber.com®.**

По закінченні перевірок на витік перекрийте подачу газу на його джерелі та промийте з'єднання водою.

⚠ НЕБЕЗПЕКА!

Не зберігайте запасний балон LP під пристроєм або поряд з ним.

ЗАПАЛЮВАННЯ

⚠ НЕБЕЗПЕКА!

Відкрийте кришку перед запалюванням. Не використовуйте легкозаймисті рідини, такі як запалювальна рідина, бензин, спирт або будь-які види самозаймистого вугілля, навіть при запалюванні вручну. Невиконання цієї вимоги може призвести до серйозних травм або смерті.

A) Зніміть кришку гриля перед використанням газового пальника.

⚠ НЕБЕЗПЕКА! Невиконання цієї вимоги може спричинити накопичення газу, пожежу або вибух, які здатні пошкодити оточуючі предмети або стати причиною серйозних травм або смерті.

B) Відкрийте нижні засувки на чаші **(1)**.
C) Установіть Char-Baskets™ над пальником **(2)**.
D) Натисніть на виступи панелі керування подачею газу **(3)** та підніміть її, щоб відкрити.
E) Увімкніть подачу газу. Для цього поверніть ручку проти годинникової стрілки, принаймні, на один повний оборот **(4)**.

⚠ ОБЕРЕЖНО! Не нахиляйтеся над відкритим барбекю під час запалювання.

F) Натисніть і утримуйте кнопку запалювача, доки пальник не почне горіти **(5)**.

⚠ УВАГА! У сонячний день полум'я важко розгледіти.

G) Після того, як вугілля запалиться (приблизно за 5 хвилин), поверніть ручку управління подачею газу у положення OFF (Вимкн.) (за годинниковою стрілкою) так, щоб подача газу повністю припинилась.

⚠ УВАГА! Повністю закрийте панель.

Примітка. Тривале використання подачі газу зменшить строк служби балона.

H) Можете почати приготування їжі, коли брикети покриються тонким шаром сірого попілу (приблизно через 25-30 хвилин).

ГАСІННЯ

Поверніть ручку управління подачею газу у положення OFF (Вимкн.) (за годинниковою стрілкою) так, щоб подача газу повністю припинилась.

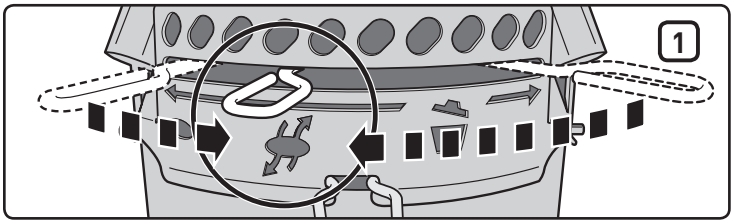

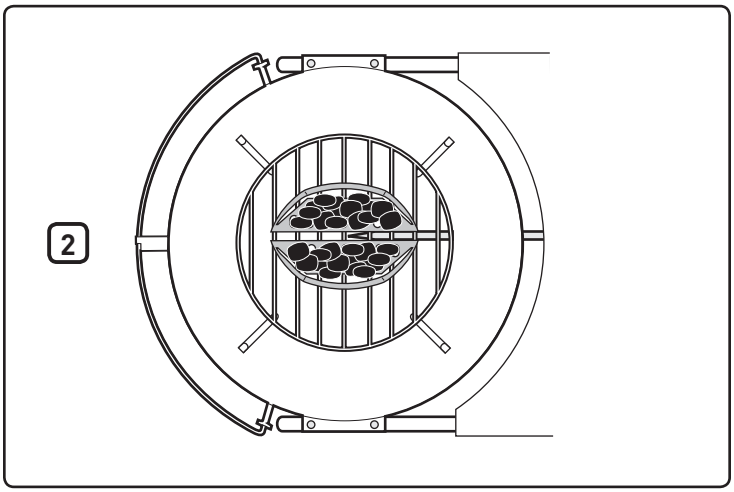

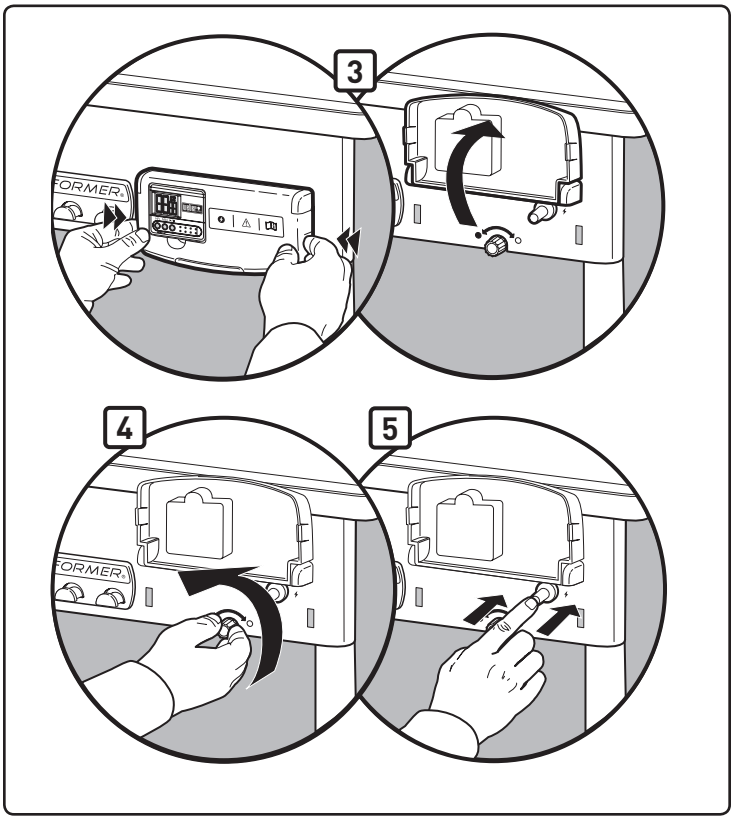

ЗАПАЛЮВАННЯ ВРУЧНУ

⚠ ОБЕРЕЖНО! Не намагайтеся запалити вугілля вручну без використання тримача для сірника.

⚠ НЕБЕЗПЕКА!

Відкрийте кришку перед запалюванням. Не використовуйте легкозаймисті рідини, такі як запалювальна рідина, бензин, спирт або будь-які види самозаймистого вугілля, навіть при запалюванні вручну. Невиконання цієї вимоги може призвести до серйозних травм або смерті.

A) Зніміть кришку гриля перед використанням газового пальника.

⚠ НЕБЕЗПЕКА! Невиконання цієї вимоги може спричинити накопичення газу, пожежу або вибух, які здатні пошкодити оточуючі предмети або стати причиною серйозних травм або смерті.

B) Відкрийте нижні засувки на чаші **(1)**.
C) Зсуньте корзини для вугілля Char-Baskets™ від пальника **(2)**.
D) Натисніть на виступи панелі керування подачею газу **(3)** та підніміть її, щоб відкрити.
E) Установіть сірник у тримач. Запаліть сірник.
F) Увімкніть подачу газу. Для цього поверніть ручку проти годинникової стрілки, принаймні, на один повний оборот **(4)**.
G) Підведіть полум'я сірника до задньої частини отворів пальника **(5)**.

⚠ ОБЕРЕЖНО! Не тримайте руки прямо над пальником при ручному запалюванні.

⚠ ОБЕРЕЖНО! Не нахиляйтеся над відкритим барбекю під час запалювання.

⚠ УВАГА! У сонячний день полум'я важко розгледіти.

H) Надягніть рукавички для барбекю та скористайтесь щипцями, щоб установити корзини для вугілля Char-Baskets™ над пальником.
I) Після того, як вугілля запалиться (приблизно за 5 хвилин), поверніть ручку управління подачею газу у положення OFF (Вимкн.) (за годинниковою стрілкою) так, щоб подача газу повністю припинилась.
J) Можете почати приготування їжі, коли брикети покриються тонким шаром сірого попілу (приблизно через 25-30 хвилин).

ГАСІННЯ

Поверніть ручку управління подачею газу у положення OFF (Вимкн.) (за годинниковою стрілкою) так, щоб подача газу повністю припинилась.

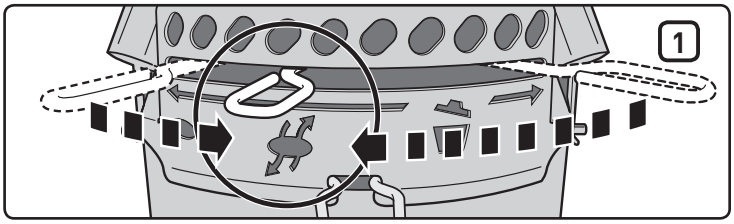

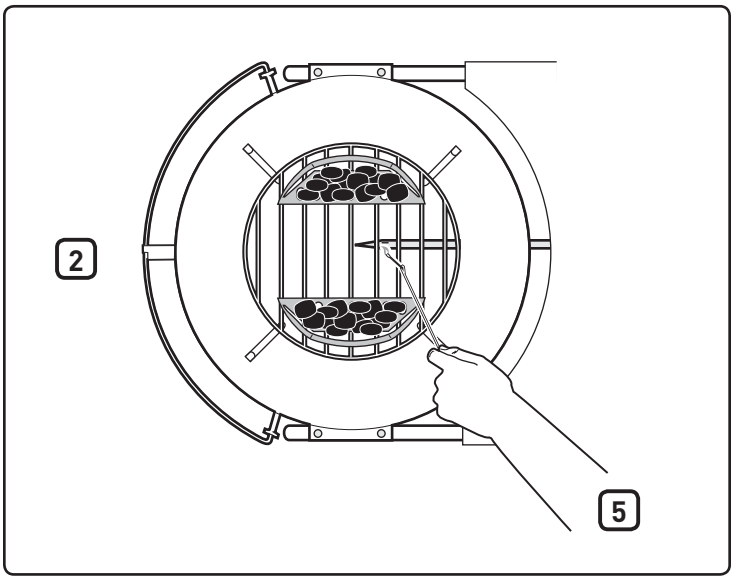

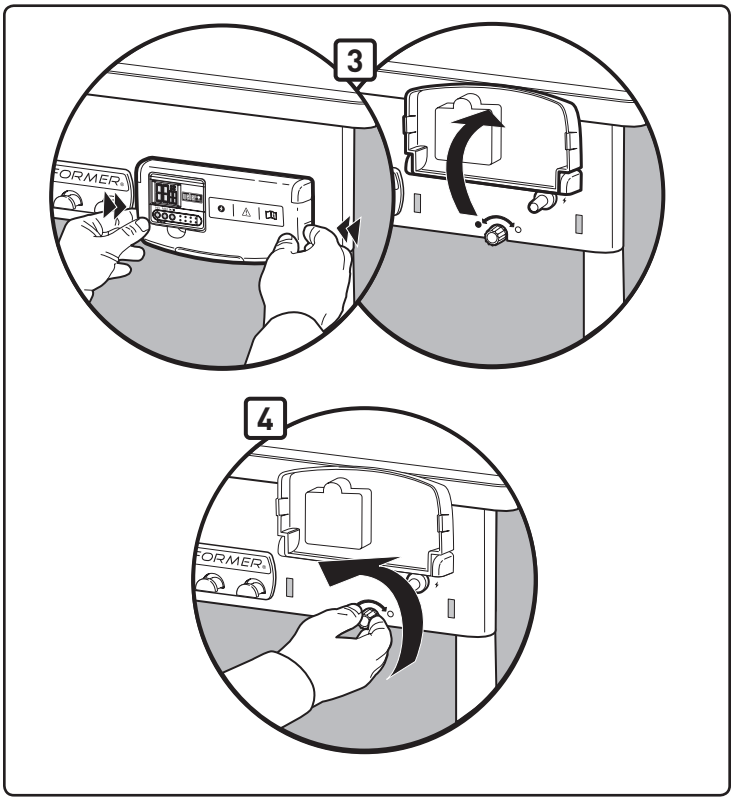

ВИКОРИСТАННЯ ТАЙМЕРА

Цей водостійкий цифровий таймер для готування служить для прямого та зворотного відліку часу в годинах, хвилинах і секундах.

Налаштування часу для зворотного відліку:

- Натисніть кнопку **Start / Stop (Старт/стоп)**: ▶ / ■ щоб увімкнути освітлення.
- Натисніть кнопку **HR (Години)** button **(1),** щоб задати кількість годин. Щоб швидко переключати цифри, утримуйте кнопку (макс. можлива кількість годин: 99) **(4)**.
- Натисніть кнопку **MIN (Хвилини)** button **(2),**щоб задати кількість хвилин. Щоб швидко переключати цифри, утримуйте кнопку (макс. можлива кількість хвилин: 59) **(5)**.
- Після того, як час налаштовано, натисніть кнопку **Start / Stop (Старт/стоп)**: ▶ / ■ button **(3),** щоб почати зворотній відлік.
- Коли час вичерпається, прозвучить 30-секундний сигнал, і буде автоматично встановлено попереднє налаштування зворотного відліку.

ВАЖЛИВО!

Якщо на зворотному відліку залишається більше ніж година, H та M (години та хвилини) бликатимуть; відлік оновлюватиметься щохвилини. Якщо на зворотному відліку залишається менше ніж година, H та M (години та хвилини) зміняться на M та S (хвилини та секунди) і почнеться відлік в секундах; відлік оновлюватиметься щосекунди.

Очищення налаштування часу:

- Натисніть кнопку **Start / Stop (Старт/стоп)**: ▶ / ■ щоб увімкнути освітлення.
- Натисніть кнопку **HR (Години)** та **MIN (Хвилини)**: ↺ одночасно **(1)(2)**.

Налаштування часу для прямого відліку:

- Натисніть кнопку **Start / Stop (Старт/стоп)**: ▶ / ■ щоб увімкнути освітлення.
- Натисніть кнопку **Start / Stop (Старт/стоп)** ще раз: ▶ / ■ щоб розпочати прямий відлік. Під час прямого відліку час на дисплеї відображатиметься в форматі «година/хвилина» та «хвилина/секунда».
- Натисніть кнопку **Start / Stop (Старт/стоп)** двічі: ▶ / ■ щоб зупинити відлік. Відлік зупиниться автоматично через 99 годин **(4),**59 хвилин **(5)**).

Автоматичне вимкнення:

- З метою економії заряду акумуляторів через 10 секунд освітлення вимикається. Таймер повністю вимкнеться, якщо впродовж 10 хвилин не було здійснено жодної дії.

Примітка: Якщо таймер використовується у середовищі, яке може стати причиною виникнення електростатичного розряду (статична електрика), може відбутись скидання налаштування часу. Якщо це сталось, встановіть час ще раз.

Встановлення акумуляторів:

- Відкрийте відділення для акумуляторів ззаду таймера за допомогою викрутки Phillips **(6),** обертаючи її за годинниковою стрілкою.
- Зніміть кришку відділення для акумуляторів ззаду таймера **(7)**.
- Вставте або замініть акумулятори типу AAA **(8)**.
- Встановіть кришку відділення для акумуляторів.
- Закріпіть кришку відділення для акумуляторів за допомогою викрутки Phillips, обертаючи її проти годинникової стрілки.
- Після того, як акумулятори встановлено, на ЛК-екрані відобразиться (**00**00).

Обслуговування:

- Не використовуйте для очищення таймера їдкі або абразивні засоби. Це може викликати подряпини або пошкодження електричного кола.
- Не притискайте таймер, не бийте по ньому, захищайте від пилу, високих температур і надмірної вологості. Інакше існує загроза неправильного функціонування таймера, скорочення його терміну придатності, пошкодження акумуляторів чи окремих деталей.
- Не чіпайте внутрішні компоненти таймера. Це призведе до анулювання гарантії та може викликати небажане пошкодження акумуляторів та внутрішніх деталей.
- Не використовуйте таймер під час сильних дощів і уникайте потрапляння на нього яскравого сонячного проміння.
- Не занурюйте таймер у воду.

Для забезпечення кращої роботи, зберігайте таймер у приміщенні, якщо він не використовується.

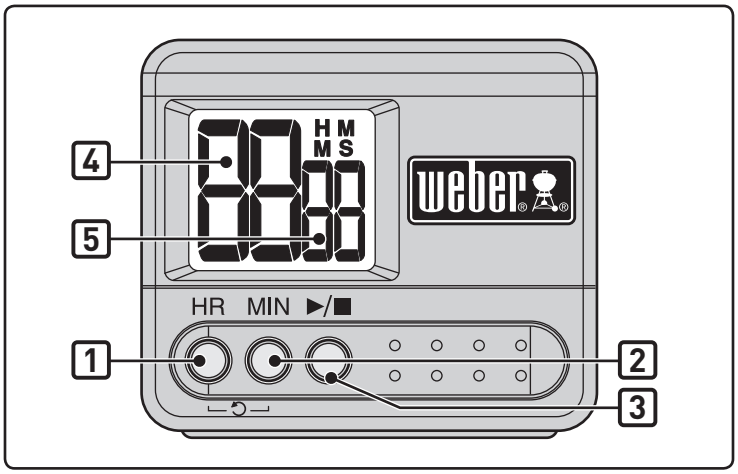

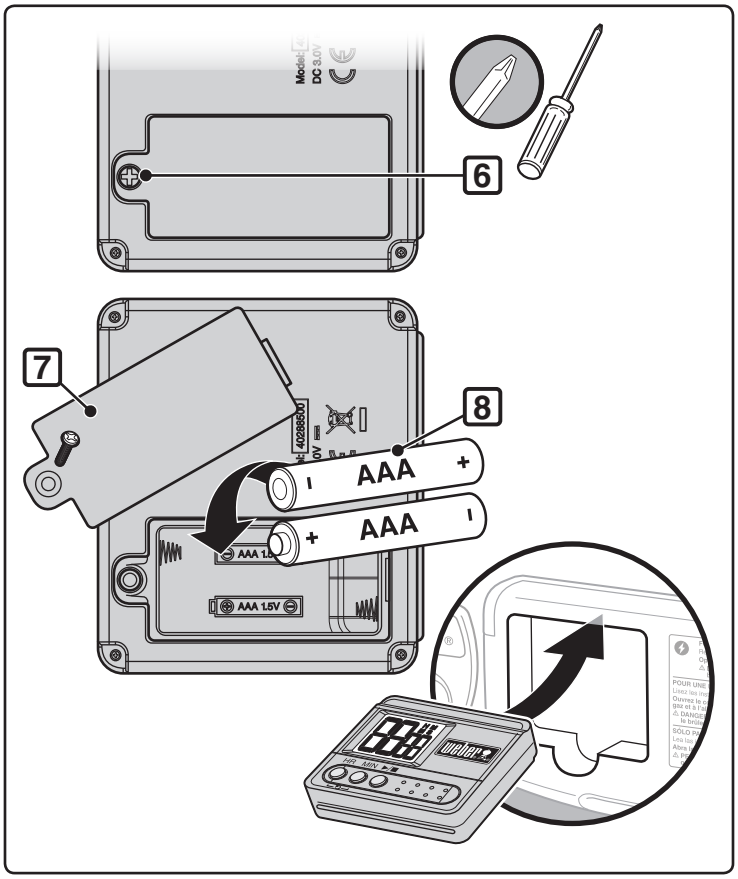

МОЖЛИВІ ПРОБЛЕМИ ТА ЇХ УСУНЕННЯ

UK

ПРОБЛЕМА	ПЕРЕВІРКА	УСУНЕННЯ
Пальник горить жовтим або оранжевим полум'ям, відчувається запах газу.	Перевірте пальник на предмет можливих перешкод потоку всередині.	Почистить пальник. (Див. розділ "Технічне обслуговування")
Пальник не запалюється, або полум'я маленьке.	У балоні залишилось мало газу, або він пустий?	Замініть балон LP (зрідженого пропану).
	Паливний шланг сильного зігнувся або перегнувся?	Випряміть паливний шланг.
	Чи можна запалити пальник сірником?	Якщо пальник можна запалити сірником, перевірте систему запалювання.
	Чи надійно зафіксоване з'єднання між шлангом та трубкою пальника?	Підключіть газовий шланг до трубки пальника, використовуючи металевий фіксатор з комплекту. ⚠ **НЕБЕЗПЕКА! Не використовуйте газовий запальник, якщо фіксатор відсутній. Це може призвести до пошкодження майна, значних травм або смерті.** Зверніться до Служби підтримки клієнтів для заміни фіксатора.
Полум'я пальника незвичайної форми.	Пальник чистий?	Почистить пальник. (Див. розділ "Технічне обслуговування")
Пальник не запалюється при натисканні кнопки запалювання.	Перевірте подачу газу в пальники, спробувавши запалити їх сірником. Див. "ЗАПАЛЮВАННЯ ВРУЧНУ".	Якщо пальник вдається запалити сірником, проблема полягає в запальній системі. Див. "ВИКОРИСТАННЯ ЕЛЕКТРОННОЇ ЗАПАЛЬНОЇ СИСТЕМИ".
	Чи встановлена нова батарейка?	Переконайтеся в тому, що стан батарейки задовільний, і вона правильно встановлена. Див. "ПЕРЕВІРКА ЕЛЕКТРОННОЇ ЗАПАЛЬНОЇ СИСТЕМИ".
	Дроти правильно підключені до модуля запалювання?	Переконайтеся в тому, що дроти правильно вставлені в клеми на модулі запалювання. Див. "ВИКОРИСТАННЯ ЕЛЕКТРОННОЇ ЗАПАЛЬНОЇ СИСТЕМИ".
	Нова батарейка знаходиться у полімерній обгортці?	Зніміть полімерну упаковку.
Таймер не працює.	Чи встановлена нова батарейка?	Переконайтеся в тому, що стан батарейки задовільний, і вона правильно встановлена. Див. "ВИКОРИСТАННЯ ТАЙМЕРА".
На внутрішній стороні кришки спостерігається "відшарування". (Нагадує відшарування фарби).	Це жир, що запікся, перетворився на вуглець і відшаровується. **ЦЕ НЕ Є ДЕФЕКТОМ.**	Ретельно очистить. (Див. розділ "Очищення")

Якщо проблеми не вдається усунути за допомогою запропонованих заходів, зверніться до представника Служби підтримки клієнтів у вашому регіоні. Контактна інформація наведена на веб-сайті компанії. Відвідайте сайт www.weber.com®.

ТЕХНІЧНЕ ОБСЛУГОВУВАННЯ

Після деякого періоду невикористання для вашої безпеки рекомендуємо проводити описані нижче процедури технічного обслуговування.

- Перед кожним використанням барбекю перевіряйте шланг на наявність зарубок, тріщин, ознак зносу і порізів. Якщо шланг виявляється непридатним, не використовуйте барбекю. Заміняйте деталі лише оригінальними запасними частинами Weber®. **Зверніться до представника Служби підтримки клієнтів у вашому регіоні. Контактна інформація наведена на веб-сайті компанії. Відвідайте сайт www.weber.com®.**

⚠ УВАГА! Якщо газовий шланг пошкоджений, або в ньому є витік газу, не використовуйте барбекю.

- Перевірте форму полум'я у пальнику (див. розділ "Вигляд полум'я пальника"). Якщо необхідно, очистіть відповідно до процедур, викладених в даному розділі.
- Перевірте всі газові з'єднання на відсутність витоків (див. розділ "Перевірка на витік газу").

ПЕРІОДИЧНЕ ОЧИЩЕННЯ

Для видалення золи з чаші пересувайте стрижень **(1)** з одного боку в інший, щоб лопаті заслінки вилучили попіл через отвори у чаші в золоуловлювач.

⚠ УВАГА! Перш ніж проводити чистку, переконайтеся в тому, що пальник вимкнено, а барбекю охолонув.

Не збільшуйте отвори пальника під час чищення.

Для чистки пальника:

- Почистіть дротяною щіткою зовнішню частину трубки пальника **(2)** та його отвори **(3)**.

⚠ УВАГА! Не збільшуйте отвори пальника і отвір для газу під час чищення.

Для чистки круглого барбекю:

- Поки кришка ще тепла, протріть її внутрішню поверхню паперовими рушниками, щоб на ній не залишився жир.
- Зовнішні поверхні - Очистить теплою водою з милом, а потім промийте чистою водою.

Для більш ретельного очищення (проводити принаймні раз на рік)**:**

A) Вилучіть золу після того, як вугілля повністю згасло.
B) Зніміть решітки та корзини для вугілля Char-Baskets™.
C) Протріть паперовими рушниками. Помийте деталі водою та м'яким мийним засобом. Ретельно сполосніть чистою водою й витріть насухо.

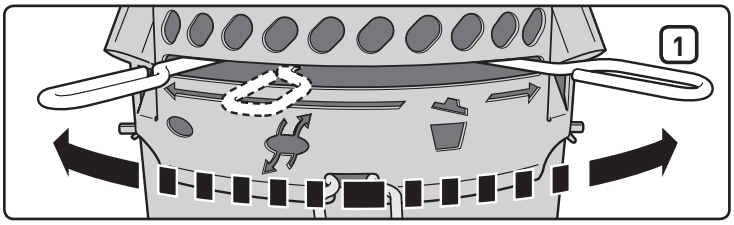

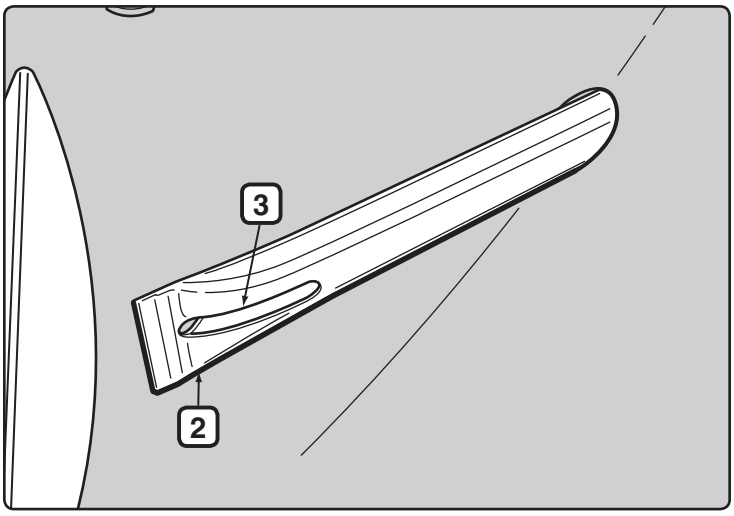

ЗБЕРІГАННЯ

- Під час зберігання гриля Performer® grill в приміщенні необхідно від'єднати від нього балон з газом LP та зберігати його поза приміщенням, у добре провітрюваному місці.
- Балони LP повинні зберігатися на відкритому повітрі, в добре провітрюваному, недоступному для дітей місці. Забороняється зберігати балони в приміщенні, гаражі або будь-якому іншому закритому приміщенні.
- Після зберігання або періоду невикористання необхідно перевірити барбекю на наявність витоків газу і перешкод у пальнику, перш ніж використовувати пристрій (див. розділ "Технічне обслуговування").
- Перед початком використання переконайтеся в тому, що область навколо балона, шланга та пальника не засмічена предметами, що можуть перешкоджати потоку газу та повітря.

ВПЛИВ КОМАХ

Ваш гриль Performer® grill, як і будь-який інший газовий пристрій для використання на відкритому повітрі, є місцем, куди забираються павуки та комахи. Вони можуть оселитися у частині Вентурі **(1)** трубки пальника, через що газ може проходити у зворотньому напрямку через повітряну заслінку.

Це може призвести до займання всередині трубки пальника або навколо неї під панеллю чаші. Це може стати причиною значного пошкодження барбекю, зробивши його небезпечним для використання.

Ми настійно рекомендуємо перевіряти та очищати трубку пальника принаймні раз на рік або при появі зазначених нижче ознак:

A) Запах газу та жовтий колір і невеликий розмір полум'я пальника.

B) Пальник тріщить.

⚠ НЕБЕЗПЕКА!

Невиконання вимог щодо усунення цих проблем може призвести до виникнення пожежі, пошкодження майна, сильних травм або смерті.

ПЕРЕВІРКА І ОЧИЩЕННЯ ПАЛЬНИКА

A) Вимкніть подачу газу (положення OFF (Вимкн)).

B) Вийміть контейнер для зберігання CharBin™.

C) Зніміть затискач для отвору **(2)** і арматуру шланга **(3)** з трубки пальника.

D) Загляньте всередину пальника, посвітивши ліхтариком.

E) Почистіть пальники всередині дротовим тримачем для сірника (з комплекту). За допомогою дроту очистіть область повітряної заслінки, частину Вентурі та отвори пальника **(4)** всередині чаші. Будьте обережні при установці інструмента для очищення пальника, щоб не пошкодити запалювальний електрод **(5)**.

F) Ще раз перевірте з ліхтариком, щоб переконатись у відсутності перешкод.

G) Якщо необхідно, очистіть поверхню арматури шланга дротяною щіткою. Отвір **(6)** можна прочистити за допомогою невеликої булавки.

⚠ УВАГА! Не збільшуйте отвір під час чищення.

H) Складіть вузол, виконавши дії пп. B і C у зворотному порядку.

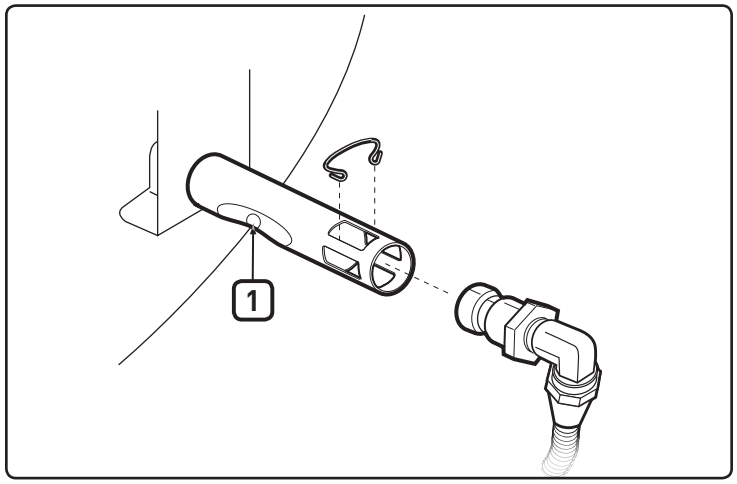

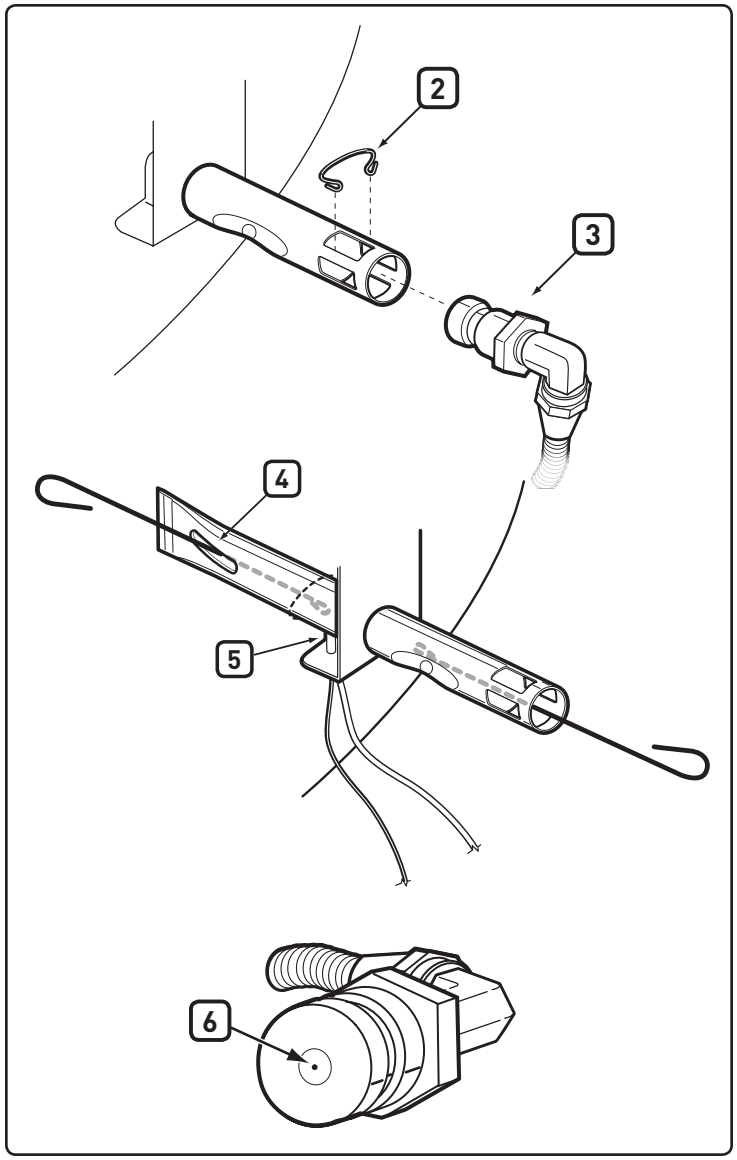

ПЕРІОДИЧНЕ ШВИДКЕ ОЧИЩЕННЯ

Рекомендуємо Вам періодично чистити дротяною щіткою отвори пальника ззовні та прочищати трубку пальника через отвір для повітря за допомогою тримача для сірників з комплекту.

Для цього знайдіть отвір для подачі повітря у пальник **(1)** під кронштейном чаші та вставте інструмент у кожний отвір для повітря та обертайте інструмент. Будьте обережні при установці тримача сірників, щоб не пошкодити запалювальний електрод.

⚠ УВАГА! Протягом весняних та літніх місяців цю процедуру чистки слід проводити частіше.

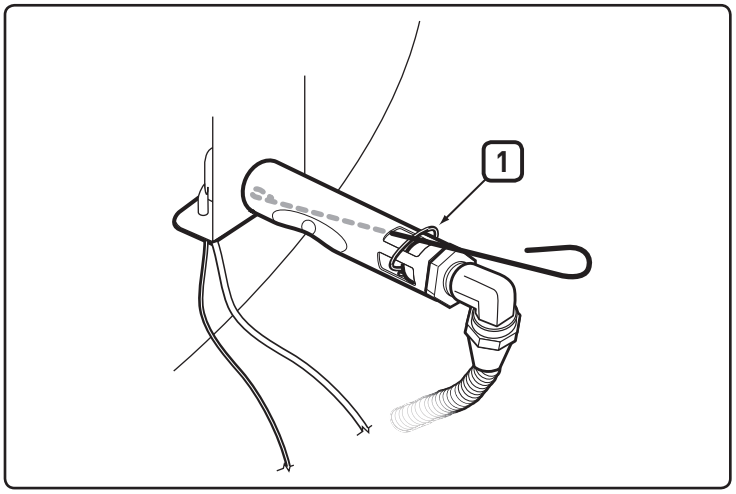

ПЕРЕВІРКА ЕЛЕКТРОННОЇ ЗАПАЛЬНОЇ СИСТЕМИ

Якщо електронна запальна система не здійснює запалення, переконайтеся у тому, що газ надходить, спробувавши підпалити пальник сірником. Див. "ЗАПАЛЮВАННЯ ВРУЧНУ". Якщо пальник вдається запалити сірником, проблема полягає в електронній запальній системі.

⚠ ОБЕРЕЖНО! Зворотний клапан та вентиль подачі газу повинні бути у положенні OFF (Вимкнено).

- Переконайтеся в тому, що стан батарейки AA (лише лужна) задовільний, і вона правильно встановлена **(1)**. Деякі батарейки приміщені в полімерну захисну оболонку. Її слід зняти. Не переплутайте цю оболонку з етикеткою батарейки.
- Переконайтеся в тому, що білий **(2)** і чорний **(3)** дроти запалювання правильно підключені.
- Перевірте правильність роботи кнопки електронного запалювання, прислухаючись та візуально спостерігаючи іскри на пальнику.
- Перевірте надійність кріплення запальника на рамі. При необхідності затягніть. (Порядок дій наведений у розділі "Установка").

Якщо потрібно, замініть батарейку

Використовуйте лише лужні батарейки AA.

Якщо електронна запальна система все одно не працює, зверніться до представника Служби підтримки клієнтів у вашому регіоні. Контактна інформація наведена на веб-сайті компанії. Відвідайте сайт www.weber.com®.

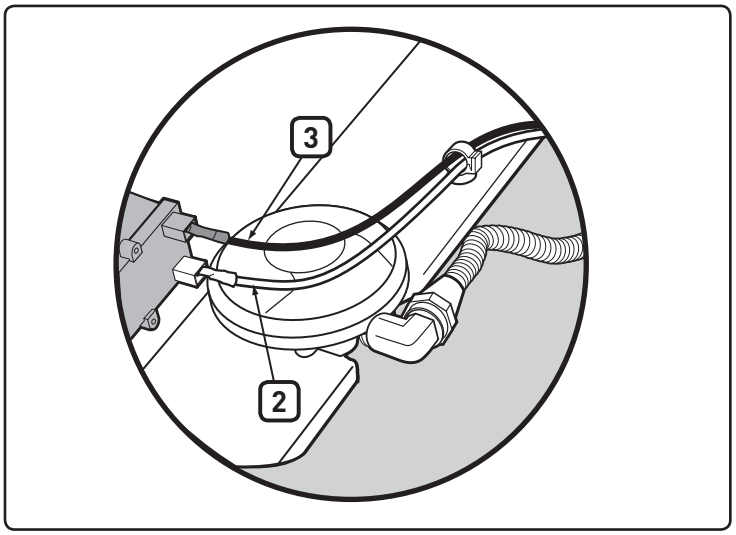

ВИГЛЯД ПОЛУМ'Я ПАЛЬНИКА

На заводі виробника відрегульована подача повітряно-газової суміші у пальник. Полум'я повинно мати жовтуваті кінчики **(4)**, темно-синю середину **(5)** та бути блакитного кольору у трубці пальника **(6)**. Якщо полум'я виглядає не так, як зображено на малюнку, або чути "тріскання", виконайте чистку пальника відповідно до описаного тут порядку дій.

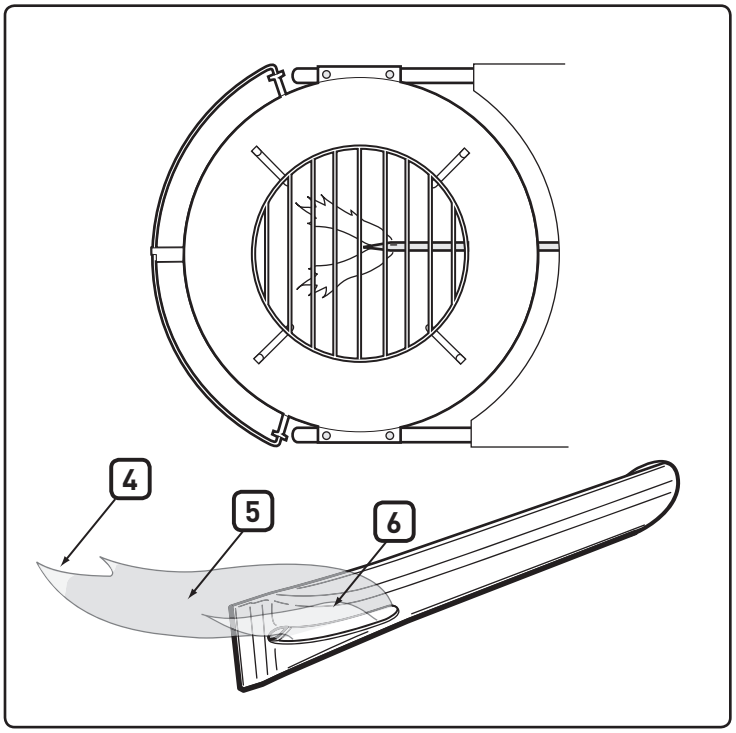

⚠ УВАГА! Цей продукт пройшов випробування на відповідність правилам техніки безпеки та сертифікований для використання у країні, де він продається. Код країни зазначений на зовнішній упаковці.

Ці частини можуть бути компонентами, що використовуються для передачі або спалювання газу. Для отримання інформації про оригінальні запасні частини виробництва Weber-Stephen Products LLC зверніться до Відділу обслуговування клієнтів компанії.

⚠ ОБЕРЕЖНО! Заборонено ремонтувати будь-які компоненти, що використовуються для передачі або спалювання газу, без звернення до Відділу обслуговування клієнтів компанії Weber-Stephen Products LLC. Невиконання вимог, наведених у попередженнях, може призвести до пожежі або вибуху, які здатні пошкодити оточуючі предмети або стати причиною серйозних травм або смерті.

Цей символ означає, що продукт не можна викидати разом з побутовим сміттям. Інструкції щодо правильної утилізації цього обладнання в Європі наведені на сайті www.weber.com®. Зверніться до імпортера, вказаного для вашої країни. За відсутності доступу до Інтернету зверніться до дилера, який надасть вам назву, адресу та телефон імпортера.

Коли ви вирішите викинути свій гриль, всі електричні компоненти (наприклад, двигун обертового пристрою для гриля, батареї, модуль запальника, світильники на ручках) необхідно демонтувати та утилізувати належним чином відповідно до WEEE. Вони повинні бути утилізовані окремо від гриля.

WEBER-STEPHEN PRODUCTS LLC
www.weber.com®

© 2014 Designed and engineered by Weber-Stephen Products LLC,
200 East Daniels Road, Palatine, Illinois 60067 U.S.A.

⚠ ATTENTION: This product has been safety-tested and is only certified for use in a specific country. Refer to country designation located on outside of box.

These parts may be gas-carrying or gas-burning components. Please contact Weber-Stephen Products LLC Customer Service Department for genuine Weber-Stephen Products LLC replacement part(s) information.

⚠ WARNING: Do not attempt to make any repair to gas-carrying or gas-burning components without contacting Weber-Stephen Products LLC Customer Service Department. Your actions, if you fail to follow this product warning, may cause a fire or an explosion resulting in serious personal injury or death and damage to property.

This symbol indicates that the product cannot be disposed of with household refuse. For instructions regarding proper disposal of this product in Europe, please visit www.weber.com, and contact the importer listed for your country. If you do not have internet access, contact your dealer for the importer's name, address and telephone number.

When you decide to dispose of or discard your grill, all electrical components (e.g., rotisserie motor, batteries, ignition module, handle lights) must be removed and disposed of properly according to WEEE. They should be disposed of separately from the grill.

WEBER-STEPHEN PRODUCTS LLC
R. McDonald Co. PTY. LTD.
A.C.N., 007 905 384
104 South Terrace
Adelaide, SA 5000
AUSTRALIA
Tel: +61.8.8221.6111

WEBER-STEPHEN ÖSTERREICH GmbH
Maria-Theresia-Straße 51
4600 Wels
AUSTRIA
Tel: +43 7242 890 135 0; info-at@weberstephen.com

WEBER-STEPHEN PRODUCTS BELGIUM Sprl
Blarenberglaan 6 Bus 4
Industriezone Noord
BE-2800 Mechelen
BELGIUM
Tel: +32 015 28 30 90; infobelux@weberstephen.com

WEBER-STEPHEN CZ & SK spol. s r.o.
U Hajovny 246
25243 Průhonice
CZECH REPUBLIC
Tel: +42 267 312 973; info-cz@weberstephen.com

WEBER-STEPHEN NORDIC ApS
Bøgildsmindevej 23
DK-9400 Nørresundby
DANMARK
Tel: +45 99 36 30 10; info@weberstephen.dk

WEBER-STEPHEN DEUTSCHLAND GmbH
Rheinstraße 194
55218 Ingelheim
DEUTSCHLAND
Tel: +49 6132 8999 0; info-de@weberstephen.com

WEBER-STEPHEN FRANCE
C.S. 80322 – Eragny sur Oise
95617 Cergy Pontoise Cedex
FRANCE
Tél: +33 810 19 32 37;
service.consommateurs@weberstephen.com

WEBER-STEPHEN MAGYARORSZÁG KFT.
1138 Budapest, Váci út 186.
HUNGARY
Tel: +36 70 / 70-89-813; info-hu@weberstephen.com

JARN & GLER WHOLESALE EHF
Skutuvogur 1H
1-104 Reykjavik
ICELAND
Tel: +354 58 58 900

Weber-Stephen Barbecue Products India Pvt. Ltd.
11/2 Haudin Road,
Ulsoor
Bangalore - 560042
Karnataka
INDIA
Tel: 18001023102; Tel: 080 42406666

D&S IMPORTS
14 Shenkar Street
Petach, Tikva 49001
ISRAEL
Tel: +972 392 41119; info@weber.co.il

WEBER-STEPHEN PRODUCTS ITALIA Srl
Centro Polifunzionale "Il Pioppo"
Viale della Repubblica 46
36030 Povolaro di Dueville – Vicenza
ITALY
Tel: +39 0444 360 590; info-italia@weberstephen.com

WEBER-STEPHEN PRODUCTS S.A. de C.V.
Calle José Guadalupe Zuno #2302 P.H.
Col. Americana, Guadalajara, Jalisco C.P. 44160
MEXICO
RFC- WPR030919ND4
Tel: +01800-00-Weber [93237] Ext. 105

WEBER-STEPHEN NETHERLANDS B.V.
Tsjûkemarwei 12
8521 NA Sint Nicolaasga
Postbus 18
8520 AA Sint Nicolaasga
NETHERLANDS
Tel: +31 513 4333 22; info@weberbarbecues.nl

WEBER-STEPHEN PRODUCTS LLC
Supreme Barbecues LTD.
6 Maurice Road
Penrose, Auckland 1643
NEW ZEALAND
Tel: +64.579.6630

WEBER-STEPHEN POLSKA Sp. z o.o.
Ul. Trakt Lubelski 153
04-766 Warszawa
POLSKA
Tel: +48 22 392 04 69; info-pl@weberstephen.com

OOO WEBER-STEPHEN Vostok
142784 Moscow Region,
Leninskiy District
Rumyantsevo Village, Building 1
RUSSIA
Tel: +7 495 989 56 34; info.ru@weberstephen.com

WEBER-STEPHEN PRODUCTS (South Africa) (Pty) Ltd.
141-142 Hertz Draai
Meadowdale, Edenvale
Gauteng
SOUTH AFRICA
Tel: +27 11 454 2369; info@weber.co.za

WEBER-STEPHEN IBERICA Srl
Avda. de les Corts Catalanes 9-11 -
Despacho 10 B
E-08173 Sant Cugat del Vallès
Barcelona
SPAIN
Tel: +34 93 584 40 55; infoiberica@weberstephen.com

WEBER-STEPHEN SCHWEIZ GmbH
Talackerstr. 89a
8404 Winterthur
SWITZERLAND
Tel: +41 52 24402 50; info-ch@weberstephen.com

WEBER STEPHEN TURKEY
Ev ve Bahçe Malzemeleri Ticaret Ltd. Şti
İstoç Toptancılar Çarşısı C Blok 4. Kat No: 31
34219 Mahmutbey / Güneşli / İstanbul
TURKEY
Tel: +90 212 659 64 80; Fax: +90 212 659 64 83

WEBER-STEPHEN NORDIC MIDDLE EAST
Ras Al Khaimah FTZ
P.O. Box 10559
UNITED ARAB EMIRATES
Tel: +971 4 360 9256; info@weberstephen.ae

WEBER-STEPHEN PRODUCTS (U.K.) LIMITED
10th Floor
The Metro Building
1 Butterwick
Hammersmith
London, W6 8DL
UNITED KINGDOM
Tel: +44 (0) 20 36301500;
customerservicenwe@weberstephen.com

WEBER-STEPHEN PRODUCTS LLC
200 East Daniels Road
Palatine, IL 60067-6266
USA
Tel: 847 934 5700; support@weberstephen.com

For Republic of Ireland, please contact:
Weber-Stephen Products (U.K.) Limited.

For other eastern European countries, such as ROMANIA, SLOVENIA, CROATIA, or GREECE, please contact:
Weber-Stephen Deutschland GmbH,
info-EE@weberstephen.com.

For Baltic states, please contact:
Weber-Stephen Nordic ApS.

WEBER-STEPHEN PRODUCTS LLC
www.weber.com®

© 2014 Designed and engineered by Weber-Stephen Products LLC,
200 East Daniels Road, Palatine, Illinois 60067 U.S.A.